Algemene catalogus

2020

NEDERLAND

niko
Illuminating ideas.

Schakelmateriaal en wandcontactdozen

D.1 Inbouwschakelmateriaal

D.2 Medianetwerk

D.3 Niko opbouwkit

D.4 Niko Hydro

D.5 Installatiekanalen

D.6 Technische info

Richard Meier
Gerhard Richter - Portraits
KATSURA
Mies van der Rohe
GA ARCHITECT 1 MARIO BOTTA
ARCHITECT TADAO ANDO
HOME
Eigentijdse interieurs
HEDENDAAGSE INTERIEURS
MINIMALISTISCH WONEN
MINIMALISTISCH WONEN
BADKAMERS & MAAPKAMERS
A&D SERIES
Kerry Hill
THOMAS STRUTH
THE PHAIDON PHOTOGRAPHY OF THE 21ST CENTURY

Inbouwschakelmateriaal

Ingenieus in techniek

De Niko schakelaars en wandcontactdozen zetten de standaard en zijn van oerdegelijke kwaliteit. Ze zijn duurzaam, robuust en eenvoudig te installeren. We testen al onze materialen om minstens 30 jaar mee te gaan bij extreme belasting.

VOORDELEN

Snel en gemakkelijk geïnstalleerd

- alle aansluitklemmen zitten aan de bovenzijde van de sokkel
  - je stript en knipt alle draden eenvoudig op gelijke lengte
  - je hebt meer plaats om de draden te plooien en het mechanisme in de inbouwdoos te plaatsen
- aansluitschema, schakelsymbool en klemidentificatie in onuitwisbare inkt
- gemakkelijk op de sokkel af te meten ontmantelingslengte
- klauw- en schroefbevestiging
- klemcapaciteit: 2 x 2,5 mm²/klem

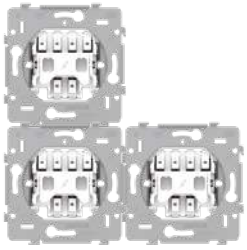

Perfecte koppeling

- verticaal, centerafstand 71 mm: plooizones onderaan om volgende brug tegen te plaatsen
- horizontaal: omhoog geplooide zwaluwstaarten voor een perfecte positionering

Niko kwaliteit

- muurvaste, onbreekbare en onscheurbare metalen sokkel

D.1
D.2
D.3
D.4
D.5
D.6

Geringe inbouwdiepte

- meer ruimte voor de aansluiting in de inbouwdoos
- schakelaar: 18 mm
- wandcontactdoos: 21 of 28,5 mm

Ledverlichtingselement met automatische aansluiting

Direct contact door eenvoudig kliksysteem

Snelle en eenvoudige montage

- 3 montagestappen
- in de hoogte verstelbare afdekplaat

1

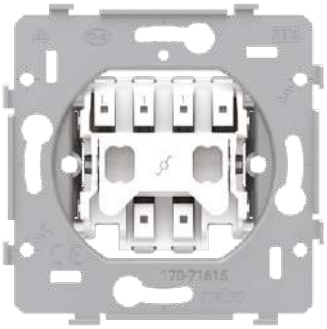

2

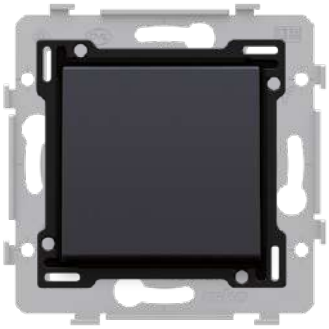

3

NIEUW

Digital black

- combineer tot 12 bedieningen op een compact en intuïtief bedieningsscherm met gebruiksvriendelijke interface
- het scherm is even groot als een Niko functie met afdekkader en past er perfect bij qua design
- je klant configureert zelf welke acties hij wil bedienen en hoe hij ze ordent
- een naderingssensor doet Digital black snel ontwaken, zo voert je klant in één handeling een actie uit

Geconnecteerde schakelbare wandcontactdoos

- vervang eenvoudig een gewone wandcontactdoos
- schakel je wandcontactdoos in en uit met de ingebouwde schakelaar
- extra functionaliteiten in combinatie met de draadloze slimme hub: energiemeting, bediening met de smartphone, schakel automatisch aan of uit met tijdschema's of o.b.v. in te stellen verbruiksdrempels

Niko schakelmateriaal met insteekklemmen

- klemvast dankzij de insteekklem van hoogstaande kwaliteit
- ontgrendeling vooraan: de bedrading kan de geleiders niet losduwen
- lange levensduur dankzij het doordachte productdesign
- compatibel met alle Niko afwerkingen

Smart USB-A/C-lader

- laadt twee mobiele toestellen tegelijk, zonder adapter
- hoge uitgangsstroom: max. 3,5 A
- voorzien van USB-A- en USB-C-poort
- USB-C-poort: geen polarisatie voor de stekker
- dynamic device recognition: de lader herkent je mobiele toestel en laadt het aan de meest optimale snelheid op

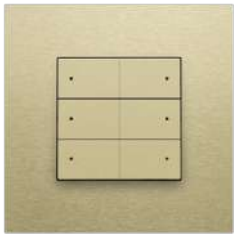

Elke afwerking in elke kleur

- elke afwerkingsset beschikbaar in alle kleuren
- nieuw: steel grey coated, gold coated en Bakelite®-look piano black coated

Witte ledverlichtingselementen

- voor automatische aansluiting en draadaansluiting
- voor wandcontactdozen met spanningsaanduiding
- voor 12V-, 24V- en 230V-schakelaars en drukknoppen

D.1
D.2
D.3
D.4
D.5
D.6

Het aanbod van Niko is voortdurend in evolutie. Wil je weten of een bepaalde functie beschikbaar is in Niko Pure, Niko Intense of Niko Original? Neem een kijkje op www.niko.eu en ontdek er de mogelijkheden, kleuren en materialen.

Niko Original white

Niko Original light grey

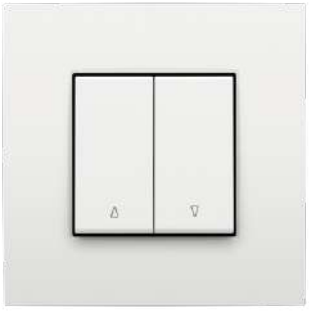

Niko Intense white

Niko Intense anthracite

Niko Pure alu steel grey

Niko Pure bamboo

Een keuze maken?

Help je klanten een Niko afwerking kiezen. Download de Switch Niko app in de App Store of Google Play. De app zet een contrastafbeelding om in een levensechte 3D-animatie van een afwerking met de muur in hun woning als achtergrond. Een nieuwe kleur? Een ander materiaal? Die zijn snel gekozen. Zo zien ze meteen welke afwerkingen het beste in hun interieur passen. Je vindt de contrastafbeelding op: **www.niko.eu/switch-niko-app.**

D.1
D.2
D.3
D.4
D.5
D.6

NIEUW

Geconnecteerde schakelbare wandcontactdoos voor Niko Home Control met randaarde en kinderveiligheid, Zigbee®

Met deze geconnecteerde schakelbare wandcontactdoos met ingebouwde verbruiksmeting kies je voor extra comfort, veiligheid en energiebewustzijn. De wandcontactdoos kan eenvoudig geïnstalleerd worden in alle nieuwbouwprojecten en kan ook in renovatieprojecten zonder aanpassing van de bedrading probleemloos een bestaande wandcontactdoos vervangen.

Je verbindt de wandcontactdoos zonder bijkomende bekabeling met een draadloze schakelaar en de draadloze slimme hub (552-00001) voor Niko Home Control. Zo krijg je de volledige controle over je wandcontactdozen en kun je handige nieuwe functionaliteiten toevoegen zoals:

- alles-uit- of alles-aanfunctie
- automatische kalenderfuncties
- afstandsbediening
- verbruiksmeldingen
- overzicht van je energieverbruik.

- inbouwdiepte: 35,7 mm
- aansluiting: insteekklemmen (3 x 2 x 2,5 mm²) met ontgrendeling
- geschikt voor standaardinbouwdozen (min. inbouwdiepte 50 mm)
- ingangsspanning: 230 Vac ± 10 %, 50 Hz
- sluimerverbruik: 0,25 W
- omgevingstemperatuur: 0 - 40 °C
- beschermingsgraad: IP2X-D
- markering: CE-gemarkeerd
- keurmerk: KEMA
- maximale belasting: 16 A / 3680 W
- interne overstroombeveiliging: schakelt uit bij > 16 A
- interne overtemperatuurbeveiliging
- communicatieprotocol: Zigbee® 3.0, 2,4 GHz
- knopje op het apparaat om de fase (L) lokaal aan- en uit te schakelen
- ledindicator voor status en foutinformatie
- meetnauwkeurigheid: ± 0,5 W (1 - 5W), ± 5 % (5 - 3680 W) Dit apparaat mag niet worden gebruikt voor facturatiedoeleinden. De gegevens die door dit apparaat zijn vastgelegd, mogen alleen voor informatiedoeleinden worden gebruikt.
- maximum per Niko Home Control installatie: 25
- Niet geschikt voor opladers van elektrische voertuigen (in modus 1 of 2) of zware inductieve belastingen (motoren).

Beschikbaar in 2021 *

16 A
230 Vac

SOKKEL

NIEUW **170-34605** Stuks: 1 Met insteekklemmen, voor schroefbevestiging

AFWERKINGSSET

100-66930	Stuks: 10	**101-66930**	Stuks: 10	**102-66930**	Stuks: 10
104-66930	Stuks: 10	**111-66930**	Stuks: 10	**121-66930**	Stuks: 10
122-66930	Stuks: 10	**123-66930**	Stuks: 10	**124-66930**	Stuks: 10
154-66930	Stuks: 10	**157-66930**	Stuks: 10	**161-66930**	Stuks: 10
200-66930	Stuks: 10	**220-66930**	Stuks: 10	**221-66930**	Stuks: 10

Afdekplaten afzonderlijk te bestellen.
Afbeeldingen afgewerkte producten louter ter illustratie.

* Aangezien dit product nog in de ontwikkelingsfase zit, kunnen de technische specificaties nog wijzigen. De technische documentatie die nu nog ontbreekt, zal aan de productpagina op onze website toegevoegd worden van zodra ze beschikbaar is.

Wandcontactdoos zonder aarding en met kinderveiligheid

Bij het volledige apparaat is de afwerkingsset al vastgeschroefd op de sokkel, wat zorgt voor een snelle montage.

Een volledig apparaat bestaat altijd uit een sokkel, afwerkingsset en afdekplaat.

- halogeenvrij
- inbouwdiepte: 21 mm
- slagvastheid: IK06
- beschermingsgraad: IP41
- centerafstand: 71 mm

16 A
250 Vac

SOKKEL

170-31400	Stuks: 10	Met insteekklemmen, voor schroefbevestiging

170-31200	Stuks: 10	Met schroefklemmen, voor schroefbevestiging

AFWERKINGSSET

	100-66501	Stuks: 20		**101-66501**	Stuks: 20		**102-66501**	Stuks: 20
	104-66501	Stuks: 20		**121-66501**	Stuks: 10		**122-66501**	Stuks: 10
	123-66501	Stuks: 10		**124-66501**	Stuks: 10		**154-66501**	Stuks: 10
	157-66501	Stuks: 10		**161-66501**	Stuks: 10		**200-66501**	Stuks: 10
	220-66501	Stuks: 10		**221-66501**	Stuks: 10			

VOLLEDIG APPARAAT MET INSTEEKKLEMMEN EN VASTGESCHROEFDE AFWERKINGSSET, VOOR SCHROEFBEVESTIGING

	100-66515	Stuks: 10		**101-66515**	Stuks: 10

Wandcontactdoos met randaarde en kinderveiligheid

Bij het volledige apparaat is de afwerkingsset al vastgeschroefd op de sokkel, wat zorgt voor een snelle montage.

Een volledig apparaat bestaat altijd uit een sokkel, afwerkingsset en afdekplaat.

- halogeenvrij
- inbouwdiepte: 28,5 mm
- slagvastheid: IK06
- beschermingsgraad: IP41
- centerafstand: 71 mm

16 A
250 Vac

SOKKEL

170-34400	Stuks: 10	Met insteekklemmen, voor schroefbevestiging

170-34200	Stuks: 10	Met schroefklemmen, voor schroefbevestiging

AFWERKINGSSET

100-66901	Stuks: 20	**101-66901**	Stuks: 20	**111-66901**	Stuks: 20
102-66901	Stuks: 20	**104-66901**	Stuks: 20	**121-66901**	Stuks: 10
122-66901	Stuks: 10	**123-66901**	Stuks: 10	**124-66901**	Stuks: 10
154-66901	Stuks: 10	**157-66901**	Stuks: 10	**161-66901**	Stuks: 10
200-66901	Stuks: 10	**220-66901**	Stuks: 10	**221-66901**	Stuks: 10

VOLLEDIG APPARAAT MET INSTEEKKLEMMEN EN VASTGESCHROEFDE AFWERKINGSSET, VOOR SCHROEFBEVESTIGING

100-66915	Stuks: 10	**101-66915**	Stuks: 10	**111-66915**	Stuks: 10

Afdekplaten afzonderlijk te bestellen.
Afbeeldingen afgewerkte producten louter ter illustratie.

Wandcontactdoos met randaarde, kinderveiligheid en spanningsaanduiding

- centerafstand: 71 mm
- inbouwdiepte: 34 mm

16 A
250 Vac

SOKKEL

170-34400	Stuks: 10	Met insteekklemmen, voor schroefbevestiging

170-34200	Stuks: 10	Met schroefklemmen, voor schroefbevestiging

AFWERKINGSSET MET TRANSPARANT VENSTERTJE

100-66908	Stuks: 20	**101-66908**	Stuks: 20	**102-66908**	Stuks: 20
104-66908	Stuks: 20	**121-66908**	Stuks: 10	**122-66908**	Stuks: 10
123-66908	Stuks: 10	**124-66908**	Stuks: 10	**154-66908**	Stuks: 10
157-66908	Stuks: 10	**161-66908**	Stuks: 10	**200-66908**	Stuks: 10
220-66908	Stuks: 10	**221-66908**	Stuks: 10		

ACCESSOIRES VOOR SPANNINGSAANDUIDING

170-37096	Stuks: 10	Ledverlichtingselement, amberkleurig

170-37097	Stuks: 10	Ledverlichtingselement, groen

170-37098	Stuks: 10	Ledverlichtingselement, rood

170-37099	Stuks: 10	Ledverlichtingselement, blauw

NIEUW	**170-37100**	Stuks: 10	Ledverlichtingselement, wit

D.1
D.2
D.3
D.4
D.5
D.6

Wandcontactdoos met randaarde, kinderveiligheid en overspanningsbeveiliging

Deze wandcontactdoos wordt gebruikt om gevoelige elektronische apparatuur (zoals tv, hifi, pc, was- en vaatwasmachines en medische apparatuur) te beveiligen tegen spanningspieken op het net als gevolg van netstoringen of indirecte blikseminslag. Het biedt geen beveiliging tegen spanningspieken die de apparatuur binnendringen via andere wegen (zoals kabeldistributie, datalijnen en telefoonlijnen). De wandcontactdoos beveiligt uitsluitend het aangesloten toestel binnen de onderstaande technische specificaties. Het product draagt het CEBEC-keurmerk conform de normen IEC61643-1 en EN61643-11 (klasse III, type 3). De varistoren die de spanning beperken tussen fase (L) en nulgeleider (N), zijn thermisch gecontroleerd. Als de rode led brandt, werkt de beveiliging niet meer (het beveiligde toestel blijft wel onder spanning) en moet de overspanningsmodule worden vervangen.

- centerafstand: 71 mm
- nominale spanning: 250 Vac
- nominale stroom: 16 A
- overspanningsbegrenzing (Up) (L-L/L-PE): 1,5 kV
- maximale piekspanning (Uoc): 4 kV
- inbouwdiepte: 38,5 mm
- geschikt voor inbouwdozen met een inbouwdiepte van 50 mm
- kortsluitstroom (Icc): 1,5 kA
- omgevingstemperatuur: -5 - 40 °C

16 A / 250 Vac

SOKKEL

170-34400	Stuks: 10	Met insteekklemmen, voor schroefbevestiging

170-34200	Stuks: 10	Met schroefklemmen, voor schroefbevestiging

AFWERKINGSSET MET TRANSPARANT VENSTERTJE EN SYMBOOL

100-66906	Stuks: 20	**101-66906**	Stuks: 20	**102-66906**	Stuks: 20
104-66906	Stuks: 20	**121-66906**	Stuks: 10	**122-66906**	Stuks: 10
123-66906	Stuks: 10	**124-66906**	Stuks: 10	**154-66906**	Stuks: 10
157-66906	Stuks: 10	**161-66906**	Stuks: 10	**200-66906**	Stuks: 10
220-66906	Stuks: 10	**221-66906**	Stuks: 10		

OVERSPANNINGSMODULE

170-37095	Stuks: 10	Met rode led

Afdekplaten afzonderlijk te bestellen.
Afbeeldingen afgewerkte producten louter ter illustratie.

Wandcontactdoos met penaarde en kinderveiligheid

Belgisch aardingssysteem voor bijzondere installaties.

Een volledig apparaat bestaat altijd uit een sokkel, afwerkingsset en afdekplaat.

- halogeenvrij
- inbouwdiepte: 28,5 mm
- slagvastheid: IK06
- beschermingsgraad: IP41
- centerafstand: 71 mm

16 A
250 Vac

SOKKEL

NIEUW **170-33105** Stuks: 10 Met insteekklemmen en klauwen

170-33100 Stuks: 10 Met schroefklemmen en klauwen

AFWERKINGSSET

100-66601	Stuks: 20	**101-66601**	Stuks: 20	**102-66601**	Stuks: 20
104-66601	Stuks: 20	**121-66601**	Stuks: 10	**122-66601**	Stuks: 10
123-66601	Stuks: 10	**124-66601**	Stuks: 10	**154-66601**	Stuks: 10
157-66601	Stuks: 10	**161-66601**	Stuks: 10	**200-66601**	Stuks: 10
220-66601	Stuks: 10	**221-66601**	Stuks: 10		

VOLLEDIG APPARAAT MET INSTEEKKLEMMEN EN KLAUWEN

100-66605 Stuks: 10 **101-66605** Stuks: 10

VOLLEDIG APPARAAT MET SCHROEFKLEMMEN EN KLAUWEN

100-66600 Stuks: 10

Gekleurde wandcontactdoos met randaarde en kinderveiligheid

Voor noodstroomvoorziening (bv. in ziekenhuizen):
- groen voor bijvoorbeeld algemene voeding,
- oranje voor bijvoorbeeld de voeding van no-breaknetwerken,
- rood voor bijvoorbeeld de voeding van datanetwerken.

De sokkel en de afwerkingsset zijn in dezelfde kleur.

- centerafstand: 71 mm
- inbouwdiepte: 28,5 mm

16 A
250 Vac

VOLLEDIG APPARAAT MET INSTEEKKLEMMEN, VOOR SCHROEFBEVESTIGING

197-66915 Stuks: 10 **198-66915** Stuks: 10 **199-66915** Stuks: 10

Wandcontactdoos met twee equipotentiaalcontacten

- centerafstand: 20 mm
- 1 x 6 mm² en 4 x 2,5 mm²

SOKKEL

170-09510	Stuks: 10	Met schroefklemmen, voor schroefbevestiging

AFWERKINGSSET

100-69512	Stuks: 10	**101-69512**	Stuks: 10

ACCESSOIRES

170-39513	Stuks: 10	Haakse stekkerbus voor extra soepele kabel

Dubbele wandcontactdoos met randaarde en kinderveiligheid, voorbedraad, horizontaal

Voor montage in een tweevoudige inbouwdoos zonder tussenwand. De verbinding tussen de twee sokkels is al voorzien. Dankzij de aangepaste montagegaten kan het mechanisme perfect horizontaal worden geïnstalleerd, ook wanneer de inbouwdoos niet waterpas gemonteerd is.

Bij het volledige apparaat is de afwerkingsset al vastgeschroefd op de sokkel, wat zorgt voor een snelle montage.

Een volledig apparaat bestaat altijd uit een sokkel, afwerkingsset en afdekplaat.

- halogeenvrij
- inbouwdiepte: 28,5 mm
- slagvastheid: IK06
- beschermingsgraad: IP41
- centerafstand: 71 mm

16 A
250 Vac

SOKKEL

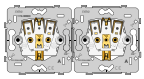

170-38800	Stuks: 5	Met insteekklemmen, voor schroefbevestiging

AFWERKINGSSET

100-66901	Stuks: 20	**101-66901**	Stuks: 20	**111-66901**	Stuks: 20
102-66901	Stuks: 20	**104-66901**	Stuks: 20	**121-66901**	Stuks: 10
122-66901	Stuks: 10	**123-66901**	Stuks: 10	**124-66901**	Stuks: 10
154-66901	Stuks: 10	**157-66901**	Stuks: 10	**161-66901**	Stuks: 10
200-66901	Stuks: 10	**220-66901**	Stuks: 10	**221-66901**	Stuks: 10

VOLLEDIG APPARAAT MET INSTEEKKLEMMEN, VASTGESCHROEFDE AFWERKINGSSET EN AFDEKPLAAT, VOOR SCHROEFBEVESTIGING

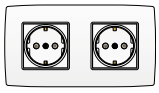

100-67940	Stuks: 5	**101-67940**	Stuks: 5	**111-67940**	Stuks: 5

Afdekplaten afzonderlijk te bestellen.
Afbeeldingen afgewerkte producten louter ter illustratie.

Dubbele wandcontactdoos met randaarde, kinderveiligheid, ultravlak, verticaal

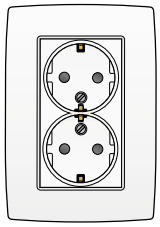

Inclusief afdekplaat met geïntegreerde centraalplaat. De opbouwhoogte bedraagt 8 mm. Deze wandcontactdoos kan worden ingebouwd in een speciale ovalen enkelvoudige inbouwdoos.

16 A
250 Vac

VOLLEDIG APPARAAT MET INSTEEKKLEMMEN, VOOR SCHROEFBEVESTIGING

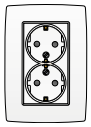

100-67835 Stuks: 10 **101-67835** Stuks: 10 **111-67835** Stuks: 10

Dubbele wandcontactdoos met randaarde en kinderveiligheid, verticaal

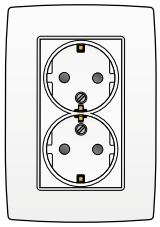

Inclusief afdekplaat met geïntegreerde centraalplaat. Voor halfopbouw. De opbouwhoogte bedraagt 23 mm. Voor montage in een enkelvoudige inbouwdoos.

16 A
250 Vac

VOLLEDIG APPARAAT MET INSTEEKKLEMMEN, VOOR SCHROEFBEVESTIGING

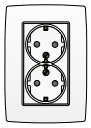

100-67845 Stuks: 10 **101-67845** Stuks: 10

Dubbele wandcontactdoos zonder aarding, verticaal

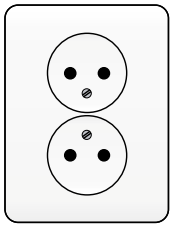

Voor montage in een enkelvoudige inbouwdoos.

Opgelet: Zonder kinderveiligheid.

16 A
250 Vac

VOLLEDIG APPARAAT MET SCHROEFKLEMMEN, VOOR SCHROEFBEVESTIGING

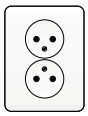

100-67410 Stuks: 10 **101-67410** Stuks: 10

Combinatie van wisselschakelaar en wandcontactdoos zonder aarding

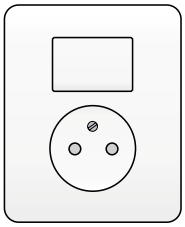

Voor montage in een enkelvoudige inbouwdoos.

Opgelet: Zonder kinderveiligheid.

10 A 250 Vac
16 A
250 Vac

VOLLEDIG APPARAAT MET SCHROEFKLEMMEN, VOOR SCHROEFBEVESTIGING

100-62416 Stuks: 10 **101-62416** Stuks: 10

D.1
D.2
D.3
D.4
D.5
D.6

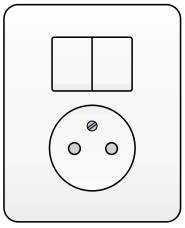

Combinatie van serieschakelaar en wandcontactdoos zonder aarding

Voor montage in een enkelvoudige inbouwdoos.

Opgelet: Zonder kinderveiligheid.

10 A 250 Vac
16 A
250 Vac

VOLLEDIG APPARAAT MET SCHROEFKLEMMEN, VOOR SCHROEFBEVESTIGING

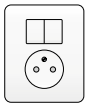

100-62415 Stuks: 10 **101-62415** Stuks: 10

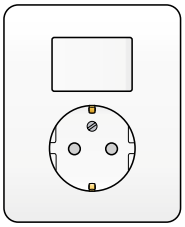

Combinatie van wisselschakelaar en wandcontactdoos met randaarde

Voor montage in een enkelvoudige inbouwdoos.

Opgelet: Zonder kinderveiligheid.

10 A 250 Vac
16 A
250 Vac

VOLLEDIG APPARAAT MET SCHROEFKLEMMEN, VOOR SCHROEFBEVESTIGING

100-62816 Stuks: 5 **101-62816** Stuks: 5

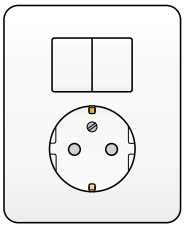

Combinatie van serieschakelaar en wandcontactdoos met randaarde

Voor montage in een enkelvoudige inbouwdoos.

Opgelet: Zonder kinderveiligheid.

10 A 250 Vac
16 A
250 Vac

VOLLEDIG APPARAAT MET SCHROEFKLEMMEN, VOOR SCHROEFBEVESTIGING

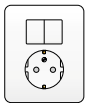

100-62815 Stuks: 5 **101-62815** Stuks: 5

Dubbele smart USB-A en USB-C-lader van 3,5 A

NIEUW

Deze smart USB-lader laadt één of twee mobiele toestellen op zoals mobiele telefoons, tablets, fototoestellen, mp3 spelers en navigatieapparaten. De toestellen moeten geschikt zijn om via een USB-A of USB-C-poort opgeladen te worden.

De “smart”-functionaliteit zorgt ervoor dat het mobiele toestel op de snelste manier wordt opgeladen (dynamic device recognition)

- montage: inbouwdoos met inbouwdiepte van minimaal 50 mm
- voedingsspanning: 100 - 230 Vac ± 10 %, 50 - 60 Hz
- maximaal stroomverbruik: 200 mA (230 Vac)
- stand-byverbruik: < 100 mW (230 Vac)
- uitgangsspanning: 5 Vdc ± 5%
- 2 USB-aansluitingen 3.0: type A en type C
- maximale uitgangsstroom: 3500 mA bij Ta 35 °C
- aansluitklemmen: 2 (maximale capaciteit per schroefklem: 2 x 2,5 mm²)
- overspanningscategorie III
- laadgedrag volgens IEC62694
- CE-gemarkeerd
- USB C ready mits gebruik van de correcte kabel
- dynamic device recognition

NIEUW **420-00513** Stuks: 6 Met schroefklemmen, voor schroefbevestiging

AFWERKINGSSET

100-68002	Stuks: 10	**101-68002**	Stuks: 10	**102-68002**	Stuks: 10
104-68002	Stuks: 10	**121-68002**	Stuks: 10	**122-68002**	Stuks: 10
123-68002	Stuks: 10	**124-68002**	Stuks: 10	**154-68002**	Stuks: 10
157-68002	Stuks: 10	**161-68002**	Stuks: 10	**200-68002**	Stuks: 10
220-68002	Stuks: 10	**221-68002**	Stuks: 10		

Smart USB-A-lader van 3,5 A

Deze smart USB-lader laadt één of twee mobiele toestellen op zoals mobiele telefoons, tablets, fototoestellen, mp3 spelers en navigatieapparaten. De toestellen moeten geschikt zijn om via een USB-poort opgeladen te worden.

De “smart”-functionaliteit zorgt ervoor dat het mobiele toestel op de snelste manier wordt opgeladen (dynamic device recognition)

- montage: inbouwdoos met inbouwdiepte van minimaal 50 mm
- voedingsspanning: 100 - 230 Vac ± 10 %, 50 - 60 Hz
- maximaal stroomverbruik: 200 mA (230 Vac)
- stand-byverbruik: < 100 mW (230 Vac)
- uitgangsspanning: 5 Vdc ± 5%
- 2 USB-aansluitingen 3.0: type A
- maximale uitgangsstroom: 3500 mA bij Ta 35 °C
- aansluitklemmen: 2 (maximale capaciteit per schroefklem: 2 x 2,5 mm²)
- overspanningscategorie III
- laadgedrag volgens IEC62694
- CE-gemarkeerd
- USB-C ready mits gebruik van de correcte kabel
- dynamic device recognition

SOKKEL

420-00511 Stuks: 6 Met schroefklemmen, voor schroefbevestiging

AFWERKINGSSET

100-68001	Stuks: 10	**101-68001**	Stuks: 10	**102-68001**	Stuks: 10
104-68001	Stuks: 10	**121-68001**	Stuks: 10	**122-68001**	Stuks: 10
123-68001	Stuks: 10	**124-68001**	Stuks: 10	**154-68001**	Stuks: 10
157-68001	Stuks: 10	**161-68001**	Stuks: 10	**200-68001**	Stuks: 10
220-68001	Stuks: 10	**221-68001**	Stuks: 10		

NIEUW

Digital black, geconnecteerd personaliseerbaar bedieningsscherm, 230 V

Digital black is een volledig personaliseerbaar bedieningsscherm met een uitermate gebruiksvriendelijke interface met duidelijke symbolen. Het bedieningsscherm wordt automatisch geactiveerd als je het met de hand benadert, zo kan je in één handeling je verlichting schakelen of dimmen, sferen instellen, ventilatiestand instellen, rolluiken en zonnewering in de gewenste stand brengen. Kortom, alle mogelijke bedieningstypes beschikbaar in je Niko Home Control systeem. Heb je een Niko Home Control thermostaat (550-13051)? Dan stel je met Digital black eenvoudig de temperatuur in. Met de bijhorende Niko Home app kies jij niet alleen welke bedieningen getoond worden of waar deze staan op het scherm maar ook de manier waarop je door je bedieningsschermen navigeert. Je downloadt deze app gratis in de respectievelijke app store voor je mobiele toestel.

Digital black kan eenvoudig gemonteerd worden in een standaardinbouwdoos en wordt gevoed op 230 Vac. Deze 230 Vac-variant is uitgerust met een schakelcontact van 10 A (resistief) waardoor hij eenvoudig een klassieke enkelpolige schakelaar kan vervangen. In combinatie met de draadloze slimme hub voor Niko Home Control (552-00001) en extra geconnecteerde bedieningspunten uit het Niko Home Control gamma voor klassieke bedrading, voeg je heel eenvoudig extra automatisatie toe aan je klassieke installatie.

Digital black communiceert via je draadloze thuisnetwerk met de rest van je Niko Home Control systeem. Je hebt een actieve internetverbinding nodig om Digital black te kunnen activeren. Deze internetverbinding zorgt ervoor dat Digital black en je Niko Home Control installatie steeds up-to-date zijn en over de meest recente functionaliteiten beschikt.

- voor gebruik met meerdere bedieningspunten, gebruik je NO-drukknoppen, ook bij de vervanging van een enkelpolige, wissel- of kruisschakeling
- aangewezen montagehoogte 110 – 160 cm
- voedingsspanning: 230 Vac ± 10 %, 50 Hz
- wifi: 2,4 GHz bgn
- omgevingstemperatuur: 0 – 40 °C
- naderingssensor: 0 – 30 cm
- lichtsensor voor automatische aanpassing schermintensiteit
- maximumaantal per installatie: 10
- schermgrootte: 3,6”
- schermresolutie: 1024 x 768
- schermafmetingen: 83 x 83 x 11,5 mm (HxBxD)
- afmetingen inbouwmechanisme: 75 x 70 x 24 mm (HxBxD)
- beschermingsgraad: IP20
- CE-gemarkeerd

Beschikbaar in het tweede kwartaal van 2020 *

10 A
250 Vac

VOLLEDIG APPARAAT

551-18001	Stuks: 1	Met insteekklemmen voor schroefbevestiging

Afdekplaten afzonderlijk te bestellen.
Afbeeldingen afgewerkte producten louter ter illustratie.

* Aangezien dit product nog in de ontwikkelingsfase zit, kunnen de technische specificaties nog wijzigen. De technische documentatie die nu nog ontbreekt, zal aan de productpagina op onze website toegevoegd worden van zodra ze beschikbaar is.

Enkelpolige schakelaar

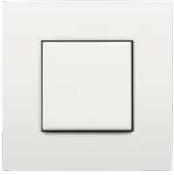

- centerafstand: 71 mm

10 A
250 Vac

SOKKEL

170-71115	Stuks: 10	Met insteekklemmen, voor schroefbevestiging

170-71101	Stuks: 10	Met schroefklemmen, voor schroefbevestiging

AFWERKINGSSET

100-61105	Stuks: 20	**101-61105**	Stuks: 20	**111-61105**	Stuks: 20
102-61105	Stuks: 20	**104-61105**	Stuks: 20	**121-61105**	Stuks: 10
122-61105	Stuks: 10	**123-61105**	Stuks: 10	**124-61105**	Stuks: 10
154-61105	Stuks: 10	**157-61105**	Stuks: 10	**161-61105**	Stuks: 10
200-61105	Stuks: 10	**220-61105**	Stuks: 10	**221-61105**	Stuks: 10

AFWERKINGSSET MET TRANSPARANT TEKSTVELD

100-60905	Stuks: 20	**101-60905**	Stuks: 20	**102-60905**	Stuks: 20
104-60905	Stuks: 20	**121-60905**	Stuks: 10	**122-60905**	Stuks: 10
123-60905	Stuks: 10	**124-60905**	Stuks: 10	**154-60905**	Stuks: 10
157-60905	Stuks: 10	**161-60905**	Stuks: 10	**200-60905**	Stuks: 10
220-60905	Stuks: 10	**221-60905**	Stuks: 10		

AFWERKINGSSET MET TRANSPARANT VENSTERTJE (ZIE ACCESSOIRES VOOR LEDVERLICHTINGSELEMENTEN)

100-60005	Stuks: 20	**101-60005**	Stuks: 20	**102-60005**	Stuks: 20
104-60005	Stuks: 20	**121-60005**	Stuks: 10	**122-60005**	Stuks: 10
123-60005	Stuks: 10	**124-60005**	Stuks: 10	**154-60005**	Stuks: 10
157-60005	Stuks: 10	**161-60005**	Stuks: 10	**200-60005**	Stuks: 10
220-60005	Stuks: 10	**221-60005**	Stuks: 10		

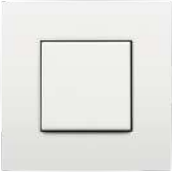

Tweepolige schakelaar

- centerafstand: 71 mm

10 A
250 Vac

SOKKEL

170-71215	Stuks: 10	Met insteekklemmen, voor schroefbevestiging

170-71201	Stuks: 10	Met schroefklemmen, voor schroefbevestiging

AFWERKINGSSET

100-61105	Stuks: 20	**101-61105**	Stuks: 20	**111-61105**	Stuks: 20
102-61105	Stuks: 20	**104-61105**	Stuks: 20	**121-61105**	Stuks: 10
122-61105	Stuks: 10	**123-61105**	Stuks: 10	**124-61105**	Stuks: 10
154-61105	Stuks: 10	**157-61105**	Stuks: 10	**161-61105**	Stuks: 10
200-61105	Stuks: 10	**220-61105**	Stuks: 10	**221-61105**	Stuks: 10

AFWERKINGSSET MET TRANSPARANT TEKSTVELD

100-60905	Stuks: 20	**101-60905**	Stuks: 20	**102-60905**	Stuks: 20
104-60905	Stuks: 20	**121-60905**	Stuks: 10	**122-60905**	Stuks: 10
123-60905	Stuks: 10	**124-60905**	Stuks: 10	**154-60905**	Stuks: 10
157-60905	Stuks: 10	**161-60905**	Stuks: 10	**200-60905**	Stuks: 10
220-60905	Stuks: 10	**221-60905**	Stuks: 10		

AFWERKINGSSET MET TRANSPARANT VENSTERTJE (ZIE ACCESSOIRES VOOR LEDVERLICHTINGSELEMENTEN)

100-60005	Stuks: 20	**101-60005**	Stuks: 20	**102-60005**	Stuks: 20
104-60005	Stuks: 20	**121-60005**	Stuks: 10	**122-60005**	Stuks: 10
123-60005	Stuks: 10	**124-60005**	Stuks: 10	**154-60005**	Stuks: 10
157-60005	Stuks: 10	**161-60005**	Stuks: 10	**200-60005**	Stuks: 10
220-60005	Stuks: 10	**221-60005**	Stuks: 10		

Afdekplaten afzonderlijk te bestellen.
Afbeeldingen afgewerkte producten louter ter illustratie.

Tweepolige schakelaar, 16 A

- centerafstand: 71 mm

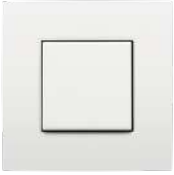

16 A
250 Vac

SOKKEL

170-71315	Stuks: 10	Met insteekklemmen, voor schroefbevestiging

170-71301	Stuks: 10	Met schroefklemmen, voor schroefbevestiging

AFWERKINGSSET

100-61105	Stuks: 20	**101-61105**	Stuks: 20	**111-61105**	Stuks: 20
102-61105	Stuks: 20	**104-61105**	Stuks: 20	**121-61105**	Stuks: 10
122-61105	Stuks: 10	**123-61105**	Stuks: 10	**124-61105**	Stuks: 10
154-61105	Stuks: 10	**157-61105**	Stuks: 10	**161-61105**	Stuks: 10
200-61105	Stuks: 10	**220-61105**	Stuks: 10	**221-61105**	Stuks: 10

AFWERKINGSSET MET TRANSPARANT TEKSTVELD

100-60905	Stuks: 20	**101-60905**	Stuks: 20	**102-60905**	Stuks: 20
104-60905	Stuks: 20	**121-60905**	Stuks: 10	**122-60905**	Stuks: 10
123-60905	Stuks: 10	**124-60905**	Stuks: 10	**154-60905**	Stuks: 10
157-60905	Stuks: 10	**161-60905**	Stuks: 10	**200-60905**	Stuks: 10
220-60905	Stuks: 10	**221-60905**	Stuks: 10		

AFWERKINGSSET MET TRANSPARANT VENSTERTJE (ZIE ACCESSOIRES VOOR LEDVERLICHTINGSELEMENTEN)

100-60005	Stuks: 20	**101-60005**	Stuks: 20	**102-60005**	Stuks: 20
104-60005	Stuks: 20	**121-60005**	Stuks: 10	**122-60005**	Stuks: 10
123-60005	Stuks: 10	**124-60005**	Stuks: 10	**154-60005**	Stuks: 10
157-60005	Stuks: 10	**161-60005**	Stuks: 10	**200-60005**	Stuks: 10
220-60005	Stuks: 10	**221-60005**	Stuks: 10		

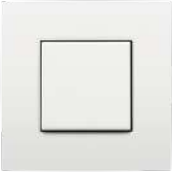

Wisselschakelaar

- centerafstand: 71 mm

10 A
250 Vac

SOKKEL

170-71615	Stuks: 10	Met insteekklemmen, voor schroefbevestiging

170-71601	Stuks: 10	Met schroefklemmen, voor schroefbevestiging

AFWERKINGSSET

100-61105	Stuks: 20	**101-61105**	Stuks: 20	**111-61105**	Stuks: 20
102-61105	Stuks: 20	**104-61105**	Stuks: 20	**121-61105**	Stuks: 10
122-61105	Stuks: 10	**123-61105**	Stuks: 10	**124-61105**	Stuks: 10
154-61105	Stuks: 10	**157-61105**	Stuks: 10	**161-61105**	Stuks: 10
200-61105	Stuks: 10	**220-61105**	Stuks: 10	**221-61105**	Stuks: 10

AFWERKINGSSET MET TRANSPARANT TEKSTVELD

100-60905	Stuks: 20	**101-60905**	Stuks: 20	**102-60905**	Stuks: 20
104-60905	Stuks: 20	**121-60905**	Stuks: 10	**122-60905**	Stuks: 10
123-60905	Stuks: 10	**124-60905**	Stuks: 10	**154-60905**	Stuks: 10
157-60905	Stuks: 10	**161-60905**	Stuks: 10	**200-60905**	Stuks: 10
220-60905	Stuks: 10	**221-60905**	Stuks: 10		

AFWERKINGSSET MET TRANSPARANT VENSTERTJE (ZIE ACCESSOIRES VOOR LEDVERLICHTINGSELEMENTEN)

100-60005	Stuks: 20	**101-60005**	Stuks: 20	**102-60005**	Stuks: 20
104-60005	Stuks: 20	**121-60005**	Stuks: 10	**122-60005**	Stuks: 10
123-60005	Stuks: 10	**124-60005**	Stuks: 10	**154-60005**	Stuks: 10
157-60005	Stuks: 10	**161-60005**	Stuks: 10	**200-60005**	Stuks: 10
220-60005	Stuks: 10	**221-60005**	Stuks: 10		

AFWERKINGSSET VOOR MECHANISCH GECONTROLEERDE VENTILATIEBEDIENING

100-61106	Stuks: 20	**101-61106**	Stuks: 20	**102-61106**	Stuks: 20
104-61106	Stuks: 20	**121-61106**	Stuks: 10	**122-61106**	Stuks: 10
123-61106	Stuks: 10	**124-61106**	Stuks: 10	**154-61106**	Stuks: 10
157-61106	Stuks: 10	**161-61106**	Stuks: 10	**200-61106**	Stuks: 10
220-61106	Stuks: 10	**221-61106**	Stuks: 10		

VOLLEDIG APPARAAT MET INSTEEKKLEMMEN, VOOR SCHROEFBEVESTIGING

100-81615	Stuks: 10	**101-81615**	Stuks: 10	**111-81615**	Stuks: 10

Afdekplaten afzonderlijk te bestellen.
Afbeeldingen afgewerkte producten louter ter illustratie.

Wisselschakelaar, 16 A

- centerafstand: 71 mm

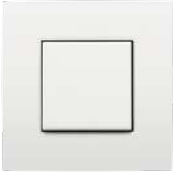

16 A
250 Vac

SOKKEL

170-71671	Stuks: 10	Met insteekklemmen, voor schroefbevestiging

170-71661	Stuks: 10	Met schroefklemmen, voor schroefbevestiging

AFWERKINGSSET

100-61105	Stuks: 20	**101-61105**	Stuks: 20	**111-61105**	Stuks: 20
102-61105	Stuks: 20	**104-61105**	Stuks: 20	**121-61105**	Stuks: 10
122-61105	Stuks: 10	**123-61105**	Stuks: 10	**124-61105**	Stuks: 10
154-61105	Stuks: 10	**157-61105**	Stuks: 10	**161-61105**	Stuks: 10
200-61105	Stuks: 10	**220-61105**	Stuks: 10	**221-61105**	Stuks: 10

AFWERKINGSSET MET TRANSPARANT TEKSTVELD

100-60905	Stuks: 20	**101-60905**	Stuks: 20	**102-60905**	Stuks: 20
104-60905	Stuks: 20	**121-60905**	Stuks: 10	**122-60905**	Stuks: 10
123-60905	Stuks: 10	**124-60905**	Stuks: 10	**154-60905**	Stuks: 10
157-60905	Stuks: 10	**161-60905**	Stuks: 10	**200-60905**	Stuks: 10
220-60905	Stuks: 10	**221-60905**	Stuks: 10		

AFWERKINGSSET MET TRANSPARANT VENSTERTJE (ZIE ACCESSOIRES VOOR LEDVERLICHTINGSELEMENTEN)

100-60005	Stuks: 20	**101-60005**	Stuks: 20	**102-60005**	Stuks: 20
104-60005	Stuks: 20	**121-60005**	Stuks: 10	**122-60005**	Stuks: 10
123-60005	Stuks: 10	**124-60005**	Stuks: 10	**154-60005**	Stuks: 10
157-60005	Stuks: 10	**161-60005**	Stuks: 10	**200-60005**	Stuks: 10
220-60005	Stuks: 10	**221-60005**	Stuks: 10		

AFWERKINGSSET VOOR MECHANISCH GECONTROLEERDE VENTILATIEBEDIENING

100-61106	Stuks: 20	**101-61106**	Stuks: 20	**102-61106**	Stuks: 20
104-61106	Stuks: 20	**121-61106**	Stuks: 10	**122-61106**	Stuks: 10
123-61106	Stuks: 10	**124-61106**	Stuks: 10	**154-61106**	Stuks: 10
157-61106	Stuks: 10	**161-61106**	Stuks: 10	**200-61106**	Stuks: 10
220-61106	Stuks: 10	**221-61106**	Stuks: 10		

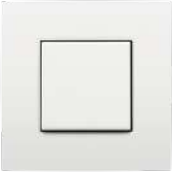

Kruisschakelaar

- centerafstand: 71 mm

10 A
250 Vac

SOKKEL

170-71715	Stuks: 10	Met insteekklemmen, voor schroefbevestiging

170-71701	Stuks: 10	Met schroefklemmen, voor schroefbevestiging

AFWERKINGSSET

100-61105	Stuks: 20	**101-61105**	Stuks: 20	**111-61105**	Stuks: 20
102-61105	Stuks: 20	**104-61105**	Stuks: 20	**121-61105**	Stuks: 10
122-61105	Stuks: 10	**123-61105**	Stuks: 10	**124-61105**	Stuks: 10
154-61105	Stuks: 10	**157-61105**	Stuks: 10	**161-61105**	Stuks: 10
200-61105	Stuks: 10	**220-61105**	Stuks: 10	**221-61105**	Stuks: 10

AFWERKINGSSET MET TRANSPARANT TEKSTVELD

100-60905	Stuks: 20	**101-60905**	Stuks: 20	**102-60905**	Stuks: 20
104-60905	Stuks: 20	**121-60905**	Stuks: 10	**122-60905**	Stuks: 10
123-60905	Stuks: 10	**124-60905**	Stuks: 10	**154-60905**	Stuks: 10
157-60905	Stuks: 10	**161-60905**	Stuks: 10	**200-60905**	Stuks: 10
220-60905	Stuks: 10	**221-60905**	Stuks: 10		

AFWERKINGSSET MET TRANSPARANT VENSTERTJE (ZIE ACCESSOIRES VOOR LEDVERLICHTINGSELEMENTEN)

100-60005	Stuks: 20	**101-60005**	Stuks: 20	**102-60005**	Stuks: 20
104-60005	Stuks: 20	**121-60005**	Stuks: 10	**122-60005**	Stuks: 10
123-60005	Stuks: 10	**124-60005**	Stuks: 10	**154-60005**	Stuks: 10
157-60005	Stuks: 10	**161-60005**	Stuks: 10	**200-60005**	Stuks: 10
220-60005	Stuks: 10	**221-60005**	Stuks: 10		

VOLLEDIG APPARAAT MET INSTEEKKLEMMEN, VOOR SCHROEFBEVESTIGING

100-81715	Stuks: 10	**101-81715**	Stuks: 10	**111-81715**	Stuks: 10

Afdekplaten afzonderlijk te bestellen.
Afbeeldingen afgewerkte producten louter ter illustratie.

Tweepolige wisselschakelaar

- centerafstand: 71 mm

10 A
250 Vac

SOKKEL

170-72215	Stuks: 10	Met insteekklemmen, voor schroefbevestiging

170-72201	Stuks: 10	Met schroefklemmen, voor schroefbevestiging

AFWERKINGSSET

100-61105	Stuks: 20	**101-61105**	Stuks: 20	**111-61105**	Stuks: 20
102-61105	Stuks: 20	**104-61105**	Stuks: 20	**121-61105**	Stuks: 10
122-61105	Stuks: 10	**123-61105**	Stuks: 10	**124-61105**	Stuks: 10
154-61105	Stuks: 10	**157-61105**	Stuks: 10	**161-61105**	Stuks: 10
200-61105	Stuks: 10	**220-61105**	Stuks: 10	**221-61105**	Stuks: 10

AFWERKINGSSET MET TRANSPARANT TEKSTVELD

100-60905	Stuks: 20	**101-60905**	Stuks: 20	**102-60905**	Stuks: 20
104-60905	Stuks: 20	**121-60905**	Stuks: 10	**122-60905**	Stuks: 10
123-60905	Stuks: 10	**124-60905**	Stuks: 10	**154-60905**	Stuks: 10
157-60905	Stuks: 10	**161-60905**	Stuks: 10	**200-60905**	Stuks: 10
220-60905	Stuks: 10	**221-60905**	Stuks: 10		

AFWERKINGSSET MET TRANSPARANT VENSTERTJE (ZIE ACCESSOIRES VOOR LEDVERLICHTINGSELEMENTEN)

100-60005	Stuks: 20	**101-60005**	Stuks: 20	**102-60005**	Stuks: 20
104-60005	Stuks: 20	**121-60005**	Stuks: 10	**122-60005**	Stuks: 10
123-60005	Stuks: 10	**124-60005**	Stuks: 10	**154-60005**	Stuks: 10
157-60005	Stuks: 10	**161-60005**	Stuks: 10	**200-60005**	Stuks: 10
220-60005	Stuks: 10	**221-60005**	Stuks: 10		

AFWERKINGSSET VOOR MECHANISCH GECONTROLEERDE VENTILATIEBEDIENING

100-61106	Stuks: 20	**101-61106**	Stuks: 20	**102-61106**	Stuks: 20
104-61106	Stuks: 20	**121-61106**	Stuks: 10	**122-61106**	Stuks: 10
123-61106	Stuks: 10	**124-61106**	Stuks: 10	**154-61106**	Stuks: 10
157-61106	Stuks: 10	**161-61106**	Stuks: 10	**200-61106**	Stuks: 10
220-61106	Stuks: 10	**221-61106**	Stuks: 10		

Hotelkaartschakelaar, NO of NG

Het ledverlichtingselement moet afzonderlijk worden besteld (zie accessoires). Deze schakelaar is geschikt voor kaarten met een dikte van 0,75 tot 1,2 mm en een breedte van 45 tot 54 mm.

- centerafstand: 71 mm

SOKKEL

170-73015	Stuks: 10	Met insteekklemmen, voor schroefbevestiging

170-73001	Stuks: 10	Met schroefklemmen, voor schroefbevestiging

AFWERKINGSSET

100-61901	Stuks: 10	**101-61901**	Stuks: 10	**102-61901**	Stuks: 10
104-61901	Stuks: 10	**121-61901**	Stuks: 10	**122-61901**	Stuks: 10
123-61901	Stuks: 10	**124-61901**	Stuks: 10	**154-61901**	Stuks: 10
157-61901	Stuks: 10	**161-61901**	Stuks: 10	**200-61901**	Stuks: 10
220-61901	Stuks: 10	**221-61901**	Stuks: 10		

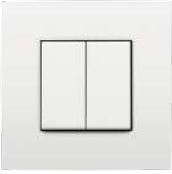

Serieschakelaar

- centerafstand: 71 mm

10 A
250 Vac

SOKKEL

170-71515	Stuks: 10	Met insteekklemmen, voor schroefbevestiging

170-71501	Stuks: 10	Met schroefklemmen, voor schroefbevestiging

AFWERKINGSSET

100-61505	Stuks: 20	**101-61505**	Stuks: 20	**111-61505**	Stuks: 20
102-61505	Stuks: 20	**104-61505**	Stuks: 20	**121-61505**	Stuks: 10
122-61505	Stuks: 10	**123-61505**	Stuks: 10	**124-61505**	Stuks: 10
154-61505	Stuks: 10	**157-61505**	Stuks: 10	**161-61505**	Stuks: 10
200-61505	Stuks: 10	**220-61505**	Stuks: 10	**221-61505**	Stuks: 10

AFWERKINGSSET MET TWEE TRANSPARANTE VENSTERTJES (ZIE ACCESSOIRES VOOR LEDVERLICHTINGSELEMENTEN)

100-61507	Stuks: 20	**101-61507**	Stuks: 20	**102-61507**	Stuks: 20
104-61507	Stuks: 20	**121-61507**	Stuks: 10	**122-61507**	Stuks: 10
123-61507	Stuks: 10	**124-61507**	Stuks: 10	**154-61507**	Stuks: 10
157-61507	Stuks: 10	**161-61507**	Stuks: 10	**200-61507**	Stuks: 10
220-61507	Stuks: 10	**221-61507**	Stuks: 10		

VOLLEDIG APPARAAT MET INSTEEKKLEMMEN, VOOR SCHROEFBEVESTIGING

100-81515	Stuks: 10	**101-81515**	Stuks: 10	**111-81515**	Stuks: 10

Afdekplaten afzonderlijk te bestellen.
Afbeeldingen afgewerkte producten louter ter illustratie.

Wisselschakelaar + NO-drukknop

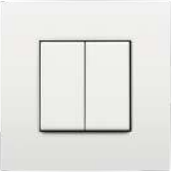

- centerafstand: 71 mm

10 A
250 Vac

SOKKEL

170-75615	Stuks: 10	Met insteekklemmen, voor schroefbevestiging
170-75601	Stuks: 10	Met schroefklemmen, voor schroefbevestiging

AFWERKINGSSET

100-61505	Stuks: 20	**101-61505**	Stuks: 20	**111-61505**	Stuks: 20
102-61505	Stuks: 20	**104-61505**	Stuks: 20	**121-61505**	Stuks: 10
122-61505	Stuks: 10	**123-61505**	Stuks: 10	**124-61505**	Stuks: 10
154-61505	Stuks: 10	**157-61505**	Stuks: 10	**161-61505**	Stuks: 10
200-61505	Stuks: 10	**220-61505**	Stuks: 10	**221-61505**	Stuks: 10

AFWERKINGSSET MET TWEE TRANSPARANTE VENSTERTJES (ZIE ACCESSOIRES VOOR LEDVERLICHTINGSELEMENTEN)

100-61507	Stuks: 20	**101-61507**	Stuks: 20	**102-61507**	Stuks: 20
104-61507	Stuks: 20	**121-61507**	Stuks: 10	**122-61507**	Stuks: 10
123-61507	Stuks: 10	**124-61507**	Stuks: 10	**154-61507**	Stuks: 10
157-61507	Stuks: 10	**161-61507**	Stuks: 10	**200-61507**	Stuks: 10
220-61507	Stuks: 10	**221-61507**	Stuks: 10		

Tweevoudige wisselschakelaar

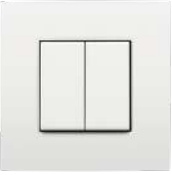

- centerafstand: 71 mm

10 A
250 Vac

SOKKEL

170-72615	Stuks: 10	Met insteekklemmen, voor schroefbevestiging
170-72601	Stuks: 10	Met schroefklemmen, voor schroefbevestiging

AFWERKINGSSET

100-61505	Stuks: 20	**101-61505**	Stuks: 20	**111-61505**	Stuks: 20
102-61505	Stuks: 20	**104-61505**	Stuks: 20	**121-61505**	Stuks: 10
122-61505	Stuks: 10	**123-61505**	Stuks: 10	**124-61505**	Stuks: 10
154-61505	Stuks: 10	**157-61505**	Stuks: 10	**161-61505**	Stuks: 10
200-61505	Stuks: 10	**220-61505**	Stuks: 10	**221-61505**	Stuks: 10

AFWERKINGSSET MET TWEE TRANSPARANTE VENSTERTJES (ZIE ACCESSOIRES VOOR LEDVERLICHTINGSELEMENTEN)

100-61507	Stuks: 20	**101-61507**	Stuks: 20	**102-61507**	Stuks: 20
104-61507	Stuks: 20	**121-61507**	Stuks: 10	**122-61507**	Stuks: 10
123-61507	Stuks: 10	**124-61507**	Stuks: 10	**154-61507**	Stuks: 10
157-61507	Stuks: 10	**161-61507**	Stuks: 10	**200-61507**	Stuks: 10
220-61507	Stuks: 10	**221-61507**	Stuks: 10		

Enkelpolige controleschakelaar met drie aansluitklemmen

- centerafstand: 71 mm

10 A
250 Vac

SOKKEL

170-77115	Stuks: 10	Met insteekklemmen, voor schroefbevestiging

170-77101	Stuks: 10	Met schroefklemmen, voor schroefbevestiging

AFWERKINGSSET MET TRANSPARANT VENSTERTJE (ZIE ACCESSOIRES VOOR LEDVERLICHTINGSELEMENTEN)

100-60005	Stuks: 20	**101-60005**	Stuks: 20	**102-60005**	Stuks: 20
104-60005	Stuks: 20	**121-60005**	Stuks: 10	**122-60005**	Stuks: 10
123-60005	Stuks: 10	**124-60005**	Stuks: 10	**154-60005**	Stuks: 10
157-60005	Stuks: 10	**161-60005**	Stuks: 10	**200-60005**	Stuks: 10
220-60005	Stuks: 10	**221-60005**	Stuks: 10		

Tweepolige controleschakelaar

- centerafstand: 71 mm

10 A
250 Vac

SOKKEL

170-71215	Stuks: 10	Met insteekklemmen, voor schroefbevestiging

170-71201	Stuks: 10	Met schroefklemmen, voor schroefbevestiging

AFWERKINGSSET MET TRANSPARANT VENSTERTJE (ZIE ACCESSOIRES VOOR LEDVERLICHTINGSELEMENTEN)

100-60005	Stuks: 20	**101-60005**	Stuks: 20	**102-60005**	Stuks: 20
104-60005	Stuks: 20	**121-60005**	Stuks: 10	**122-60005**	Stuks: 10
123-60005	Stuks: 10	**124-60005**	Stuks: 10	**154-60005**	Stuks: 10
157-60005	Stuks: 10	**161-60005**	Stuks: 10	**200-60005**	Stuks: 10
220-60005	Stuks: 10	**221-60005**	Stuks: 10		

Afdekplaten afzonderlijk te bestellen.
Afbeeldingen afgewerkte producten louter ter illustratie.

Tweepolige controleschakelaar, 16 A

- centerafstand: 71 mm

16 A
250 Vac

SOKKEL

170-71315	Stuks: 10	Met insteekklemmen, voor schroefbevestiging
170-71301	Stuks: 10	Met schroefklemmen, voor schroefbevestiging

AFWERKINGSSET MET TRANSPARANT VENSTERTJE (ZIE ACCESSOIRES VOOR LEDVERLICHTINGSELEMENTEN)

100-60005	Stuks: 20	**101-60005**	Stuks: 20	**102-60005**	Stuks: 20
104-60005	Stuks: 20	**121-60005**	Stuks: 10	**122-60005**	Stuks: 10
123-60005	Stuks: 10	**124-60005**	Stuks: 10	**154-60005**	Stuks: 10
157-60005	Stuks: 10	**161-60005**	Stuks: 10	**200-60005**	Stuks: 10
220-60005	Stuks: 10	**221-60005**	Stuks: 10		

Wisselcontroleschakelaar met vier aansluitklemmen

- centerafstand: 71 mm

10 A
250 Vac

SOKKEL

170-77615	Stuks: 10	Met insteekklemmen, voor schroefbevestiging
170-77601	Stuks: 10	Met schroefklemmen, voor schroefbevestiging

AFWERKINGSSET MET TRANSPARANT VENSTERTJE (ZIE ACCESSOIRES VOOR LEDVERLICHTINGSELEMENTEN)

100-60005	Stuks: 20	**101-60005**	Stuks: 20	**102-60005**	Stuks: 20
104-60005	Stuks: 20	**121-60005**	Stuks: 10	**122-60005**	Stuks: 10
123-60005	Stuks: 10	**124-60005**	Stuks: 10	**154-60005**	Stuks: 10
157-60005	Stuks: 10	**161-60005**	Stuks: 10	**200-60005**	Stuks: 10
220-60005	Stuks: 10	**221-60005**	Stuks: 10		

Tweepolige trekschakelaar

- centerafstand: 71 mm

10 A
250 Vac

SOKKEL

170-71215	Stuks: 10	Met insteekklemmen, voor schroefbevestiging

170-71201	Stuks: 10	Met schroefklemmen, voor schroefbevestiging

AFWERKINGSSET

100-63606	Stuks: 10	**101-63606**	Stuks: 10	**102-63606**	Stuks: 10
104-63606	Stuks: 10	**121-63606**	Stuks: 10	**122-63606**	Stuks: 10
123-63606	Stuks: 10	**124-63606**	Stuks: 10	**154-63606**	Stuks: 10
157-63606	Stuks: 10	**161-63606**	Stuks: 10	**200-63606**	Stuks: 10
220-63606	Stuks: 10	**221-63606**	Stuks: 10		

Tweepolige trekschakelaar, 16 A

- centerafstand: 71 mm

16 A
250 Vac

SOKKEL

170-71315	Stuks: 10	Met insteekklemmen, voor schroefbevestiging

170-71301	Stuks: 10	Met schroefklemmen, voor schroefbevestiging

AFWERKINGSSET

100-63606	Stuks: 10	**101-63606**	Stuks: 10	**102-63606**	Stuks: 10
104-63606	Stuks: 10	**121-63606**	Stuks: 10	**122-63606**	Stuks: 10
123-63606	Stuks: 10	**124-63606**	Stuks: 10	**154-63606**	Stuks: 10
157-63606	Stuks: 10	**161-63606**	Stuks: 10	**200-63606**	Stuks: 10
220-63606	Stuks: 10	**221-63606**	Stuks: 10		

Afdekplaten afzonderlijk te bestellen.
Afbeeldingen afgewerkte producten louter ter illustratie.

Wisseltrekschakelaar

- centerafstand: 71 mm

10 A
250 Vac

SOKKEL

170-71615	Stuks: 10	Met insteekklemmen, voor schroefbevestiging

170-71601	Stuks: 10	Met schroefklemmen, voor schroefbevestiging

AFWERKINGSSET

100-63606	Stuks: 10	**101-63606**	Stuks: 10	**102-63606**	Stuks: 10
104-63606	Stuks: 10	**121-63606**	Stuks: 10	**122-63606**	Stuks: 10
123-63606	Stuks: 10	**124-63606**	Stuks: 10	**154-63606**	Stuks: 10
157-63606	Stuks: 10	**161-63606**	Stuks: 10	**200-63606**	Stuks: 10
220-63606	Stuks: 10	**221-63606**	Stuks: 10		

Wisseltrekschakelaar, 16 A

- centerafstand: 71 mm

16 A
250 Vac

SOKKEL

170-71671	Stuks: 10	Met insteekklemmen, voor schroefbevestiging

170-71661	Stuks: 10	Met schroefklemmen, voor schroefbevestiging

AFWERKINGSSET

100-63606	Stuks: 10	**101-63606**	Stuks: 10	**102-63606**	Stuks: 10
104-63606	Stuks: 10	**121-63606**	Stuks: 10	**122-63606**	Stuks: 10
123-63606	Stuks: 10	**124-63606**	Stuks: 10	**154-63606**	Stuks: 10
157-63606	Stuks: 10	**161-63606**	Stuks: 10	**200-63606**	Stuks: 10
220-63606	Stuks: 10	**221-63606**	Stuks: 10		

Kruistrekschakelaar

- centerafstand: 71 mm

10 A
250 Vac

SOKKEL

170-71715	Stuks: 10	Met insteekklemmen, voor schroefbevestiging

170-71701	Stuks: 10	Met schroefklemmen, voor schroefbevestiging

AFWERKINGSSET

100-63606	Stuks: 10	**101-63606**	Stuks: 10	**102-63606**	Stuks: 10
104-63606	Stuks: 10	**121-63606**	Stuks: 10	**122-63606**	Stuks: 10
123-63606	Stuks: 10	**124-63606**	Stuks: 10	**154-63606**	Stuks: 10
157-63606	Stuks: 10	**161-63606**	Stuks: 10	**200-63606**	Stuks: 10
220-63606	Stuks: 10	**221-63606**	Stuks: 10		

Trekdrukknop, NO of NG

- centerafstand: 71 mm

10 A
250 Vac

SOKKEL

170-73015	Stuks: 10	Met insteekklemmen, voor schroefbevestiging

170-73001	Stuks: 10	Met schroefklemmen, voor schroefbevestiging

AFWERKINGSSET

100-63906	Stuks: 10	**101-63906**	Stuks: 10	**102-63906**	Stuks: 10
104-63906	Stuks: 10	**121-63906**	Stuks: 10	**122-63906**	Stuks: 10
123-63906	Stuks: 10	**124-63906**	Stuks: 10	**154-63906**	Stuks: 10
157-63906	Stuks: 10	**161-63906**	Stuks: 10	**200-63906**	Stuks: 10
220-63906	Stuks: 10	**221-63906**	Stuks: 10		

Afdekplaten afzonderlijk te bestellen.
Afbeeldingen afgewerkte producten louter ter illustratie.

Tweepolige tijdschakelaar instelbaar tot 15 minuten, 16 A

Gebruik CE-gemarkeerde inbouwdozen voor schroefbevestiging met een inbouwdiepte van 50 mm.

- inbouwdiepte: 40 mm

t 16 A 250 Vac

SOKKEL

170-04800 Stuks: 6 Met schroefklemmen, voor schroefbevestiging

AFWERKINGSSET

	100-64806	Stuks: 10		**101-64806**	Stuks: 10		**102-64806**	Stuks: 10
	104-64806	Stuks: 10		**121-64806**	Stuks: 10		**122-64806**	Stuks: 10
	123-64806	Stuks: 10		**124-64806**	Stuks: 10		**154-64806**	Stuks: 10
	157-64806	Stuks: 10		**161-64806**	Stuks: 10		**200-64806**	Stuks: 10
	220-64806	Stuks: 10		**221-64806**	Stuks: 10			

Tweepolige tijdschakelaar instelbaar tot 120 minuten, 16 A

Gebruik CE-gemarkeerde inbouwdozen voor schroefbevestiging met een inbouwdiepte van 50 mm.

- inbouwdiepte: 40 mm

t 16 A 250 Vac

SOKKEL

170-04900 Stuks: 6 Met schroefklemmen, voor schroefbevestiging

AFWERKINGSSET

	100-64906	Stuks: 10		**101-64906**	Stuks: 10		**102-64906**	Stuks: 10
	104-64906	Stuks: 10		**121-64906**	Stuks: 10		**122-64906**	Stuks: 10
	123-64906	Stuks: 10		**124-64906**	Stuks: 10		**154-64906**	Stuks: 10
	157-64906	Stuks: 10		**161-64906**	Stuks: 10		**200-64906**	Stuks: 10
	220-64906	Stuks: 10		**221-64906**	Stuks: 10			

Rolluikschakelaar, elektrisch gescheiden

Deze schakelaar wordt gebruikt om de motoren te bedienen van onder meer rolluiken, garagepoorten, jaloezieën en markiezen.

Als je de draairichting wil veranderen, moet je eerst de linkertoets op 'STOP' plaatsen, dan op het juiste pijltje drukken op de rechtertoets en vervolgens opnieuw op ' START' drukken.

- centerafstand: 71 mm

10 A
250 Vac

SOKKEL

170-75915	Stuks: 10	Met insteekklemmen, voor schroefbevestiging

170-75901	Stuks: 10	Met schroefklemmen, voor schroefbevestiging

AFWERKINGSSET

100-65905	Stuks: 10	**101-65905**	Stuks: 10	**102-65905**	Stuks: 10
104-65905	Stuks: 10	**121-65905**	Stuks: 10	**122-65905**	Stuks: 10
123-65905	Stuks: 10	**124-65905**	Stuks: 10	**154-65905**	Stuks: 10
157-65905	Stuks: 10	**161-65905**	Stuks: 10	**200-65905**	Stuks: 10
220-65905	Stuks: 10	**221-65905**	Stuks: 10		

Rolluikdrukknop, elektrisch gescheiden

Deze drukknop wordt gebruikt om de motoren te bedienen van onder meer rolluiken, garagepoorten, jaloezieën en markiezen.

- centerafstand: 71 mm

10 A
250 Vac

SOKKEL

170-85915	Stuks: 10	Met insteekklemmen, voor schroefbevestiging

170-85901	Stuks: 10	Met schroefklemmen, voor schroefbevestiging

AFWERKINGSSET

100-65914	Stuks: 10	**101-65914**	Stuks: 10	**111-65914**	Stuks: 10
102-65914	Stuks: 10	**104-65914**	Stuks: 10	**121-65914**	Stuks: 10
122-65914	Stuks: 10	**123-65914**	Stuks: 10	**124-65914**	Stuks: 10
154-65914	Stuks: 10	**157-65914**	Stuks: 10	**161-65914**	Stuks: 10
200-65914	Stuks: 10	**220-65914**	Stuks: 10	**221-65914**	Stuks: 10

Afdekplaten afzonderlijk te bestellen.
Afbeeldingen afgewerkte producten louter ter illustratie.

Rolluikdrukknop, voor elektronische bedieningen

Deze drukknop wordt gebruikt om de motoren te bedienen van onder meer rolluiken, garagepoorten, jaloezieën en markiezen.

- centerafstand: 71 mm

10 A
250 Vac

SOKKEL

170-95915	Stuks: 10	Met insteekklemmen, voor schroefbevestiging

170-95901	Stuks: 10	Met schroefklemmen, voor schroefbevestiging

AFWERKINGSSET

100-65918	Stuks: 10	**101-65918**	Stuks: 10	**102-65918**	Stuks: 10
104-65918	Stuks: 10	**121-65918**	Stuks: 10	**122-65918**	Stuks: 10
123-65918	Stuks: 10	**124-65918**	Stuks: 10	**154-65918**	Stuks: 10
157-65918	Stuks: 10	**161-65918**	Stuks: 10	**200-65918**	Stuks: 10
220-65918	Stuks: 10	**221-65918**	Stuks: 10		

Impulsgever met draaibediening, 25 A

De impulsgever met draaibediening wordt gebruikt om de motoren te bedienen van onder meer rolluiken, garagepoorten en jaloezieën.

- centerafstand: 71 mm

25 A
250 Vac

SOKKEL

170-35901	Stuks: 10	Met schroefklemmen, voor schroefbevestiging

AFWERKINGSSET (UP/DOWN)

100-65926	Stuks: 10	**101-65926**	Stuks: 10	**102-65926**	Stuks: 10
104-65926	Stuks: 10	**121-65926**	Stuks: 10	**122-65926**	Stuks: 10
123-65926	Stuks: 10	**124-65926**	Stuks: 10	**154-65926**	Stuks: 10
157-65926	Stuks: 10	**161-65926**	Stuks: 10	**200-65926**	Stuks: 10
220-65926	Stuks: 10	**221-65926**	Stuks: 10		

Draaischakelaar voor motoren, drie snelheden (0-1-2 en 1-2-3), 20 A

- centerafstand: 71 mm

20 A
250 Vac

SOKKEL

170-45901	Stuks: 10	Met schroefklemmen, voor schroefbevestiging

AFWERKINGSSET (1-2-3)

100-65936	Stuks: 10	**101-65936**	Stuks: 10	**111-65936**	Stuks: 10
102-65936	Stuks: 10	**104-65936**	Stuks: 10	**121-65936**	Stuks: 10
122-65936	Stuks: 10	**123-65936**	Stuks: 10	**124-65936**	Stuks: 10
154-65936	Stuks: 10	**157-65936**	Stuks: 10	**161-65936**	Stuks: 10
200-65936	Stuks: 10	**220-65936**	Stuks: 10	**221-65936**	Stuks: 10

AFWERKINGSSET (0-1-2)

100-65937	Stuks: 10	**101-65937**	Stuks: 10	**111-65937**	Stuks: 10
102-65937	Stuks: 10	**104-65937**	Stuks: 10	**121-65937**	Stuks: 10
122-65937	Stuks: 10	**123-65937**	Stuks: 10	**124-65937**	Stuks: 10
154-65937	Stuks: 10	**157-65937**	Stuks: 10	**161-65937**	Stuks: 10
200-65937	Stuks: 10	**220-65937**	Stuks: 10	**221-65937**	Stuks: 10

Draaischakelaar voor motoren, drie snelheden (1-0-2), 25 A

Ook geschikt voor rolluiken als de afwerkingsset 1XX-65926 gebruikt wordt.

- centerafstand: 71 mm

25 A
250 Vac

SOKKEL

170-55901	Stuks: 10	Met schroefklemmen, voor schroefbevestiging

AFWERKINGSSET (UP/DOWN)

100-65926	Stuks: 10	**101-65926**	Stuks: 10	**102-65926**	Stuks: 10
104-65926	Stuks: 10	**121-65926**	Stuks: 10	**122-65926**	Stuks: 10
123-65926	Stuks: 10	**124-65926**	Stuks: 10	**154-65926**	Stuks: 10
157-65926	Stuks: 10	**161-65926**	Stuks: 10	**200-65926**	Stuks: 10
220-65926	Stuks: 10	**221-65926**	Stuks: 10		

AFWERKINGSSET (1-0-2)

100-65938	Stuks: 10	**101-65938**	Stuks: 10	**111-65938**	Stuks: 10
102-65938	Stuks: 10	**104-65938**	Stuks: 10	**121-65938**	Stuks: 10
122-65938	Stuks: 10	**123-65938**	Stuks: 10	**124-65938**	Stuks: 10
154-65938	Stuks: 10	**157-65938**	Stuks: 10	**161-65938**	Stuks: 10
200-65938	Stuks: 10	**220-65938**	Stuks: 10	**221-65938**	Stuks: 10

Afdekplaten afzonderlijk te bestellen.
Afbeeldingen afgewerkte producten louter ter illustratie.

Drukknop met drie aansluitklemmen, NO

- centerafstand: 71 mm

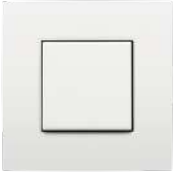

10 A
250 Vac

SOKKEL

170-70015	Stuks: 10	Met insteekklemmen, voor schroefbevestiging

170-70001	Stuks: 10	Met schroefklemmen, voor schroefbevestiging

AFWERKINGSSET

100-61105	Stuks: 20	**101-61105**	Stuks: 20	**111-61105**	Stuks: 20
102-61105	Stuks: 20	**104-61105**	Stuks: 20	**121-61105**	Stuks: 10
122-61105	Stuks: 10	**123-61105**	Stuks: 10	**124-61105**	Stuks: 10
154-61105	Stuks: 10	**157-61105**	Stuks: 10	**161-61105**	Stuks: 10
200-61105	Stuks: 10	**220-61105**	Stuks: 10	**221-61105**	Stuks: 10

AFWERKINGSSET MET TRANSPARANT TEKSTVELD

100-60905	Stuks: 20	**101-60905**	Stuks: 20	**102-60905**	Stuks: 20
104-60905	Stuks: 20	**121-60905**	Stuks: 10	**122-60905**	Stuks: 10
123-60905	Stuks: 10	**124-60905**	Stuks: 10	**154-60905**	Stuks: 10
157-60905	Stuks: 10	**161-60905**	Stuks: 10	**200-60905**	Stuks: 10
220-60905	Stuks: 10	**221-60905**	Stuks: 10		

AFWERKINGSSET MET TRANSPARANT VENSTERTJE (ZIE ACCESSOIRES VOOR LEDVERLICHTINGSELEMENTEN)

100-60005	Stuks: 20	**101-60005**	Stuks: 20	**102-60005**	Stuks: 20
104-60005	Stuks: 20	**121-60005**	Stuks: 10	**122-60005**	Stuks: 10
123-60005	Stuks: 10	**124-60005**	Stuks: 10	**154-60005**	Stuks: 10
157-60005	Stuks: 10	**161-60005**	Stuks: 10	**200-60005**	Stuks: 10
220-60005	Stuks: 10	**221-60005**	Stuks: 10		

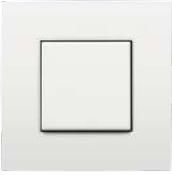

Drukknop met vier aansluitklemmen, NO of NG

- centerafstand: 71 mm

10 A
250 Vac

SOKKEL

170-73015	Stuks: 10	Met insteekklemmen, voor schroefbevestiging

170-73001	Stuks: 10	Met schroefklemmen, voor schroefbevestiging

AFWERKINGSSET

100-61105	Stuks: 20	**101-61105**	Stuks: 20	**111-61105**	Stuks: 20
102-61105	Stuks: 20	**104-61105**	Stuks: 20	**121-61105**	Stuks: 10
122-61105	Stuks: 10	**123-61105**	Stuks: 10	**124-61105**	Stuks: 10
154-61105	Stuks: 10	**157-61105**	Stuks: 10	**161-61105**	Stuks: 10
200-61105	Stuks: 10	**220-61105**	Stuks: 10	**221-61105**	Stuks: 10

AFWERKINGSSET MET TRANSPARANT TEKSTVELD

100-60905	Stuks: 20	**101-60905**	Stuks: 20	**102-60905**	Stuks: 20
104-60905	Stuks: 20	**121-60905**	Stuks: 10	**122-60905**	Stuks: 10
123-60905	Stuks: 10	**124-60905**	Stuks: 10	**154-60905**	Stuks: 10
157-60905	Stuks: 10	**161-60905**	Stuks: 10	**200-60905**	Stuks: 10
220-60905	Stuks: 10	**221-60905**	Stuks: 10		

AFWERKINGSSET MET TRANSPARANT VENSTERTJE (ZIE ACCESSOIRES VOOR LEDVERLICHTINGSELEMENTEN)

100-60005	Stuks: 20	**101-60005**	Stuks: 20	**102-60005**	Stuks: 20
104-60005	Stuks: 20	**121-60005**	Stuks: 10	**122-60005**	Stuks: 10
123-60005	Stuks: 10	**124-60005**	Stuks: 10	**154-60005**	Stuks: 10
157-60005	Stuks: 10	**161-60005**	Stuks: 10	**200-60005**	Stuks: 10
220-60005	Stuks: 10	**221-60005**	Stuks: 10		

Afdekplaten afzonderlijk te bestellen.
Afbeeldingen afgewerkte producten louter ter illustratie.

Tweevoudige drukknop, NO of NG

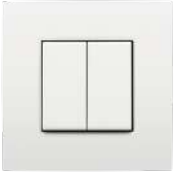

- centerafstand: 71 mm

10 A
250 Vac

SOKKEL

170-75015	Stuks: 10	Met insteekklemmen, voor schroefbevestiging

170-75001	Stuks: 10	Met schroefklemmen, voor schroefbevestiging

AFWERKINGSSET

100-61505	Stuks: 20	**101-61505**	Stuks: 20	**111-61505**	Stuks: 20
102-61505	Stuks: 20	**104-61505**	Stuks: 20	**121-61505**	Stuks: 10
122-61505	Stuks: 10	**123-61505**	Stuks: 10	**124-61505**	Stuks: 10
154-61505	Stuks: 10	**157-61505**	Stuks: 10	**161-61505**	Stuks: 10
200-61505	Stuks: 10	**220-61505**	Stuks: 10	**221-61505**	Stuks: 10

AFWERKINGSSET MET TWEE TRANSPARANTE VENSTERTJES (ZIE ACCESSOIRES VOOR LEDVERLICHTINGSELEMENTEN)

100-61507	Stuks: 20	**101-61507**	Stuks: 20	**102-61507**	Stuks: 20
104-61507	Stuks: 20	**121-61507**	Stuks: 10	**122-61507**	Stuks: 10
123-61507	Stuks: 10	**124-61507**	Stuks: 10	**154-61507**	Stuks: 10
157-61507	Stuks: 10	**161-61507**	Stuks: 10	**200-61507**	Stuks: 10
220-61507	Stuks: 10	**221-61507**	Stuks: 10		

Drukknop 6 A met E10-lamp met amberkleurige led

Deze drukknop is voorzien van een E10-lamp met amberkleurige 230 Vac-led. Zie accessoires voor andere ledkleuren. De drukknop is:
- geschikt voor neonlampen van 230 V of ledlampen van 6 V, 12 V, 24 V en 230 V met een E10-lampvoet.
- niet geschikt voor gloeilampen met een E10-lampvoet.

• centerafstand: 71 mm

6 A
250 Vac

SOKKEL

170-74001	Stuks: 10	Met schroefklemmen, voor schroefbevestiging

AFWERKINGSSET MET TRANSPARANTE RING

100-64006	Stuks: 20	**101-64006**	Stuks: 20	**102-64006**	Stuks: 20
104-64006	Stuks: 20	**121-64006**	Stuks: 10	**122-64006**	Stuks: 10
123-64006	Stuks: 10	**124-64006**	Stuks: 10	**154-64006**	Stuks: 10
157-64006	Stuks: 10	**161-64006**	Stuks: 10	**200-64006**	Stuks: 10
220-64006	Stuks: 10	**221-64006**	Stuks: 10		

AFWERKINGSSET MET TRANSPARANTE RING EN BELSYMBOOL

100-64007	Stuks: 20	**101-64007**	Stuks: 20	**102-64007**	Stuks: 20
104-64007	Stuks: 20	**121-64007**	Stuks: 10	**122-64007**	Stuks: 10
123-64007	Stuks: 10	**124-64007**	Stuks: 10	**154-64007**	Stuks: 10
157-64007	Stuks: 10	**161-64007**	Stuks: 10	**200-64007**	Stuks: 10
220-64007	Stuks: 10	**221-64007**	Stuks: 10		

AFWERKINGSSET MET TRANSPARANTE RING EN LAMPSYMBOOL

100-64008	Stuks: 20	**101-64008**	Stuks: 20	**102-64008**	Stuks: 20
104-64008	Stuks: 20	**121-64008**	Stuks: 10	**122-64008**	Stuks: 10
123-64008	Stuks: 10	**124-64008**	Stuks: 10	**154-64008**	Stuks: 10
157-64008	Stuks: 10	**161-64008**	Stuks: 10	**200-64008**	Stuks: 10
220-64008	Stuks: 10	**221-64008**	Stuks: 10		

AFWERKINGSSET MET TRANSPARANTE RING EN SLEUTELSYMBOOL

100-64009	Stuks: 20	**101-64009**	Stuks: 20	**102-64009**	Stuks: 20
104-64009	Stuks: 20	**121-64009**	Stuks: 10	**122-64009**	Stuks: 10
123-64009	Stuks: 10	**124-64009**	Stuks: 10	**154-64009**	Stuks: 10
157-64009	Stuks: 10	**161-64009**	Stuks: 10	**200-64009**	Stuks: 10
220-64009	Stuks: 10	**221-64009**	Stuks: 10		

Viervoudige potentiaalvrije 24V-drukknop, NO

- centerafstand: 71 mm

24 V

SOKKEL

170-47051	Stuks: 6	Met schroefklemmen, voor schroefbevestiging

AFWERKINGSSET

100-40050	Stuks: 6	**101-40050**	Stuks: 6	**102-40050**	Stuks: 6
104-40050	Stuks: 6	**121-40050**	Stuks: 6	**122-40050**	Stuks: 6
123-40050	Stuks: 6	**124-40050**	Stuks: 6	**154-40050**	Stuks: 6
157-40050	Stuks: 6	**161-40050**	Stuks: 6	**200-40050**	Stuks: 6
220-40050	Stuks: 6	**221-40050**	Stuks: 6		

AFWERKINGSSET MET TEKSTVELD

100-40250	Stuks: 6	**101-40250**	Stuks: 6	**102-40250**	Stuks: 6
104-40250	Stuks: 6	**121-40250**	Stuks: 6	**122-40250**	Stuks: 6
123-40250	Stuks: 6	**124-40250**	Stuks: 6	**154-40250**	Stuks: 6
157-40250	Stuks: 6	**161-40250**	Stuks: 6	**200-40250**	Stuks: 6
220-40250	Stuks: 6	**221-40250**	Stuks: 6		

Viervoudige potentiaalvrije 24V-drukknop met leds, NO

- centerafstand: 71 mm

24 V

SOKKEL MET AMBERKLEURIGE LEDS

170-47151	Stuks: 6	Met schroefklemmen, voor schroefbevestiging

SOKKEL MET BLAUWE LEDS

170-47161	Stuks: 6	Met schroefklemmen, voor schroefbevestiging

SOKKEL MET WITTE LEDS

NIEUW	**170-47171**	Stuks: 6	Met schroefklemmen, voor schroefbevestiging

AFWERKINGSSET

100-40150	Stuks: 6	**101-40150**	Stuks: 6	**102-40150**	Stuks: 6
104-40150	Stuks: 6	**121-40150**	Stuks: 6	**122-40150**	Stuks: 6
123-40150	Stuks: 6	**124-40150**	Stuks: 6	**154-40150**	Stuks: 6
157-40150	Stuks: 6	**161-40150**	Stuks: 6	**200-40150**	Stuks: 6
220-40150	Stuks: 6	**221-40150**	Stuks: 6		

AFWERKINGSSET MET TRANSPARANT TEKSTVELD

100-40350	Stuks: 6	**101-40350**	Stuks: 6	**102-40350**	Stuks: 6
104-40350	Stuks: 6	**121-40350**	Stuks: 6	**122-40350**	Stuks: 6
123-40350	Stuks: 6	**124-40350**	Stuks: 6	**154-40350**	Stuks: 6
157-40350	Stuks: 6	**161-40350**	Stuks: 6	**200-40350**	Stuks: 6
220-40350	Stuks: 6	**221-40350**	Stuks: 6		

D.1
D.2
D.3
D.4
D.5
D.6

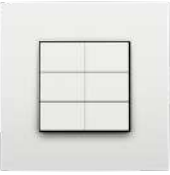

Zesvoudige potentiaalvrije 24V-drukknop, NO

- centerafstand: 71 mm

24 V

SOKKEL

170-67051	Stuks: 6	Met schroefklemmen, voor schroefbevestiging

AFWERKINGSSET

100-60050	Stuks: 6	**101-60050**	Stuks: 6	**102-60050**	Stuks: 6
104-60050	Stuks: 6	**121-60050**	Stuks: 6	**122-60050**	Stuks: 6
123-60050	Stuks: 6	**124-60050**	Stuks: 6	**154-60050**	Stuks: 6
157-60050	Stuks: 6	**161-60050**	Stuks: 6	**200-60050**	Stuks: 6
220-60050	Stuks: 6	**221-60050**	Stuks: 6		

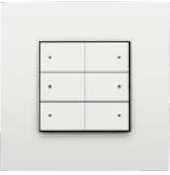

Zesvoudige potentiaalvrije 24V-drukknop met LEDs, NO

- centerafstand: 71 mm

24 V

SOKKEL MET AMBERKLEURIGE LEDS

170-67151	Stuks: 6	Met schroefklemmen, voor schroefbevestiging

SOKKEL MET BLAUWE LEDS

170-67161	Stuks: 6	Met schroefklemmen, voor schroefbevestiging

SOKKEL MET WITTE LEDS

NIEUW	**170-67171**	Stuks: 6	Met schroefklemmen, voor schroefbevestiging

100-60150	Stuks: 6	**101-60150**	Stuks: 6	**102-60150**	Stuks: 6
104-60150	Stuks: 6	**121-60150**	Stuks: 6	**122-60150**	Stuks: 6
123-60150	Stuks: 6	**124-60150**	Stuks: 6	**154-60150**	Stuks: 6
157-60150	Stuks: 6	**161-60150**	Stuks: 6	**200-60150**	Stuks: 6
220-60150	Stuks: 6	**221-60150**	Stuks: 6		

Afdekplaten afzonderlijk te bestellen.
Afbeeldingen afgewerkte producten louter ter illustratie.

Elektronische thermostaat

Tweepuntsregelaar voor de centrale verwarming, elektrische verwarming of airconditioning.

- voedingsspanning: 230 Vac, 50 Hz
- twee werkingsmodes: verwarming en airconditioning
- driestandenschakelaar: aan (dagregeling), eco (nachtregeling) en uit (stand-by)
- regelbereik: 5 - 30 °C (instelbaar)
- instelprecisie: ± 1 °C
- hysteresis: 1 °C
- montagehoogte: 1,5 m
- wisselcontact: 8 A (potentiaalvrij)

VOLLEDIG APPARAAT VOOR SCHROEFBEVESTIGING

100-88001	Stuks: 6	**101-88001**	Stuks: 6	**102-88001**	Stuks: 6
104-88001	Stuks: 6	**121-88001**	Stuks: 6	**122-88001**	Stuks: 6
123-88001	Stuks: 6	**124-88001**	Stuks: 6	**154-88001**	Stuks: 6
157-88001	Stuks: 6	**161-88001**	Stuks: 6	**200-88001**	Stuks: 6
220-88001	Stuks: 6	**221-88001**	Stuks: 6		

Snelheidsregelaar voor motoren (ventilatie)

- uitsluitend voor gebruik met elektronische voorbelasting 09-016-10
- ingebouwde wisselschakelaar
- voedingsspanning: 230 Vac ± 10%, 40 - 60 Hz
- maximale belasting: 200 VA
- minimale belasting: 20 W
- minimaal toerental instelbaar
- thermische overbelastingsbeveiliging zonder herstelfunctie
- kortsluitbeveiliging via zekering (F 3,15 AH)
- ingebouwde reservezekering
- aansluitklemmen: 2 x 1,5 mm² of 1 x 2,5 mm²
- omgevingstemperatuur: 20 °C

SOKKEL

310-01801 Stuks: 6 Met schroefklemmen, voor schroefbevestiging

AFWERKINGSSET

100-31000	Stuks: 10	**101-31000**	Stuks: 10	**111-31000**	Stuks: 10
102-31000	Stuks: 10	**104-31000**	Stuks: 10	**121-31000**	Stuks: 10
122-31000	Stuks: 10	**123-31000**	Stuks: 10	**124-31000**	Stuks: 10
154-31000	Stuks: 10	**157-31000**	Stuks: 10	**161-31000**	Stuks: 10
200-31000	Stuks: 10	**220-31000**	Stuks: 10	**221-31000**	Stuks: 10

ACCESSOIRES

310-00001 Stuks: 10 Zekeringhouder voor draaiknopdimmers

ACCESSOIRES

09-016-10 Stuks: 6 Elektronische voorbelasting

D.1
D.2
D.3
D.4
D.5
D.6

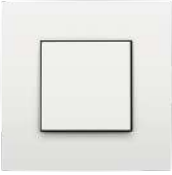

Blindplaat

- centerafstand: 71 mm

SOKKEL

170-68900	Stuks: 10	Voor schroefbevestiging

BLINDPLAATJES 45X45 MM

100-76901	Stuks: 10	**101-76901**	Stuks: 10	**111-76901**	Stuks: 10
102-76901	Stuks: 10	**104-76901**	Stuks: 10	**121-76901**	Stuks: 10
122-76901	Stuks: 10	**123-76901**	Stuks: 10	**124-76901**	Stuks: 10
154-76901	Stuks: 10	**157-76901**	Stuks: 10	**161-76901**	Stuks: 10
200-76901	Stuks: 10	**220-76901**	Stuks: 10	**221-76901**	Stuks: 10

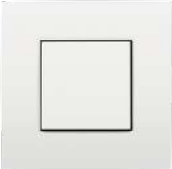

Blindplaat met draadtrekontlasting

De afwerkingsset heeft een opening van 6,6 mm die kan worden vergroot tot 14,4 mm door de extra uitbreekvlakken te verwijderen.

- centerafstand: 71 mm

SOKKEL

170-00900	Stuks: 10	Voor schroefbevestiging

AFWERKINGSSET MET KABELUITGANG

100-76001	Stuks: 10	**101-76001**	Stuks: 10	**102-76001**	Stuks: 10
104-76001	Stuks: 10	**121-76001**	Stuks: 10	**122-76001**	Stuks: 10
123-76001	Stuks: 10	**124-76001**	Stuks: 10	**154-76001**	Stuks: 10
157-76001	Stuks: 10	**161-76001**	Stuks: 10	**200-76001**	Stuks: 10
220-76001	Stuks: 10	**221-76001**	Stuks: 10		

Ledverlichtingselementen

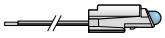

Het ledverlichtingselement met automatische aansluiting heeft een signalisatiefunctie in combinatie met een enkelpolige schakelaar, een wissel- of kruisschakelaar, een NO-drukknop of een NO- of NG-drukknop.

In combinatie met een tweepolige schakelaar heeft dit ledverlichtingselement met automatische aansluiting een controlefunctie.

LEDVERLICHTINGSELEMENTEN SPECIFIEK VOOR SCHAKELAARS MET INSTEEKKLEMMEN (NIET VOOR NIKO HYDRO)

	NIEUW	**170-77023**	Stuks: 10	Met automatische aansluiting, wit, 230 Vac
		170-77123	Stuks: 10	Met automatische aansluiting, blauw, 230 Vac
		170-77323	Stuks: 10	Met automatische aansluiting, amberkleurig, 230 Vac

LEDVERLICHTINGSELEMENTEN SPECIFIEK VOOR SCHAKELAARS MET SCHROEFKLEMMEN

	NIEUW	**170-37023**	Stuks: 10	Met automatische aansluiting, wit, 230 Vac
		170-37123	Stuks: 10	Met automatische aansluiting, blauw, 230 Vac
		170-37323	Stuks: 10	Met automatische aansluiting, amberkleurig, 230 Vac

LEDVERLICHTINGSELEMENTEN

	NIEUW	**170-37012**	Stuks: 10	Met draden, wit, 12 Vac/Vdc
	NIEUW	**170-37024**	Stuks: 10	Met draden, wit, 24 Vac/Vdc
	NIEUW	**170-37923**	Stuks: 10	Met draden, wit, 230 Vac
		170-37212	Stuks: 10	Met draden, blauw, 12 Vac/Vdc
		170-37224	Stuks: 10	Met draden, blauw, 24 Vac/Vdc
		170-37223	Stuks: 10	Met draden, blauw, 230 Vac
		170-37424	Stuks: 10	Met draden, amberkleurig, 24 Vac/Vdc
		170-37423	Stuks: 10	Met draden, amberkleurig, 230 Vac
		170-37623	Stuks: 10	Met draden, rood, 230 Vac
		170-37823	Stuks: 10	Met draden, groen, 230 Vac

E10-lampen voor 6A-drukknoppen

ACCESSOIRES

	170-37001	Stuks: 10	Met amberkleurige 230 Vac-led
	170-37002	Stuks: 10	Met blauwe 230 Vac-led
	170-37003	Stuks: 10	Met rode 230 Vac-led

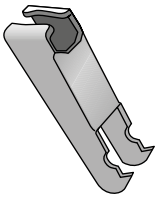

Lange klauw

TOEBEHOREN

	170-71003	Stuks: 20	Voor schakelaars en wandcontactdozen met klauwen

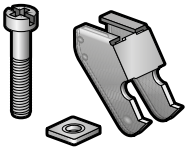

Klauwen

Set met klauwen, schroeven en moeren om om te schakelen van schroefbevestiging naar klauwbevestiging. De set is geschikt voor 50 sokkels.

ACCESSOIRES

	170-71005	Stuks: 100	Voor schakelaars
	170-71006	Stuks: 100	Voor wandcontactdozen met schroefklemmen
	170-71008	Stuks: 100	Voor 45x45 mm-functies (RJ45, tv ...)

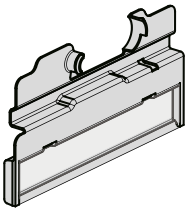

Etikethouder

De etikethouder wordt gebruikt om onder meer schakelmateriaal te etiketteren. Het kan worden verplaatst en is combineerbaar met alle functies en de drie reeksen afdekplaten (Niko Original, Niko Intense en Niko Pure). De etikethouder kan links, rechts, onderaan of bovenaan worden geplaatst, en blijft hangen als de afdekplaat verwijderd is voor bijvoorbeeld schilderwerken of de schoonmaak.

- maximale afmetingen van etiket: 6 x 42 mm
- maximale lettergrootte: Arial 16 pt

ACCESSOIRES

	170-00096	Stuks: 50	Etikethouder

Beschermkap voor schilderwerken

De beschermkap wordt altijd over een mechanisme geplaatst dat voorzien is van een afwerkingsset. Het is geschikt voor de Niko Original, Niko Pure en Niko Intense reeksen.

ACCESSOIRES

	170-00099	Stuks: 100	Beschermkap voor schilderwerken

Opbouwdozen

Deze opbouwdozen zijn geschikt voor alle inbouwapparaten uit de Niko Original reeks (behalve tijdschakelaars). Ze worden direct op de wand gemonteerd (schroeven bijgeleverd).

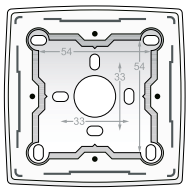

ENKELVOUDIGE OPBOUWDOOS

	100-77100	Stuks: 10	cream
	101-77100	Stuks: 10	white
	102-77100	Stuks: 10	light grey

TWEEVOUDIGE OPBOUWDOOS

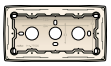	**100-77500**	Stuks: 5	cream
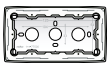	**101-77500**	Stuks: 5	white
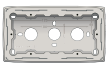	**102-77500**	Stuks: 5	light grey

Buisingangen

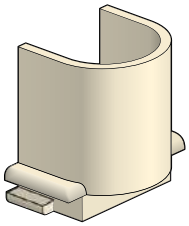

M16-BUISINGANG

	11-865	Stuks: 50	cream
	31-865	Stuks: 50	white

M20-BUISINGANG

	11-866	Stuks: 50	cream
	31-866	Stuks: 50	white

Elektronische voorbelasting

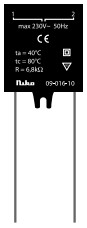

De elektronische voorbelasting vervangt de klassieke ohmse belasting en kan gemakkelijk worden ingebouwd dankzij de uiterst compacte behuizing van hittebestendig, thermoplastisch materiaal. Het is veilig in alle inbouwomstandigheden dankzij een opwarming van slechts 35 °C boven de omgevingstemperatuur. De elektronische voorbelasting is tot 56% koeler dan normale oplossingen op basis van weerstanden (54% energiebesparing in vergelijking met de klassieke ohmse belasting). Het moet in parallel worden aangesloten op de primaire kring van de belasting.

- afmetingen: 65 x 48 x 28 mm (HxBxD)
- gewicht: 270 g
- omgevingstemperatuur: max. 40 °C

ACCESSOIRES

09-016-10	Stuks: 6	Elektronische voorbelasting

Medianetwerk

Overal toegang tot de wereld van multimedia

Een woning die altijd optimaal aangepast is aan elke fase van je levensloop en rekening houdt met je eigen levensstijl. Met het medianetwerk van Niko haal je hiervoor de geknipte mediaoplossing in huis.

VOORDELEN

Web van mediafuncties

- totale flexibiliteit door ondersteuning van alle mediasignalen
- in elke kamer altijd de geschikte aansluiting
- onafhankelijk van de kabeloperator
- van functie veranderen is eenvoudig, zonder kap- of breekwerk

Coax en RJ45, cat. 5E of cat. 6, cat. 6A, UTP of STP

Eenvoudige installatie van RJ45 connectoren

- aansluiten zonder gereedschap
- connectoren bestaan uit 1 stuk, met beperkte diepte
- kabeltoevoer kan ook van bovenuit
- installatie in stervorm

Tijdloos design

- aansluitend bij Niko Pure, Niko Intense en Niko Original

NIEUW

RJ45 dataconnectie cat. 6A

- voor veeleisende thuisnetwerken: 10.000 Mbit/s, 500 MHz, 10 Gb, max. 100 meter
- UTP of STP
- ook beschikbaar in een combinatie van coax en RJ45

Ziggo geschikt

D.1
D.2
D.3
D.4
D.5
D.6

Audio met cinch-aansluiting

- centerafstand: 71 mm

SOKKEL

170-68900	Stuks: 10	Voor schroefbevestiging

AFWERKINGSSET VOOR TWEEVOUDIGE CINCH-AANSLUITING

100-69716	Stuks: 10	**101-69716**	Stuks: 10	**102-69716**	Stuks: 10
104-69716	Stuks: 10	**121-69716**	Stuks: 10	**122-69716**	Stuks: 10
123-69716	Stuks: 10	**124-69716**	Stuks: 10	**154-69716**	Stuks: 10
157-69716	Stuks: 10	**161-69716**	Stuks: 10	**200-69716**	Stuks: 10
220-69716	Stuks: 10	**221-69716**	Stuks: 10		

AFWERKINGSSET VOOR DRIEVOUDIGE CINCH-AANSLUITING

100-69717	Stuks: 10	**101-69717**	Stuks: 10	**102-69717**	Stuks: 10
104-69717	Stuks: 10	**121-69717**	Stuks: 10	**122-69717**	Stuks: 10
123-69717	Stuks: 10	**124-69717**	Stuks: 10	**154-69717**	Stuks: 10
157-69717	Stuks: 10	**161-69717**	Stuks: 10	**200-69717**	Stuks: 10
220-69717	Stuks: 10	**221-69717**	Stuks: 10		

Audio met xlr- of jack-aansluiting (neutrik)

Bevestigingsschroeven bijgeleverd bij de afwerkingsset.

- centerafstand: 71 mm

SOKKEL

170-68900	Stuks: 10	Voor schroefbevestiging

AFWERKINGSSET

100-69856	Stuks: 10	**101-69856**	Stuks: 10	**102-69856**	Stuks: 10
104-69856	Stuks: 10	**121-69856**	Stuks: 10	**122-69856**	Stuks: 10
123-69856	Stuks: 10	**124-69856**	Stuks: 10	**154-69856**	Stuks: 10
157-69856	Stuks: 10	**161-69856**	Stuks: 10	**200-69856**	Stuks: 10
220-69856	Stuks: 10	**221-69856**	Stuks: 10		

ACCESSOIRES

170-39852	Stuks: 10	Vrouwelijke XLR-connector

170-39853	Stuks: 10	Mannelijke XLR-connector

170-39854	Stuks: 10	Jack-connector

Afdekplaten afzonderlijk te bestellen.
Afbeeldingen afgewerkte producten louter ter illustratie.

Enkelvoudige luidsprekeraansluiting

- maximale kabeldikte: 4 mm²
- centerafstand: 71 mm

SOKKEL

170-79801	Stuks: 10	Met schroefklemmen, voor schroefbevestiging

AFWERKINGSSET

100-69801	Stuks: 10	**101-69801**	Stuks: 10	**111-69801**	Stuks: 10
102-69801	Stuks: 10	**104-69801**	Stuks: 10	**121-69801**	Stuks: 10
122-69801	Stuks: 10	**123-69801**	Stuks: 10	**124-69801**	Stuks: 10
154-69801	Stuks: 10	**157-69801**	Stuks: 10	**161-69801**	Stuks: 10
200-69801	Stuks: 10	**220-69801**	Stuks: 10	**221-69801**	Stuks: 10

Tweevoudige luidsprekeraansluiting

- maximale kabeldikte: 4 mm²
- centerafstand: 71 mm

SOKKEL

170-79701	Stuks: 10	Met schroefklemmen, voor schroefbevestiging

AFWERKINGSSET

100-69701	Stuks: 10	**101-69701**	Stuks: 10	**102-69701**	Stuks: 10
104-69701	Stuks: 10	**121-69701**	Stuks: 10	**122-69701**	Stuks: 10
123-69701	Stuks: 10	**124-69701**	Stuks: 10	**154-69701**	Stuks: 10
157-69701	Stuks: 10	**161-69701**	Stuks: 10	**200-69701**	Stuks: 10
220-69701	Stuks: 10	**221-69701**	Stuks: 10		

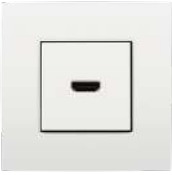

HDMI-aansluiting

Om HDMI-kabels weg te werken in de muur, een tv-meubel of kantoormeubel. In een meubel of valse wand zonder wachtbuis worden twee contactdozen met HDMI-naar-HDMI-aansluiting gebruikt om de kabel te verbinden. Als er een lege buis voorzien is (bijvoorbeeld bij een gemetselde muur), wordt de HDMI-connector aan de ene kant aangesloten op een contactdoos met HDMI-naar-HDMI-aansluiting, en aan de andere kant afgeknipt, door de lege buis getrokken en bevestigd aan de schroefconnector van de contactdoos met HDMI-naar-schroefaansluiting.

- montage: inbouwdoos met inbouwdiepte van minimaal 60 mm
- kabel: met haakse HDMI-connector
- HDMI-aansluiting: type A, vrouwelijk
- schroefaansluiting: afneembare schroefconnector, 2 x 10 aansluitklemmen
- kabelhulzen en warmtekrimpkous bijgeleverd

SOKKEL

170-68900	Stuks: 10	Voor schroefbevestiging

AFWERKINGSSET MET HDMI-NAAR-SCHROEFAANSLUITING

100-69416	Stuks: 10	**101-69416**	Stuks: 10	**102-69416**	Stuks: 10
104-69416	Stuks: 10	**121-69416**	Stuks: 10	**122-69416**	Stuks: 10
123-69416	Stuks: 10	**124-69416**	Stuks: 10	**154-69416**	Stuks: 10
157-69416	Stuks: 10	**161-69416**	Stuks: 10	**200-69416**	Stuks: 10
220-69416	Stuks: 10	**221-69416**	Stuks: 10		

AFWERKINGSSET MET HDMI-NAAR-HDMI-AANSLUITING

100-69417	Stuks: 10	**101-69417**	Stuks: 10	**102-69417**	Stuks: 10
104-69417	Stuks: 10	**121-69417**	Stuks: 10	**122-69417**	Stuks: 10
123-69417	Stuks: 10	**124-69417**	Stuks: 10	**154-69417**	Stuks: 10
157-69417	Stuks: 10	**161-69417**	Stuks: 10	**200-69417**	Stuks: 10
220-69417	Stuks: 10	**221-69417**	Stuks: 10		

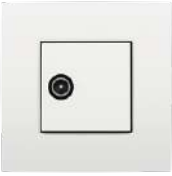

Enkelvoudige mannelijke coaxaansluiting

DIN 45325, IEC 60169-2
aansluitdemping < 1 dB

SOKKEL

170-09121	Stuks: 10	Met schroefklemmen en schroefbevestiging

AFWERKINGSSET

100-69101	Stuks: 10	**101-69101**	Stuks: 10	**102-69101**	Stuks: 10
104-69101	Stuks: 10	**121-69101**	Stuks: 10	**122-69101**	Stuks: 10
123-69101	Stuks: 10	**124-69101**	Stuks: 10	**154-69101**	Stuks: 10
157-69101	Stuks: 10	**161-69101**	Stuks: 10	**200-69101**	Stuks: 10
220-69101	Stuks: 10	**221-69101**	Stuks: 10		

DIN-RAIL CONNECTOR (INCL. DIN-RAIL ADAPTER EN CONNECTOR TV)

650-16900	Stuks: 10	DIN-rail coax F-connector TV (voor RG59 kabel)

Coaxaansluiting EDU TV + FM

DIN 45325, IEC 60169-2
aansluitdemping tv < 1 dB; FM < 3 dB

SOKKEL

170-79501	Stuks: 10	Met schroefklemmen en schroefbevestiging, centerafstand 71 mm

AFWERKINGSSET

	100-69702	Stuks: 10		**101-69702**	Stuks: 10		**111-69702**	Stuks: 10
	102-69702	Stuks: 10		**104-69702**	Stuks: 10		**121-69702**	Stuks: 10
	122-69702	Stuks: 10		**123-69702**	Stuks: 10		**124-69702**	Stuks: 10
	154-69702	Stuks: 10		**157-69702**	Stuks: 10		**161-69702**	Stuks: 10
	200-69702	Stuks: 10		**220-69702**	Stuks: 10		**221-69702**	Stuks: 10

DIN-RAIL CONNECTOR (INCL. DIN-RAIL ADAPTER EN CONNECTOR TV)

650-16900	Stuks: 10	DIN-rail coax F-connector TV (voor RG59 kabel)

Coaxaansluiting TV + FM + satelliet

DIN 45325, IEC 60169-2
aansluitdemping tv < 1 dB (5-80MHz); 1,5 dB ±1 dB (125-860 MHz)
aansluitdemping FM < 3 dB (88-108 MHz)
aansluitdemping satelliet: 2,5 dB ±1 dB

SOKKEL

170-79551	Stuks: 10	Met schroefklemmen en schroefbevestiging, centerafstand 71 mm

AFWERKINGSSET

	100-69551	Stuks: 10		**101-69551**	Stuks: 10		**111-69551**	Stuks: 10
	102-69551	Stuks: 10		**104-69551**	Stuks: 10		**121-69551**	Stuks: 10
	122-69551	Stuks: 10		**123-69551**	Stuks: 10		**124-69551**	Stuks: 10
	154-69551	Stuks: 10		**157-69551**	Stuks: 10		**161-69551**	Stuks: 10
	200-69551	Stuks: 10		**220-69551**	Stuks: 10		**221-69551**	Stuks: 10

DIN-RAIL CONNECTOR (INCL. DIN-RAIL ADAPTER EN CONNECTOR TV + SAT)

650-16910	Stuks: 10	DIN-rail coax F-connector TV+Sat (voor RG6 kabel)

Coaxaansluiting GEDU TV + FM

Enkel voor gebruik in rijgnetten!
DIN 45325, IEC 60169-2
aansluitdemping tv, FM: 15dB ± 1dB
doorgangsdemping < 1dB
steeds te gebruiken in combinatie met een tv-versterker van min. 20dB

Sluit de afsluitweerstand 170-29601 aan op de laatste contactdoos.

SOKKEL

170-79601	Stuks: 10	Met schroefklemmen en schroefbevestiging, centerafstand 71 mm

AFWERKINGSSET

100-69702	Stuks: 10	**101-69702**	Stuks: 10	**111-69702**	Stuks: 10
102-69702	Stuks: 10	**104-69702**	Stuks: 10	**121-69702**	Stuks: 10
122-69702	Stuks: 10	**123-69702**	Stuks: 10	**124-69702**	Stuks: 10
154-69702	Stuks: 10	**157-69702**	Stuks: 10	**161-69702**	Stuks: 10
200-69702	Stuks: 10	**220-69702**	Stuks: 10	**221-69702**	Stuks: 10

DIN-RAIL CONNECTOR (INCL. DIN-RAIL ADAPTER EN CONNECTOR TV)

650-16900	Stuks: 10	DIN-rail coax F-connector TV (voor RG59 kabel)

ACCESSOIRES

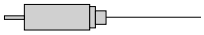

170-29601	Stuks: 10	Afsluitweerstand voor GEDU aansluitingen

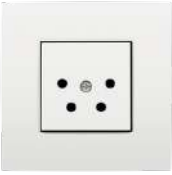

Telefooncontactdoos Nederland

AFWERKINGSSET

100-69010	Stuks: 10	**101-69010**	Stuks: 10	**102-69010**	Stuks: 10
104-69010	Stuks: 10	**121-69010**	Stuks: 10	**122-69010**	Stuks: 10
123-69010	Stuks: 10	**124-69010**	Stuks: 10	**154-69010**	Stuks: 10
157-69010	Stuks: 10	**161-69010**	Stuks: 10	**200-69010**	Stuks: 10
220-69010	Stuks: 10	**221-69010**	Stuks: 10		

DIN-RAIL CONNECTOR (INCL. DIN-RAIL ADAPTER EN CONNECTOR)

650-11113	Stuks: 10	DIN-rail monteerbare RJ11 UTP

Telefooncontactdoos 2 x RJ11 parallel

SOKKEL

170-79031	Stuks: 10	Met schroefklemmen en schroefbevestiging, centerafstand 71 mm

AFWERKINGSSET

	100-69031	Stuks: 10		**101-69031**	Stuks: 10		**102-69031**	Stuks: 10
	104-69031	Stuks: 10		**121-69031**	Stuks: 10		**122-69031**	Stuks: 10
	123-69031	Stuks: 10		**124-69031**	Stuks: 10		**154-69031**	Stuks: 10
	157-69031	Stuks: 10		**161-69031**	Stuks: 10		**200-69031**	Stuks: 10
	220-69031	Stuks: 10		**221-69031**	Stuks: 10			

DIN-RAIL CONNECTOR (INCL. DIN-RAIL ADAPTER EN CONNECTOR)

650-11113	Stuks: 10	DIN-rail monteerbare RJ11 UTP

ADSL/VDSL-splitter RJ11

Geschikt voor ADSL, ADSL2, ADSL2+ en VDSL2 (standaard ITU G.933.2).

SOKKEL

170-09091	Stuks: 10	Met schroefklemmen en schroefbevestiging

AFWERKINGSSET

	100-69091	Stuks: 10		**101-69091**	Stuks: 10		**102-69091**	Stuks: 10
	104-69091	Stuks: 10		**121-69091**	Stuks: 10		**122-69091**	Stuks: 10
	123-69091	Stuks: 10		**124-69091**	Stuks: 10		**154-69091**	Stuks: 10
	157-69091	Stuks: 10		**161-69091**	Stuks: 10		**200-69091**	Stuks: 10
	220-69091	Stuks: 10		**221-69091**	Stuks: 10			

DIN-RAIL CONNECTOR (INCL. DIN-RAIL ADAPTER EN CONNECTOR)

650-11113	Stuks: 10	DIN-rail monteerbare RJ11 UTP

1 x RJ11 UTP, vlakke uitvoering

Incl. passtuk 9.1 en 1 connector

SOKKEL

170-75213	Stuks: 10	Voor schroefbevestiging, 71 mm centerafstand

AFWERKINGSSET MET ONDOORZICHTIG TEKSTVELD

100-65100	Stuks: 10	**101-65100**	Stuks: 10	**102-65100**	Stuks: 10
104-65100	Stuks: 10	**121-65100**	Stuks: 10	**122-65100**	Stuks: 10
123-65100	Stuks: 10	**124-65100**	Stuks: 10	**154-65100**	Stuks: 10
157-65100	Stuks: 10	**161-65100**	Stuks: 10	**200-65100**	Stuks: 10
220-65100	Stuks: 10	**221-65100**	Stuks: 10		

DIN-RAIL CONNECTOR (INCL. DIN-RAIL ADAPTER EN CONNECTOR)

650-11113	Stuks: 10	DIN-rail monteerbare RJ11 UTP

2 x RJ11 UTP, vlakke uitvoering

Incl. 2 x passtuk 9.1 en 2 connectoren

SOKKEL

170-75214	Stuks: 10	Voor schroefbevestiging, 71 mm centerafstand

AFWERKINGSSET MET ONDOORZICHTIG TEKSTVELD

100-65200	Stuks: 10	**101-65200**	Stuks: 10	**111-65200**	Stuks: 10
102-65200	Stuks: 10	**104-65200**	Stuks: 10	**121-65200**	Stuks: 10
122-65200	Stuks: 10	**123-65200**	Stuks: 10	**124-65200**	Stuks: 10
154-65200	Stuks: 10	**157-65200**	Stuks: 10	**161-65200**	Stuks: 10
200-65200	Stuks: 10	**220-65200**	Stuks: 10	**221-65200**	Stuks: 10

DIN-RAIL CONNECTOR (INCL. DIN-RAIL ADAPTER EN CONNECTOR)

650-11113	Stuks: 10	DIN-rail monteerbare RJ11 UTP

Afdekplaten afzonderlijk te bestellen.
Afbeeldingen afgewerkte producten louter ter illustratie.

Combinatie coax met RJ45-aansluiting Cat5E

Combinatie coax met RJ45-aansluiting UTP Cat5E, aansluitdemping tv < 1dB.

De standaard meegeleverde cat. 5E UTP RJ45-connector kan vervangen worden door een Niko Cat5E STP (650-45055) RJ45-connector, Niko Cat6 UTP (650-45061) RJ45-connector, Niko Cat6 STP (650-45066) RJ45-connector, Niko Cat6 A UTP (650-45071) RJ45-connector of een Niko Cat6 A STP (650-45077) RJ45-connector.

SOKKEL

170-65138	Stuks: 6	Voor schroefbevestiging, 71 mm centerafstand

AFWERKINGSSET

100-65702	Stuks: 10	**101-65702**	Stuks: 10	**102-65702**	Stuks: 10
104-65702	Stuks: 10	**121-65702**	Stuks: 10	**122-65702**	Stuks: 10
123-65702	Stuks: 10	**124-65702**	Stuks: 10	**154-65702**	Stuks: 10
157-65702	Stuks: 10	**161-65702**	Stuks: 10	**200-65702**	Stuks: 10
220-65702	Stuks: 10	**221-65702**	Stuks: 10		

VOLLEDIG APPARAAT VOOR SCHROEFBEVESTIGING, CENTERAFSTAND 71 MM

100-65138	Stuks: 6	**101-65138**	Stuks: 6

DIN-RAIL CONNECTOR (INCL. DIN-RAIL ADAPTER EN CONNECTOR RJ45 UTP CAT.5E)

650-14551	Stuks: 10	DIN-rail monteerbare RJ45 UTP Cat.5E

DIN-RAIL CONNECTOR (INCL. DIN-RAIL ADAPTER EN CONNECTOR TV + SAT)

650-16910	Stuks: 10	DIN-rail coax F-connector TV+Sat (voor RG6 kabel)

Combinatie coax met RJ45-aansluiting Cat6

Combinatie coax met RJ45-aansluiting UTP Cat6, aansluitdemping tv < 1dB.

De standaard meegeleverde Cat6 UTP RJ45-connector kan vervangen worden door een Niko Cat5E UTP (650-45051) RJ45-connector, Niko Cat5E STP (650-45055) RJ45-connector, Niko Cat6 STP (650-45066) RJ45-connector, Niko Cat6 A UTP (650-45071) RJ45-connector of een Niko Cat6 A STP (650-45077) RJ45-connector.

- bandbreedte 2 GHz (Ziggo geschikt)

SOKKEL

170-65238	Stuks: 6	Voor schroefbevestiging, 71 mm centerafstand

AFWERKINGSSET

100-65702	Stuks: 10	**101-65702**	Stuks: 10	**102-65702**	Stuks: 10
104-65702	Stuks: 10	**121-65702**	Stuks: 10	**122-65702**	Stuks: 10
123-65702	Stuks: 10	**124-65702**	Stuks: 10	**154-65702**	Stuks: 10
157-65702	Stuks: 10	**161-65702**	Stuks: 10	**200-65702**	Stuks: 10
220-65702	Stuks: 10	**221-65702**	Stuks: 10		

VOLLEDIG APPARAAT VOOR SCHROEFBEVESTIGING, CENTERAFSTAND 71 MM

100-65238	Stuks: 6	**101-65238**	Stuks: 6

DIN-RAIL CONNECTOR (INCL. DIN-RAIL ADAPTER EN CONNECTOR RJ45 UTP CAT6)

650-14561	Stuks: 10	DIN-rail monteerbare RJ45 UTP Cat.6

DIN-RAIL CONNECTOR (INCL. DIN-RAIL ADAPTER EN CONNECTOR TV + SAT)

650-16910	Stuks: 10	DIN-rail coax F-connector TV+Sat (voor RG6 kabel)

Combinatie coax met RJ45-aansluiting Cat6 A

NIEUW

Combinatie coax met RJ45-aansluiting UTP Cat6 A, aansluitdemping tv < 1dB.

De standaard meegeleverde Cat6 A UTP RJ45-connector kan vervangen worden door een Niko Cat5E UTP (650-45051) RJ45-connector, Niko Cat5E STP (650-45055) RJ45-connector, Niko Cat6 UTP (650-45061) RJ45-connector, Niko Cat6 STP (650-45066) RJ45-connector of een Niko Cat6 A STP (650-45077) RJ45-connector.

- bandbreedte 2 GHz (Ziggo geschikt)

SOKKEL

170-65338 Stuks: 6

AFWERKINGSSET

100-65702	Stuks: 10	**101-65702**	Stuks: 10	**102-65702**	Stuks: 10
104-65702	Stuks: 10	**121-65702**	Stuks: 10	**122-65702**	Stuks: 10
123-65702	Stuks: 10	**124-65702**	Stuks: 10	**154-65702**	Stuks: 10
157-65702	Stuks: 10	**161-65702**	Stuks: 10	**200-65702**	Stuks: 10
220-65702	Stuks: 10	**221-65702**	Stuks: 10		

VOLLEDIG APPARAAT VOOR SCHROEFBEVESTIGING, CENTERAFSTAND 71 MM

100-65338 Stuks: 6 **101-65338** Stuks: 6

DIN-RAIL CONNECTOR (INCL. DIN-RAIL ADAPTER EN CONNECTOR RJ45 UTP CAT.6 A)

NIEUW **650-14571** Stuks: 10 DIN-rail monteerbare RJ45 UTP Cat.6 A

DIN-RAIL CONNECTOR (INCL. DIN-RAIL ADAPTER EN CONNECTOR TV + SAT)

650-16910 Stuks: 10 DIN-rail coax F-connector TV+Sat (voor RG6 kabel)

1 x RJ45 UTP Cat5E, vlakke uitvoering

Incl. passtuk 9.1 en 1 connector

SOKKEL

170-75251 Stuks: 10 Voor schroefbevestiging, 71 mm centerafstand

AFWERKINGSSET MET ONDOORZICHTIG TEKSTVELD

100-65100	Stuks: 10	**101-65100**	Stuks: 10	**102-65100**	Stuks: 10
104-65100	Stuks: 10	**121-65100**	Stuks: 10	**122-65100**	Stuks: 10
123-65100	Stuks: 10	**124-65100**	Stuks: 10	**154-65100**	Stuks: 10
157-65100	Stuks: 10	**161-65100**	Stuks: 10	**200-65100**	Stuks: 10
220-65100	Stuks: 10	**221-65100**	Stuks: 10		

VOLLEDIG APPARAAT MET SCHROEFBEVESTIGING

100-75251 Stuks: 10 **101-75251** Stuks: 10

DIN-RAIL CONNECTOR (INCL. DIN-RAIL ADAPTER EN CONNECTOR RJ45 UTP CAT.5E)

650-14551 Stuks: 10 DIN-rail monteerbare RJ45 UTP Cat.5E

D.1
D.2
D.3
D.4
D.5
D.6

2 x RJ45 UTP Cat5E, vlakke uitvoering

Incl. passtuk 9.1 en 2 connectoren

SOKKEL

170-75252	Stuks: 10	Voor schroefbevestiging, 71 mm centerafstand

AFWERKINGSSET MET ONDOORZICHTIG TEKSTVELD

100-65200	Stuks: 10	**101-65200**	Stuks: 10	**111-65200**	Stuks: 10
102-65200	Stuks: 10	**104-65200**	Stuks: 10	**121-65200**	Stuks: 10
122-65200	Stuks: 10	**123-65200**	Stuks: 10	**124-65200**	Stuks: 10
154-65200	Stuks: 10	**157-65200**	Stuks: 10	**161-65200**	Stuks: 10
200-65200	Stuks: 10	**220-65200**	Stuks: 10	**221-65200**	Stuks: 10

VOLLEDIG APPARAAT MET SCHROEFBEVESTIGING

100-75252	Stuks: 10	**101-75252**	Stuks: 10	**111-75252**	Stuks: 10

DIN-RAIL CONNECTOR (INCL. DIN-RAIL ADAPTER EN CONNECTOR RJ45 UTP CAT.5E)

650-14551	Stuks: 10	DIN-rail monteerbare RJ45 UTP Cat.5E

1 x RJ45 STP Cat5E, vlakke uitvoering

Incl. passtuk 9.1 en 1 connector

SOKKEL

170-75255	Stuks: 10	Voor schroefbevestiging, 71 mm centerafstand

AFWERKINGSSET MET ONDOORZICHTIG TEKSTVELD

100-65100	Stuks: 10	**101-65100**	Stuks: 10	**102-65100**	Stuks: 10
104-65100	Stuks: 10	**121-65100**	Stuks: 10	**122-65100**	Stuks: 10
123-65100	Stuks: 10	**124-65100**	Stuks: 10	**154-65100**	Stuks: 10
157-65100	Stuks: 10	**161-65100**	Stuks: 10	**200-65100**	Stuks: 10
220-65100	Stuks: 10	**221-65100**	Stuks: 10		

VOLLEDIG APPARAAT VOOR SCHROEFBEVESTIGING

100-75255	Stuks: 10	**101-75255**	Stuks: 10

DIN-RAIL CONNECTOR (INCL. DIN-RAIL ADAPTER EN CONNECTOR RJ45 STP CAT.5E)

650-14555	Stuks: 10	DIN-rail monteerbare RJ45 STP Cat.5E

Afdekplaten afzonderlijk te bestellen.
Afbeeldingen afgewerkte producten louter ter illustratie.

2 x RJ45 STP Cat5E, vlakke uitvoering

Incl. 2 x passtuk 9.1 en 2 connectoren

SOKKEL

170-75256	Stuks: 10	Voor schroefbevestiging, 71 mm centerafstand

AFWERKINGSSET MET ONDOORZICHTIG TEKSTVELD

100-65200	Stuks: 10	**101-65200**	Stuks: 10	**111-65200**	Stuks: 10
102-65200	Stuks: 10	**104-65200**	Stuks: 10	**121-65200**	Stuks: 10
122-65200	Stuks: 10	**123-65200**	Stuks: 10	**124-65200**	Stuks: 10
154-65200	Stuks: 10	**157-65200**	Stuks: 10	**161-65200**	Stuks: 10
200-65200	Stuks: 10	**220-65200**	Stuks: 10	**221-65200**	Stuks: 10

VOLLEDIG APPARAAT VOOR SCHROEFBEVESTIGING

100-75256	Stuks: 10	**101-75256**	Stuks: 10

DIN-RAIL CONNECTOR (INCL. DIN-RAIL ADAPTER EN CONNECTOR RJ45 STP CAT.5E)

650-14555	Stuks: 10	DIN-rail monteerbare RJ45 STP Cat.5E

1 x RJ45 UTP Cat6, vlakke uitvoering

Incl. passtuk 9.1 en 1 connector

SOKKEL

170-75261	Stuks: 10	Voor schroefbevestiging, 71 mm centerafstand

AFWERKINGSSET MET ONDOORZICHTIG TEKSTVELD

100-65100	Stuks: 10	**101-65100**	Stuks: 10	**102-65100**	Stuks: 10
104-65100	Stuks: 10	**121-65100**	Stuks: 10	**122-65100**	Stuks: 10
123-65100	Stuks: 10	**124-65100**	Stuks: 10	**154-65100**	Stuks: 10
157-65100	Stuks: 10	**161-65100**	Stuks: 10	**200-65100**	Stuks: 10
220-65100	Stuks: 10	**221-65100**	Stuks: 10		

DIN-RAIL CONNECTOR (INCL. DIN-RAIL ADAPTER EN CONNECTOR RJ45 UTP CAT6)

650-14561	Stuks: 10	DIN-rail monteerbare RJ45 UTP Cat.6

D.1
D.2
D.3
D.4
D.5
D.6

2 x RJ45 UTP Cat6, vlakke uitvoering

Incl. 2 x passtuk 9.1 en 2 connectoren

SOKKEL

170-75262	Stuks: 10	Voor schroefbevestiging, 71 mm centerafstand

AFWERKINGSSET MET ONDOORZICHTIG TEKSTVELD

100-65200	Stuks: 10	**101-65200**	Stuks: 10	**111-65200**	Stuks: 10
102-65200	Stuks: 10	**104-65200**	Stuks: 10	**121-65200**	Stuks: 10
122-65200	Stuks: 10	**123-65200**	Stuks: 10	**124-65200**	Stuks: 10
154-65200	Stuks: 10	**157-65200**	Stuks: 10	**161-65200**	Stuks: 10
200-65200	Stuks: 10	**220-65200**	Stuks: 10	**221-65200**	Stuks: 10

DIN-RAIL CONNECTOR (INCL. DIN-RAIL ADAPTER EN CONNECTOR RJ45 UTP CAT6)

650-14561	Stuks: 10	DIN-rail monteerbare RJ45 UTP Cat.6

2 x RJ45 UTP Cat6, schuine uitvoering

Incl. 1 x passtuk 9.4 en 2 connectoren

SOKKEL

170-75362	Stuks: 10	Voor schroefbevestiging, 71 mm centerafstand

AFWERKINGSSET MET TRANSPARANT TEKSTVELD, SCHUIN

100-65400	Stuks: 10	**101-65400**	Stuks: 10	**102-65400**	Stuks: 10
104-65400	Stuks: 10	**121-65400**	Stuks: 10	**122-65400**	Stuks: 10
123-65400	Stuks: 10	**124-65400**	Stuks: 10	**154-65400**	Stuks: 10
157-65400	Stuks: 10	**161-65400**	Stuks: 10	**200-65400**	Stuks: 10
220-65400	Stuks: 10	**221-65400**	Stuks: 10		

DIN-RAIL CONNECTOR (INCL. DIN-RAIL ADAPTER EN CONNECTOR RJ45 UTP CAT6)

650-14561	Stuks: 10	DIN-rail monteerbare RJ45 UTP Cat.6

Afdekplaten afzonderlijk te bestellen.
Afbeeldingen afgewerkte producten louter ter illustratie.

1 x RJ45 STP Cat6, vlakke uitvoering

Incl. passtuk 9.1 en 1 connector

SOKKEL

170-75266	Stuks: 10	voor schroefbevestiging, 71 mm centerafstand

AFWERKINGSSET MET ONDOORZICHTIG TEKSTVELD

100-65100	Stuks: 10	**101-65100**	Stuks: 10	**102-65100**	Stuks: 10
104-65100	Stuks: 10	**121-65100**	Stuks: 10	**122-65100**	Stuks: 10
123-65100	Stuks: 10	**124-65100**	Stuks: 10	**154-65100**	Stuks: 10
157-65100	Stuks: 10	**161-65100**	Stuks: 10	**200-65100**	Stuks: 10
220-65100	Stuks: 10	**221-65100**	Stuks: 10		

DIN-RAIL CONNECTOR (INCL. DIN-RAIL ADAPTER EN CONNECTOR RJ45 STP CAT.6)

650-14566	Stuks: 10	DIN-rail monteerbare RJ45 STP Cat.6

2 x RJ45 STP Cat6, vlakke uitvoering

Incl. 2 x passtuk 9.1 en 2 connectoren

SOKKEL

170-75267	Stuks: 10	voor schroefbevestiging, 71 mm centerafstand

AFWERKINGSSET MET ONDOORZICHTIG TEKSTVELD

100-65200	Stuks: 10	**101-65200**	Stuks: 10	**111-65200**	Stuks: 10
102-65200	Stuks: 10	**104-65200**	Stuks: 10	**121-65200**	Stuks: 10
122-65200	Stuks: 10	**123-65200**	Stuks: 10	**124-65200**	Stuks: 10
154-65200	Stuks: 10	**157-65200**	Stuks: 10	**161-65200**	Stuks: 10
200-65200	Stuks: 10	**220-65200**	Stuks: 10	**221-65200**	Stuks: 10

DIN-RAIL CONNECTOR (INCL. DIN-RAIL ADAPTER EN CONNECTOR RJ45 STP CAT.6)

650-14566	Stuks: 10	DIN-rail monteerbare RJ45 STP Cat.6

2 x RJ45 STP Cat6, schuine uitvoering

Incl. 1 x passtuk 9.4 en 2 connectoren

SOKKEL

170-75367	Stuks: 10	voor schroefbevestiging, 71 mm centerafstand

AFWERKINGSSET MET TRANSPARANT TEKSTVELD, SCHUIN

100-65400	Stuks: 10	**101-65400**	Stuks: 10	**102-65400**	Stuks: 10
104-65400	Stuks: 10	**121-65400**	Stuks: 10	**122-65400**	Stuks: 10
123-65400	Stuks: 10	**124-65400**	Stuks: 10	**154-65400**	Stuks: 10
157-65400	Stuks: 10	**161-65400**	Stuks: 10	**200-65400**	Stuks: 10
220-65400	Stuks: 10	**221-65400**	Stuks: 10		

DIN-RAIL CONNECTOR (INCL. DIN-RAIL ADAPTER EN CONNECTOR RJ45 STP CAT.6)

650-14566	Stuks: 10	DIN-rail monteerbare RJ45 STP Cat.6

NIEUW

1 x RJ45 UTP Cat6 A, vlakke uitvoering

Incl. passtuk 9.1 en 1 connector

SOKKEL

170-75271	Stuks: 10

AFWERKINGSSET MET ONDOORZICHTIG TEKSTVELD

100-65100	Stuks: 10	**101-65100**	Stuks: 10	**102-65100**	Stuks: 10
104-65100	Stuks: 10	**121-65100**	Stuks: 10	**122-65100**	Stuks: 10
123-65100	Stuks: 10	**124-65100**	Stuks: 10	**154-65100**	Stuks: 10
157-65100	Stuks: 10	**161-65100**	Stuks: 10	**200-65100**	Stuks: 10
220-65100	Stuks: 10	**221-65100**	Stuks: 10		

DIN-RAIL CONNECTOR (INCL. DIN-RAIL ADAPTER EN CONNECTOR RJ45 UTP CAT.6 A)

NIEUW	**650-14571**	Stuks: 10	DIN-rail monteerbare RJ45 UTP Cat.6 A

Afdekplaten afzonderlijk te bestellen.
Afbeeldingen afgewerkte producten louter ter illustratie.

2 x RJ45 UTP Cat6 A, vlakke uitvoering

Incl. 2 x passtuk 9.1 en 2 connectoren

NIEUW

170-75272 Stuks: 10

AFWERKINGSSET MET ONDOORZICHTIG TEKSTVELD

100-65200	Stuks: 10	**101-65200**	Stuks: 10	**111-65200**	Stuks: 10
102-65200	Stuks: 10	**104-65200**	Stuks: 10	**121-65200**	Stuks: 10
122-65200	Stuks: 10	**123-65200**	Stuks: 10	**124-65200**	Stuks: 10
154-65200	Stuks: 10	**157-65200**	Stuks: 10	**161-65200**	Stuks: 10
200-65200	Stuks: 10	**220-65200**	Stuks: 10	**221-65200**	Stuks: 10

DIN-RAIL CONNECTOR (INCL. DIN-RAIL ADAPTER EN CONNECTOR RJ45 UTP CAT.6 A)

NIEUW **650-14571** Stuks: 10 DIN-rail monteerbare RJ45 UTP Cat.6 A

2 x RJ45 UTP Cat6 A, schuine uitvoering

Incl. 1 x passtuk 9.4 and 2 connectoren

NIEUW

SOKKEL

170-75372 Stuks: 10

AFWERKINGSSET MET TRANSPARANT TEKSTVELD, SCHUIN

100-65400	Stuks: 10	**101-65400**	Stuks: 10	**102-65400**	Stuks: 10
104-65400	Stuks: 10	**121-65400**	Stuks: 10	**122-65400**	Stuks: 10
123-65400	Stuks: 10	**124-65400**	Stuks: 10	**154-65400**	Stuks: 10
157-65400	Stuks: 10	**161-65400**	Stuks: 10	**200-65400**	Stuks: 10
220-65400	Stuks: 10	**221-65400**	Stuks: 10		

DIN-RAIL CONNECTOR (INCL. DIN-RAIL ADAPTER EN CONNECTOR RJ45 UTP CAT.6 A)

NIEUW **650-14571** Stuks: 10 DIN-rail monteerbare RJ45 UTP Cat.6 A

NIEUW

1 x RJ45 STP Cat6 A, vlakke uitvoering

Incl. passtuk 9.1 en 1 connector

SOKKEL

170-75277	Stuks: 10	Voor schroefbevestiging

AFWERKINGSSET MET ONDOORZICHTIG TEKSTVELD

100-65100	Stuks: 10	**101-65100**	Stuks: 10	**102-65100**	Stuks: 10
104-65100	Stuks: 10	**121-65100**	Stuks: 10	**122-65100**	Stuks: 10
123-65100	Stuks: 10	**124-65100**	Stuks: 10	**154-65100**	Stuks: 10
157-65100	Stuks: 10	**161-65100**	Stuks: 10	**200-65100**	Stuks: 10
220-65100	Stuks: 10	**221-65100**	Stuks: 10		

DIN-RAIL CONNECTOR (INCL. DIN-RAIL ADAPTER EN CONNECTOR RJ45 STP CAT.6 A)

NIEUW	**650-14577**	Stuks: 10	DIN-rail monteerbare RJ45 STP Cat.6 A

NIEUW

2 x RJ45 STP Cat6 A, vlakke uitvoering

Incl. 2 x passtuk 9.1 en 2 connectoren

SOKKEL

170-75278	Stuks: 10

AFWERKINGSSET MET ONDOORZICHTIG TEKSTVELD

100-65200	Stuks: 10	**101-65200**	Stuks: 10	**111-65200**	Stuks: 10
102-65200	Stuks: 10	**104-65200**	Stuks: 10	**121-65200**	Stuks: 10
122-65200	Stuks: 10	**123-65200**	Stuks: 10	**124-65200**	Stuks: 10
154-65200	Stuks: 10	**157-65200**	Stuks: 10	**161-65200**	Stuks: 10
200-65200	Stuks: 10	**220-65200**	Stuks: 10	**221-65200**	Stuks: 10

DIN-RAIL CONNECTOR (INCL. DIN-RAIL ADAPTER EN CONNECTOR RJ45 STP CAT.6 A)

NIEUW	**650-14577**	Stuks: 10	DIN-rail monteerbare RJ45 STP Cat.6 A

Afdekplaten afzonderlijk te bestellen.
Afbeeldingen afgewerkte producten louter ter illustratie.

2 x RJ45 STP Cat6 A, schuine uitvoering

Incl. 1 x passtuk 9.4 en 2 connectoren

NIEUW

SOKKEL

	170-75377	Stuks: 10

AFWERKINGSSET MET TRANSPARANT TEKSTVELD, SCHUIN

	100-65400	Stuks: 10		**101-65400**	Stuks: 10		**102-65400**	Stuks: 10
	104-65400	Stuks: 10		**121-65400**	Stuks: 10		**122-65400**	Stuks: 10
	123-65400	Stuks: 10		**124-65400**	Stuks: 10		**154-65400**	Stuks: 10
	157-65400	Stuks: 10		**161-65400**	Stuks: 10		**200-65400**	Stuks: 10
	220-65400	Stuks: 10		**221-65400**	Stuks: 10			

DIN-RAIL CONNECTOR (INCL. DIN-RAIL ADAPTER EN CONNECTOR RJ45 STP CAT.6 A)

NIEUW	**650-14577**	Stuks: 10	DIN-rail monteerbare RJ45 STP Cat.6 A

Connectoren

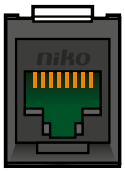

CONNECTOREN

		650-45051	Stuks: 10	RJ45-connector, UTP, cat. 5E
		650-45055	Stuks: 10	RJ45-connector, STP, cat. 5E
		650-45061	Stuks: 10	RJ45-connector, UTP, cat. 6
		650-45066	Stuks: 10	RJ45-connector, STP, cat. 6
		650-45013	Stuks: 10	RJ11-connector, UTP
	NIEUW	**650-45071**	Stuks: 10	RJ45-connector, UTP, cat.6 A
	NIEUW	**650-45077**	Stuks: 10	RJ45-connector, STP, cat.6 A

D.1
D.2
D.3
D.4
D.5
D.6

DIN-rail connectoren

inclusief DIN-rail adapter en connector

DIN-RAIL CONNECTOR (INCL. DIN-RAIL ADAPTER EN CONNECTOR)

	650-11113	Stuks: 10	DIN-rail monteerbare RJ11 UTP

DIN-RAIL CONNECTOR (INCL. DIN-RAIL ADAPTER EN CONNECTOR RJ45 UTP CAT.5E)

	650-14551	Stuks: 10	DIN-rail monteerbare RJ45 UTP Cat.5E

DIN-RAIL CONNECTOR (INCL. DIN-RAIL ADAPTER EN CONNECTOR RJ45 STP CAT.5E)

	650-14555	Stuks: 10	DIN-rail monteerbare RJ45 STP Cat.5E

DIN-RAIL CONNECTOR (INCL. DIN-RAIL ADAPTER EN CONNECTOR RJ45 UTP CAT6)

	650-14561	Stuks: 10	DIN-rail monteerbare RJ45 UTP Cat.6

DIN-RAIL CONNECTOR (INCL. DIN-RAIL ADAPTER EN CONNECTOR RJ45 STP CAT.6)

	650-14566	Stuks: 10	DIN-rail monteerbare RJ45 STP Cat.6

DIN-RAIL CONNECTOR (INCL. DIN-RAIL ADAPTER EN CONNECTOR RJ45 UTP CAT.6 A)

NIEUW	**650-14571**	Stuks: 10	DIN-rail monteerbare RJ45 UTP Cat.6 A

DIN-RAIL CONNECTOR (INCL. DIN-RAIL ADAPTER EN CONNECTOR RJ45 STP CAT.6 A)

NIEUW	**650-14577**	Stuks: 10	DIN-rail monteerbare RJ45 STP Cat.6 A

DIN-RAIL CONNECTOR (INCL. DIN-RAIL ADAPTER EN CONNECTOR TV)

	650-16900	Stuks: 10	DIN-rail coax F-connector TV (voor RG59 kabel)

DIN-RAIL CONNECTOR (INCL. DIN-RAIL ADAPTER EN CONNECTOR TV + SAT)

	650-16910	Stuks: 10	DIN-rail coax F-connector TV+Sat (voor RG6 kabel)

Afdekplaten afzonderlijk te bestellen.
Afbeeldingen afgewerkte producten louter ter illustratie.

Toebehoren

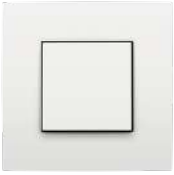

SOKKEL

170-68900	Stuks: 10	Voor schroefbevestiging

TRANSPARANT TEKSTVELD

190-65000	Stuks: 50	Transparant tekstveld

BLINDPLAATJES 45X45 MM

100-76901	Stuks: 10	**101-76901**	Stuks: 10	**111-76901**	Stuks: 10
102-76901	Stuks: 10	**104-76901**	Stuks: 10	**121-76901**	Stuks: 10
122-76901	Stuks: 10	**123-76901**	Stuks: 10	**124-76901**	Stuks: 10
154-76901	Stuks: 10	**157-76901**	Stuks: 10	**161-76901**	Stuks: 10
200-76901	Stuks: 10	**220-76901**	Stuks: 10	**221-76901**	Stuks: 10

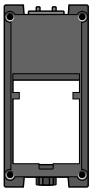

Passtukken

Raadpleeg ook de tabel “Datacomaansluitingen voor andere RJ-connectoren” in het hoofdstuk “Medianetwerk”.

PASSTUKKEN VOOR VLAKKE UITVOERING VOOR NIKO CONNECTOREN 650-450XX, ENKELVOUDIG

	170-65901	Stuks: 10	Enkelvoudig passtuk 9.1

PASSTUKKEN VOOR VLAKKE UITVOERING VOOR ANDERE MERKEN, ENKELVOUDIG

	170-65101	Stuks: 10	Enkelvoudig passtuk 1 (voor AMP, Siemon, Nexans, Brandrex,...)
	170-65201	Stuks: 10	Enkelvoudig passtuk 2 (voor systimax,...)
	170-65501	Stuks: 10	Enkelvoudig passtuk 5 (voor Krone, Kerpen, Radiall, Gigamedia,...)
	170-65601	Stuks: 10	Enkelvoudig passtuk 6 (voor Panduit,...)
	170-65701	Stuks: 10	Enkelvoudig passtuk 7 (voor CAE, Multimedia Connect/MMC, Abitana, Prysmian,Molex,...)

PASSTUKKEN VOOR VLAKKE UITVOERING VOOR OUDE NIKO CONNECTOREN 02-399-XX, ENKELVOUDIG

	170-65401	Stuks: 10	Enkelvoudig passtuk 4.1

PASSTUKKEN VOOR VLAKKE UITVOERING VOOR OUDE NIKO CONNECTOREN 02-399-XX, DUBBEL

	170-65402	Stuks: 10	Tweevoudig passtuk 4.2

PASSTUKKEN VOOR VLAKKE UITVOERING VOOR ANDERE MERKEN, DUBBEL

	170-65302	Stuks: 10	Tweevoudig passtuk 3.2

PASSTUKKEN VOOR SCHUINE UITVOERING VOOR NIKO CONNECTOREN 650-450XX, DUBBEL

	170-65904	Stuks: 10	Tweevoudig schuin passtuk 9.4

PASSTUKKEN VOOR SCHUINE UITVOERING VOOR OUDE NIKO CONNECTOREN 02-399-XX, DUBBEL

	170-65404	Stuks: 10	Tweevoudig schuin passtuk 4.4

Niko opbouwkit
Meer vaart in je (ver)bouwprojecten

Bouw- of renovatieprojecten schieten een stuk sneller op dankzij de opbouwkit. In combinatie met de inbouwfuncties van Niko is deze kit dé ideale opbouwoplossing.

VOORDELEN

Eenvoudig

- maar 4 referentiecodes
- enkelvoudige en tweevoudige uitvoering
- beschikbaar in cream en white
- horizontale en verticale montage mogelijk
- geen montageplaat meer nodig

Functioneel

- uitgebreide mogelijkheden: combineerbaar met het volledige gamma inbouwfuncties
- snelle en eenvoudige montage en bedrading
  - geschikt voor montage op elke ondergrond
  - grote bedradingsruimte bij compacte afmetingen van de opbouwdozen
  - perfecte afwerking bij aansluiting op plinten en lijsten via gemakkelijk verwijderbare uitbreekpoorten
  - geschikt voor aansluiting van kabels en buizen via de optionele metrische buisingangen

Elegant

- verzorgd design aanleunend bij Niko Original en Niko Intense
- perfect combineerbaar en integreerbaar in de leefomgeving

Duurzame kwaliteit

- vormvaste kunststof pc/asa
- condenswaterdicht (IP21)
- slagvast (IK06)

Enkelvoudige opbouwkit

De enkelvoudige opbouwkit met bijgeleverde schroeven is combineerbaar met alle producten uit het Niko inbouwgamma, met uitzondering van de tijdschakelaars, de bewegingsmelders 110° en de wandcontactdoos met overspanningsbeveiliging.

VOLLEDIG APPARAAT

100-80100	Stuks: 10	cream
101-80100	Stuks: 10	white

Tweevoudige opbouwkit

De tweevoudige opbouwkit met bijgeleverde schroeven is combineerbaar met alle producten uit het Niko inbouwgamma, met uitzondering van de tijdschakelaars, de bewegingsmelders 110° en de wandcontactdoos met overspanningsbeveiliging.

VOLLEDIG APPARAAT

100-80200	Stuks: 5	cream
101-80200	Stuks: 5	white

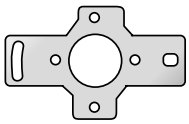

Montagekruis

Dit verzinkt montagekruis is geschikt om enkelvoudige en tweevoudige opbouwkits verticaal te monteren op inbouwdozen met een centerafstand van 65 mm tussen de bevestigingsgaten.

VOLLEDIG APPARAAT

170-30700	Stuks: 10	

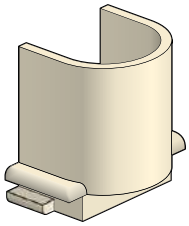

Buisingangen

M16-BUISINGANG

	11-865	Stuks: 50	cream
	31-865	Stuks: 50	white

M20-BUISINGANG

	11-866	Stuks: 50	cream
	31-866	Stuks: 50	white

Niko Hydro
De waterdichte oplossing

Niko Hydro werd speciaal ontworpen voor veeleisende en vochtige omgevingen. De volledige reeks is ook beschikbaar in wit of zwart. Hiermee komt Niko tegemoet aan de trend van witte en zwarte gevels.

VOORDELEN

Eenvoudig en snel

- mechanisme opbouw = mechanisme inbouw
  - de vertrouwde manier van werken
  - tijdswinst
  - geringe inbouwdiepte = meer ruimte voor bedrading
- verhoogde opbouwdoos
  - bedrading blijft binnen de opbouwdoos onder de sokkel
  - het vastgeklikte mechanisme wordt niet naar buiten geduwd
  - handenvrij monteren van het deksel

Betrouwbaar

- spuitwaterdicht: IP55
- slagvast: IK07
- hoge chemische bestendigheid
- onverliesbare schroeven
- mechanisme zit vast aan het deksel bij levering

Esthetisch

- mooie inbouwoplossing voor metselwerk en panelen
- membraaningangen voor de enkelvoudige en tweevoudige opbouwdoos
- sober en subtiel design
- volledig assortiment in grijs, zwart en wit: integreert harmonieus in de omgeving
- kleurvast: in de massa gekleurd

Functioneel

- aanpaskader om 45 x 45 mm Niko datamodules, telefooncontactdozen, audioaansluitingen en tv/FM-contactdozen in te bouwen
- schakelaars 16A, ledsignaalapparaat, fietsoplaadpunt, sleutelschakelaar…

NIEUW

Niko Hydro met insteekklemmen

- klemvast dankzij de insteekklem van hoogstaande kwaliteit
- ontgrendeling vooraan, waardoor de bedrading de geleiders niet kan losduwen
- lange levensduur dankzij het doordachte productdesign
- compatibel met de Niko Hydro inbouwkaders en opbouwdozen

Sleutelschakelaar

- spuitwaterdicht: IP55
- zowel 10 A als 16 A: geschikt voor rolluiken, garagepoorten, toegangsdeuren, hekken, schermen, zwembadcovers en wandcontactdozen
- eenvoudige en intuïtieve bediening
- compatibel met de Niko Hydro inbouwkaders en opbouwdozen
- beschikbaar in grijs, zwart en wit

Signaalapparaat met witte leds

- spuitwaterdicht: IP55
- melkwitte lens en witte leds
- signaalfunctie en oriëntatieverlichting
- compatibel met de Niko Hydro inbouwkaders en opbouwdozen

Fietsoplaadpunt

- herkenbaar design met groen deksel en fietslogo
- standaard stroomsterkte: 16 A
- combineerbaar met de sleutelschakelaar 16 A
- compatibel met de Niko Hydro inbouwkaders en opbouwdozen
- beschikbaar in grijs, zwart en wit

NIEUW

Fietsoplaadpunt, 16 A/250 Vac

Tweepolig met randaarde en kinderveiligheid.
De Niko Hydro producten zijn niet geschikt voor gebruik in ammoniakrijke omgevingen (bv. varkensstallen).

16 A / 250 Vac

VOLLEDIG APPARAAT MET INSTEEKKLEMMEN, EXCLUSIEF DOOS (IP55)

	700-36875	Stuks: 10	Met insteekklemmen, grey
	701-36875	Stuks: 10	Met insteekklemmen, white
	761-36875	Stuks: 10	Met insteekklemmen, black

VOLLEDIG APPARAAT MET SCHROEFKLEMMEN, EXCLUSIEF DOOS (IP55)

	700-36870	Stuks: 10	Met schroefklemmen, grey
	701-36870	Stuks: 10	Met schroefklemmen, white
	761-36870	Stuks: 10	Met schroefklemmen, black

Wandcontactdoos, 16 A/250 Vac

Tweepolig met randaarde en kinderveiligheid.
De Niko Hydro producten zijn niet geschikt voor gebruik in ammoniakrijke omgevingen (bv. varkensstallen).

16 A / 250 Vac

VOLLEDIG APPARAAT MET INSTEEKKLEMMEN, EXCLUSIEF DOOS (IP55)

	700-36805	Stuks: 10	Met insteekklemmen, grey
	701-36805	Stuks: 10	Met insteekklemmen, white
	761-36805	Stuks: 10	Met insteekklemmen, black

VOLLEDIG APPARAAT MET SCHROEFKLEMMEN, EXCLUSIEF DOOS (IP55)

	700-36800	Stuks: 10	Met schroefklemmen, grey
	701-36800	Stuks: 10	Met schroefklemmen, white
	761-36800	Stuks: 10	Met schroefklemmen, black

Wandcontactdoos, 16 A/250 Vac

Tweepolig met penaarde en kinderveiligheid.
De Niko Hydro producten zijn niet geschikt voor gebruik in ammoniakrijke omgevingen (bv. varkensstallen).

16 A / 250 Vac

VOLLEDIG APPARAAT MET INSTEEKKLEMMEN, EXCLUSIEF DOOS (IP55)

	700-36605	Stuks: 10	Met insteekklemmen, grey
	701-36605	Stuks: 10	Met insteekklemmen, white
	761-36605	Stuks: 10	Met insteekklemmen, black

VOLLEDIG APPARAAT MET SCHROEFKLEMMEN, EXCLUSIEF DOOS (IP55)

	700-36600	Stuks: 10	Met schroefklemmen, grey
	701-36600	Stuks: 10	Met schroefklemmen, white
	761-36600	Stuks: 10	Met schroefklemmen, black

Dubbele wandcontactdoos, 16 A/250 VAC

Tweepolig met randaarde en kinderveiligheid.
De Niko Hydro producten zijn niet geschikt voor gebruik in ammoniakrijke omgevingen (bv. varkensstallen).

16 A
250 Vac

VOLLEDIG APPARAAT, INCLUSIEF DOOS MET ÉÉN M20-INGANG (IP55), VOORBEDRAAD, INSTEEKKLEMMEN, VERTICAAL

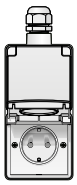

	700-37845	Stuks: 3	Met insteekklemmen en één M20-wartel, grey
	701-37845	Stuks: 3	Met insteekklemmen en één M20-wartel, white
	761-37845	Stuks: 3	Met insteekklemmen en één M20-wartel, black

VOLLEDIG APPARAAT, INCLUSIEF DOOS MET ÉÉN M20-INGANG (IP55), VOORBEDRAAD, INSTEEKKLEMMEN, HORIZONTAAL

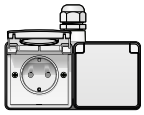

	700-37846	Stuks: 2	Met insteekklemmen en één M20-wartel, grey
	701-37846	Stuks: 2	Met insteekklemmen en één M20-wartel, white
	761-37846	Stuks: 2	Met insteekklemmen en één M20-wartel, black

VOLLEDIG APPARAAT, INCLUSIEF DOOS MET ÉÉN M20-INGANG (IP55), VOORBEDRAAD, SCHROEFKLEMMEN, VERTICAAL

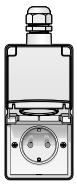

	700-37842	Stuks: 3	Met schroefklemmen en één M20-wartel, grey
	701-37842	Stuks: 3	Met schroefklemmen en één M20-wartel, white
	761-37842	Stuks: 3	Met schroefklemmen en één M20-wartel, black

VOLLEDIG APPARAAT, INCLUSIEF DOOS MET ÉÉN M20-INGANG (IP55), VOORBEDRAAD, SCHROEFKLEMMEN, HORIZONTAAL

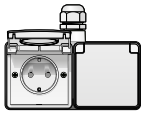

	700-37848	Stuks: 2	Met schroefklemmen en één M20-wartel, grey
	701-37848	Stuks: 2	Met schroefklemmen en één M20-wartel, white
	761-37848	Stuks: 2	Met schroefklemmen en één M20-wartel, black

Tweepolige schakelaar, 10 A/250 Vac

De Niko Hydro producten zijn niet geschikt voor gebruik in ammoniakrijke omgevingen (bv. varkensstallen).

10 A
250 Vac

VOLLEDIG APPARAAT MET INSTEEKKLEMMEN, EXCLUSIEF DOOS (IP55)

	700-31205	Stuks: 10	Met insteekklemmen, grey
	701-31205	Stuks: 10	Met insteekklemmen, white
	761-31205	Stuks: 10	Met insteekklemmen, black

VOLLEDIG APPARAAT MET SCHROEFKLEMMEN, EXCLUSIEF DOOS (IP55)

	700-31200	Stuks: 10	Met schroefklemmen, grey
	701-31200	Stuks: 10	Met schroefklemmen, white
	761-31200	Stuks: 10	Met schroefklemmen, black

Wisselschakelaar, 10 A/250 Vac

De Niko Hydro producten zijn niet geschikt voor gebruik in ammoniakrijke omgevingen (bv. varkensstallen).

10 A
250 Vac

VOLLEDIG APPARAAT MET INSTEEKKLEMMEN, EXCLUSIEF DOOS (IP55)

	700-31605	Stuks: 10	Met insteekklemmen, grey
	701-31605	Stuks: 10	Met insteekklemmen, white
	761-31605	Stuks: 10	Met insteekklemmen, black

VOLLEDIG APPARAAT MET SCHROEFKLEMMEN, EXCLUSIEF DOOS (IP55)

	700-31600	Stuks: 10	Met schroefklemmen, grey
	701-31600	Stuks: 10	Met schroefklemmen, white
	761-31600	Stuks: 10	Met schroefklemmen, black

Kruisschakelaar, 10 A/250 Vac

De Niko Hydro producten zijn niet geschikt voor gebruik in ammoniakrijke omgevingen (bv. varkensstallen).

10 A
250 Vac

VOLLEDIG APPARAAT MET INSTEEKKLEMMEN, EXCLUSIEF DOOS (IP55)

	700-31705	Stuks: 10	Met insteekklemmen, grey
	701-31705	Stuks: 10	Met insteekklemmen, white
	761-31705	Stuks: 10	Met insteekklemmen, black

VOLLEDIG APPARAAT MET SCHROEFKLEMMEN, EXCLUSIEF DOOS (IP55)

	700-31700	Stuks: 10	Met schroefklemmen, grey
	701-31700	Stuks: 10	Met schroefklemmen, white
	761-31700	Stuks: 10	Met schroefklemmen, black

Tweepolige schakelaar, 16 A/250 Vac

De Niko Hydro producten zijn niet geschikt voor gebruik in ammoniakrijke omgevingen (bv. varkensstallen).

16 A
250 Vac

VOLLEDIG APPARAAT MET SCHROEFKLEMMEN, EXCLUSIEF DOOS (IP55)

	700-31300	Stuks: 10	Met schroefklemmen, grey
	701-31300	Stuks: 10	Met schroefklemmen, white
	761-31300	Stuks: 10	Met schroefklemmen, black

Wisselschakelaar, 16 A/250 Vac

De Niko Hydro producten zijn niet geschikt voor gebruik in ammoniakrijke omgevingen (bv. varkensstallen).

16 A
250 Vac

VOLLEDIG APPARAAT MET SCHROEFKLEMMEN, EXCLUSIEF DOOS (IP55)

	700-31616	Stuks: 10	Met schroefklemmen, grey
	701-31616	Stuks: 10	Met schroefklemmen, white
	761-31616	Stuks: 10	Met schroefklemmen, black

Serieschakelaar, 10 A/250 Vac

De Niko Hydro producten zijn niet geschikt voor gebruik in ammoniakrijke omgevingen (bv. varkensstallen).

10 A
250 Vac

VOLLEDIG APPARAAT MET INSTEEKKLEMMEN, EXCLUSIEF DOOS (IP55)

	700-31505	Stuks: 10	Met insteekklemmen, grey
	701-31505	Stuks: 10	Met insteekklemmen, white
	761-31505	Stuks: 10	Met insteekklemmen, black

VOLLEDIG APPARAAT MET SCHROEFKLEMMEN, EXCLUSIEF DOOS (IP55)

	700-31500	Stuks: 10	Met schroefklemmen, grey
	701-31500	Stuks: 10	Met schroefklemmen, white
	761-31500	Stuks: 10	Met schroefklemmen, black

Tweevoudige wisselschakelaar, 10 A/250 Vac

De Niko Hydro producten zijn niet geschikt voor gebruik in ammoniakrijke omgevingen (bv. varkensstallen).

10 A
250 Vac

VOLLEDIG APPARAAT MET INSTEEKKLEMMEN, EXCLUSIEF DOOS (IP55)

	700-32605	Stuks: 10	Met insteekklemmen, grey
	701-32605	Stuks: 10	Met insteekklemmen, white
	761-32605	Stuks: 10	Met insteekklemmen, black

VOLLEDIG APPARAAT MET SCHROEFKLEMMEN, EXCLUSIEF DOOS (IP55)

	700-32600	Stuks: 10	Met schroefklemmen, grey
	701-32600	Stuks: 10	Met schroefklemmen, white
	761-32600	Stuks: 10	Met schroefklemmen, black

Tweepolige controleschakelaar, 10 A/250 Vac

Met transparant venstertje zonder symbool. Het ledverlichtingselement moet afzonderlijk worden besteld (zie accessoires).
De Niko Hydro producten zijn niet geschikt voor gebruik in ammoniakrijke omgevingen (bv. varkensstallen).

10 A
250 Vac

VOLLEDIG APPARAAT MET INSTEEKKLEMMEN, EXCLUSIEF DOOS (IP55)

	700-37205	Stuks: 10	Met insteekklemmen, grey
	701-37205	Stuks: 10	Met insteekklemmen, white
	761-37205	Stuks: 10	Met insteekklemmen, black

VOLLEDIG APPARAAT MET SCHROEFKLEMMEN, EXCLUSIEF DOOS (IP55)

	700-37200	Stuks: 10	Met schroefklemmen, grey
	701-37200	Stuks: 10	Met schroefklemmen, white
	761-37200	Stuks: 10	Met schroefklemmen, black

Wisselcontroleschakelaar, 10 A/250 Vac

Met transparant venstertje zonder symbool. Het ledverlichtingselement moet afzonderlijk worden besteld (zie accessoires).
De Niko Hydro producten zijn niet geschikt voor gebruik in ammoniakrijke omgevingen (bv. varkensstallen).

10 A
250 Vac

VOLLEDIG APPARAAT MET INSTEEKKLEMMEN, EXCLUSIEF DOOS (IP55)

	700-37605	Stuks: 10	Met insteekklemmen, grey
	701-37605	Stuks: 10	Met insteekklemmen, white
	761-37605	Stuks: 10	Met insteekklemmen, black

VOLLEDIG APPARAAT MET SCHROEFKLEMMEN, EXCLUSIEF DOOS (IP55)

	700-37600	Stuks: 10	Met schroefklemmen, grey
	701-37600	Stuks: 10	Met schroefklemmen, white
	761-37600	Stuks: 10	Met schroefklemmen, black

NIEUW

Sleutelschakelaar 10 A/250 Vac

Met deze spuitwaterdichte sleutelschakelaar open en sluit je eenvoudig elektrische schuifdeuren, hekken, zwembadoverdekkingen …
De Niko Hydro producten zijn niet geschikt voor gebruik in ammoniakrijke omgevingen (bv. varkensstallen).

10 A
250 Vac

VOLLEDIG APPARAAT MET SCHROEFKLEMMEN, EXCLUSIEF DOOS (IP55)

	700-38700	Stuks: 10	Sleutelschakelaar, grey
	701-38700	Stuks: 10	Sleutelschakelaar, white
	761-38700	Stuks: 10	Sleutelschakelaar, black

Sleutelschakelaar 16 A/250 Vac

Met deze spuitwaterdichte sleutelschakelaar open en sluit je eenvoudig elektrische schuifdeuren, hekken, zwembadoverdekkingen …
De Niko Hydro producten zijn niet geschikt voor gebruik in ammoniakrijke omgevingen (bv. varkensstallen).

16 A
250 Vac

NIEUW

VOLLEDIG APPARAAT MET SCHROEFKLEMMEN, EXCLUSIEF DOOS (IP55)

	700-38800	Stuks: 6	Sleutelschakelaar 16 A, grey
	701-38800	Stuks: 6	Sleutelschakelaar 16 A, white
	761-38800	Stuks: 6	Sleutelschakelaar 16 A, black

Rolluikschakelaar, mechanisch vergrendeld en elektrisch gescheiden

Deze schakelaar wordt gebruikt om de motoren te bedienen van onder meer rolluiken, garagepoorten, jaloezieën en markiezen.

Als je de draairichting wil veranderen, moet je eerst de linkertoets op 'STOP' plaatsen, dan op het juiste pijltje drukken op de rechtertoets en vervolgens opnieuw op ' START' drukken.
De Niko Hydro producten zijn niet geschikt voor gebruik in ammoniakrijke omgevingen (bv. varkensstallen).

10 A
250 Vac

VOLLEDIG APPARAAT MET INSTEEKKLEMMEN, EXCLUSIEF DOOS (IP55)

	700-35905	Stuks: 10	Met insteekklemmen, grey
	701-35905	Stuks: 10	Met insteekklemmen, white
	761-35905	Stuks: 10	Met insteekklemmen, black

VOLLEDIG APPARAAT MET SCHROEFKLEMMEN, EXCLUSIEF DOOS (IP55)

	700-35900	Stuks: 10	Met schroefklemmen, grey
	701-35900	Stuks: 10	Met schroefklemmen, white
	761-35900	Stuks: 10	Met schroefklemmen, black

Rolluikdrukknop, elektrisch gescheiden

Deze drukknop wordt gebruikt om de motoren te bedienen van onder meer rolluiken, garagepoorten, jaloezieën en markiezen.
De Niko Hydro producten zijn niet geschikt voor gebruik in ammoniakrijke omgevingen (bv. varkensstallen).

10 A
250 Vac

VOLLEDIG APPARAAT MET INSTEEKKLEMMEN, EXCLUSIEF DOOS (IP55)

	700-35915	Stuks: 10	Met insteekklemmen, grey
	701-35915	Stuks: 10	Met insteekklemmen, white
	761-35915	Stuks: 10	Met insteekklemmen, black

VOLLEDIG APPARAAT MET SCHROEFKLEMMEN, EXCLUSIEF DOOS (IP55)

	700-35910	Stuks: 10	Met schroefklemmen, grey
	701-35910	Stuks: 10	Met schroefklemmen, white
	761-35910	Stuks: 10	Met schroefklemmen, black

Verlichtbare drukknop, NO of NG

Met transparant venstertje zonder symbool. Het ledverlichtingselement moet afzonderlijk worden besteld (zie accessoires).
De Niko Hydro producten zijn niet geschikt voor gebruik in ammoniakrijke omgevingen (bv. varkensstallen).

10 A
250 Vac

VOLLEDIG APPARAAT MET INSTEEKKLEMMEN, EXCLUSIEF DOOS (IP55)

	700-30005	Stuks: 10	Met insteekklemmen, grey
	701-30005	Stuks: 10	Met insteekklemmen, white
	761-30005	Stuks: 10	Met insteekklemmen, black

VOLLEDIG APPARAAT MET SCHROEFKLEMMEN, EXCLUSIEF DOOS (IP55)

	700-30000	Stuks: 10	Met schroefklemmen, grey
	701-30000	Stuks: 10	Met schroefklemmen, white
	761-30000	Stuks: 10	Met schroefklemmen, black

Niet-verlichtbare drukknop, NO of NG

Met vier aansluitklemmen

10 A
250 Vac

VOLLEDIG APPARAAT MET INSTEEKKLEMMEN, EXCLUSIEF DOOS (IP55)

	700-33005	Stuks: 10	Met insteeklemmen, grey
	701-33005	Stuks: 10	Met insteeklemmen, white
	761-33005	Stuks: 10	Met insteeklemmen, black

VOLLEDIG APPARAAT MET SCHROEFKLEMMEN, EXCLUSIEF DOOS (IP55)

	700-33000	Stuks: 10	Met schroefklemmen, grey
	701-33000	Stuks: 10	Met schroefklemmen, white
	761-33000	Stuks: 10	Met schroefklemmen, black

Verlichtbare tweevoudige drukknop, 2x NO of NG

Met transparante venstertjes zonder symbool. De ledverlichtingselementen moeten afzonderlijk worden besteld (zie accessoires).
De Niko Hydro producten zijn niet geschikt voor gebruik in ammoniakrijke omgevingen (bv. varkensstallen).

10 A
250 Vac

VOLLEDIG APPARAAT MET INSTEEKKLEMMEN, EXCLUSIEF DOOS (IP55)

	700-35105	Stuks: 10	Met insteekklemmen, grey
	701-35105	Stuks: 10	Met insteekklemmen, white
	761-35105	Stuks: 10	Met insteekklemmen, black

VOLLEDIG APPARAAT MET SCHROEFKLEMMEN, EXCLUSIEF DOOS (IP55)

	700-35100	Stuks: 10	Met schroefklemmen, grey
	701-35100	Stuks: 10	Met schroefklemmen, white
	761-35100	Stuks: 10	Met schroefklemmen, black

Niet-verlichtbare tweevoudige drukknop, 2x NO of NG

De Niko Hydro producten zijn niet geschikt voor gebruik in ammoniakrijke omgevingen (bv. varkensstallen).

10 A
250 Vac

VOLLEDIG APPARAAT MET INSTEEKKLEMMEN, EXCLUSIEF DOOS (IP55)

	700-35005	Stuks: 10	Met insteekklemmen, grey
	701-35005	Stuks: 10	Met insteekklemmen, white
	761-35005	Stuks: 10	Met insteekklemmen, black

VOLLEDIG APPARAAT MET SCHROEFKLEMMEN, EXCLUSIEF DOOS (IP55)

	700-35000	Stuks: 10	Met schroefklemmen, grey
	701-35000	Stuks: 10	Met schroefklemmen, white
	761-35000	Stuks: 10	Met schroefklemmen, black

Transparant venstertje met symbolen voor drukknoppen (10 A/250 Vac)

TRANSPARANTE VENSTERTJES

	700-30100	Stuks: 10	Met belsymbool
	700-30200	Stuks: 10	Met lampsymbool
	700-30300	Stuks: 10	Met sleutelsymbool

Signaalapparaat, 250 Vac

Met transparant deksel met rode of witte leds.

250 Vac

VOLLEDIG APPARAAT, EXCLUSIEF DOOS (IP55)

NIEUW

	700-38100	Stuks: 10	Met schroefklemmen en rode leds
	700-38200	Stuks: 10	Met schroefklemmen en witte leds

Aanpaskader met klapdeksel voor 45x45 mm-functies

Aanpaskader voor de inbouw van de volgende 45x45 mm-functies: Niko datamodules, telefooncontactdozen, audioaansluitingen en tv-FM-contactdozen.

VOLLEDIG APPARAAT, EXCLUSIEF DOOS (IP55)

	700-85000	Stuks: 10	Grey
	701-85000	Stuks: 10	White
	761-85000	Stuks: 10	Black

D.1
D.2
D.3
D.4
D.5
D.6

Datamodule voor Niko RJ-connectoren

enkelvoudige datamodule (vlak) = 1 enkelvoudige afwerkingsset + 1 passtuk
tweevoudige datamodule (vlak) = 1 tweevoudige afwerkingsset + 2 passtukken
tweevoudige datamodule (schuin) = 1 tweevoudige afwerkingsset + 1 passtuk

PASSTUKKEN VOOR VLAKKE UITVOERING VOOR NIKO CONNECTOREN 650-450XX, ENKELVOUDIG

170-65901	Stuks: 10	Enkelvoudig passtuk 9.1

PASSTUKKEN VOOR SCHUINE UITVOERING VOOR NIKO CONNECTOREN 650-450XX, DUBBEL

170-65904	Stuks: 10	Tweevoudig schuin passtuk 9.4

AFWERKINGSSET MET ONDOORZICHTIG TEKSTVELD

100-65100	Stuks: 10	**101-65100**	Stuks: 10	**102-65100**	Stuks: 10
104-65100	Stuks: 10	**121-65100**	Stuks: 10	**122-65100**	Stuks: 10
123-65100	Stuks: 10	**124-65100**	Stuks: 10	**154-65100**	Stuks: 10
157-65100	Stuks: 10	**161-65100**	Stuks: 10	**200-65100**	Stuks: 10
220-65100	Stuks: 10	**221-65100**	Stuks: 10		

AFWERKINGSSET MET ONDOORZICHTIG TEKSTVELD

100-65200	Stuks: 10	**101-65200**	Stuks: 10	**111-65200**	Stuks: 10
102-65200	Stuks: 10	**104-65200**	Stuks: 10	**121-65200**	Stuks: 10
122-65200	Stuks: 10	**123-65200**	Stuks: 10	**124-65200**	Stuks: 10
154-65200	Stuks: 10	**157-65200**	Stuks: 10	**161-65200**	Stuks: 10
200-65200	Stuks: 10	**220-65200**	Stuks: 10	**221-65200**	Stuks: 10

STANDAARD 45X45 MM-MODULE, VLAK

101-65500	Stuks: 10	Enkelvoudige afwerkingsset met transparant tekstveld

STANDAARD 45X45 MM-MODULE, VLAK

101-65600	Stuks: 10	Tweevoudige afwerkingsset met transparant tekstveld

AFWERKINGSSET MET TRANSPARANT TEKSTVELD, SCHUIN

100-65400	Stuks: 10	**101-65400**	Stuks: 10	**102-65400**	Stuks: 10
104-65400	Stuks: 10	**121-65400**	Stuks: 10	**122-65400**	Stuks: 10
123-65400	Stuks: 10	**124-65400**	Stuks: 10	**154-65400**	Stuks: 10
157-65400	Stuks: 10	**161-65400**	Stuks: 10	**200-65400**	Stuks: 10
220-65400	Stuks: 10	**221-65400**	Stuks: 10		

Niko RJ-connector

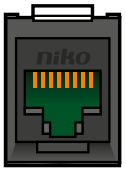

CONNECTOREN

		650-45051	Stuks: 10	RJ45-connector, UTP, cat. 5E
		650-45055	Stuks: 10	RJ45-connector, STP, cat. 5E
		650-45061	Stuks: 10	RJ45-connector, UTP, cat. 6
		650-45066	Stuks: 10	RJ45-connector, STP, cat. 6
		650-45013	Stuks: 10	RJ11-connector, UTP
	NIEUW	**650-45071**	Stuks: 10	RJ45-connector, UTP, cat.6 A
	NIEUW	**650-45077**	Stuks: 10	RJ45-connector, STP, cat.6 A

Enkelvoudige datamodule voor andere RJ-connectoren

datamodule = 1 afwerkingsset + 1 passtuk

Raadpleeg ook de tabel “Datacomaansluitingen voor andere RJ-connectoren” in het hoofdstuk “Medianetwerk”.

D.1
D.2
D.3
D.4
D.5
D.6

PASSTUKKEN VOOR VLAKKE UITVOERING VOOR ANDERE MERKEN, ENKELVOUDIG

170-65101	Stuks: 10	Enkelvoudig passtuk 1 (voor AMP, Siemon, Nexans, Brandrex,...)
170-65201	Stuks: 10	Enkelvoudig passtuk 2 (voor systimax,...)
170-65501	Stuks: 10	Enkelvoudig passtuk 5 (voor Krone, Kerpen, Radiall, Gigamedia,...)
170-65601	Stuks: 10	Enkelvoudig passtuk 6 (voor Panduit,...)
170-65701	Stuks: 10	Enkelvoudig passtuk 7 (voor CAE, Multimedia Connect/MMC, Abitana, Prysmian,Molex,...)

PASSTUKKEN VOOR VLAKKE UITVOERING VOOR OUDE NIKO CONNECTOREN 02-399-XX, ENKELVOUDIG

170-65401	Stuks: 10	Enkelvoudig passtuk 4.1

AFWERKINGSSET MET ONDOORZICHTIG TEKSTVELD

100-65100	Stuks: 10	**101-65100**	Stuks: 10	**102-65100**	Stuks: 10
104-65100	Stuks: 10	**121-65100**	Stuks: 10	**122-65100**	Stuks: 10
123-65100	Stuks: 10	**124-65100**	Stuks: 10	**154-65100**	Stuks: 10
157-65100	Stuks: 10	**161-65100**	Stuks: 10	**200-65100**	Stuks: 10
220-65100	Stuks: 10	**221-65100**	Stuks: 10		

STANDAARD 45X45 MM-MODULE, VLAK

101-65500	Stuks: 10	Enkelvoudige afwerkingsset met transparant tekstveld

Tweevoudige datamodule voor andere RJ-connectoren

datamodule = 1 afwerkingsset + 2 enkelvoudige passtukken of 1 tweevoudig passtuk

Raadpleeg ook de tabel “Datacomaansluitingen voor andere RJ-connectoren” in het hoofdstuk “Medianetwerk”.

PASSTUKKEN VOOR VLAKKE UITVOERING VOOR ANDERE MERKEN, ENKELVOUDIG

170-65101	Stuks: 10	Enkelvoudig passtuk 1 (voor AMP, Siemon, Nexans, Brandrex,...)
170-65201	Stuks: 10	Enkelvoudig passtuk 2 (voor systimax,...)
170-65501	Stuks: 10	Enkelvoudig passtuk 5 (voor Krone, Kerpen, Radiall, Gigamedia,...)
170-65601	Stuks: 10	Enkelvoudig passtuk 6 (voor Panduit,...)
170-65701	Stuks: 10	Enkelvoudig passtuk 7 (voor CAE, Multimedia Connect/MMC, Abitana, Prysmian,Molex,...)

PASSTUKKEN VOOR VLAKKE UITVOERING VOOR ANDERE MERKEN, DUBBEL

170-65302	Stuks: 10	Tweevoudig passtuk 3.2

PASSTUKKEN VOOR VLAKKE UITVOERING VOOR OUDE NIKO CONNECTOREN 02-399-XX, DUBBEL

170-65402	Stuks: 10	Tweevoudig passtuk 4.2

AFWERKINGSSET MET ONDOORZICHTIG TEKSTVELD

100-65200	Stuks: 10	**101-65200**	Stuks: 10	**111-65200**	Stuks: 10
102-65200	Stuks: 10	**104-65200**	Stuks: 10	**121-65200**	Stuks: 10
122-65200	Stuks: 10	**123-65200**	Stuks: 10	**124-65200**	Stuks: 10
154-65200	Stuks: 10	**157-65200**	Stuks: 10	**161-65200**	Stuks: 10
200-65200	Stuks: 10	**220-65200**	Stuks: 10	**221-65200**	Stuks: 10

STANDAARD 45X45 MM-MODULE, VLAK

101-65600	Stuks: 10	Tweevoudige afwerkingsset met transparant tekstveld

Telefooncontactdoos, 45 x 45 mm

VOLLEDIG APPARAAT

101-69032	Stuks: 10	Telefooncontactdoos met twee RJ11-connectoren in parallel
101-69092	Stuks: 10	ADSL-VDSL-splitter met twee RJ11-connectoren

Audioaansluiting, 45 x 45 mm

VOLLEDIG APPARAAT

	101-69703	Stuks: 10	Tweevoudige luidsprekeraansluiting
	101-69803	Stuks: 10	Enkelvoudige luidsprekeraansluiting

TV-FM-contactdoos, 45 x 45 mm

VOLLEDIG APPARAAT

	101-69121	Stuks: 10	Enkelvoudige contactdoos met coaxaansluiting voor tv
	101-69501	Stuks: 10	Enkelvoudige contactdoos met coaxaansluiting voor tv en FM
	101-69552	Stuks: 10	Enkelvoudige contactdoos met coaxaansluiting voor tv, FM en satelliet
	101-69601	Stuks: 10	Doorluscontactdoos met coaxaansluiting voor tv en FM

Opbouwdoos voor één functie

Deze enkelvoudige opbouwdoos is geschikt voor het inbouwen van één functie. Het geheel is spuitwaterdicht wat het uitermate geschikt maakt voor gebruik in vochtige ruimtes en veeleisende omgevingen.

OPBOUWDOOS MET TWEE MEMBRAANINGANGEN

	700-83101	Stuks: 10	Enkelvoudige doos, grey
	701-83101	Stuks: 10	Enkelvoudige doos, white
	761-83101	Stuks: 10	Enkelvoudige doos, black

OPBOUWDOOS MET 1 M20-INGANG INCLUSIEF WARTEL

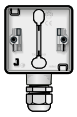

	700-84151	Stuks: 8	Enkelvoudige doos met één M20-ingang inclusief M20-wartel, grey
	701-84151	Stuks: 8	Enkelvoudige doos met één M20-ingang inclusief M20-wartel, white
	761-84151	Stuks: 8	Enkelvoudige doos met één M20-ingang inclusief M20-wartel, black

OPBOUWDOOS MET 1X2 M20-INGANGEN INCLUSIEF WARTELS

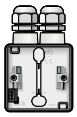

	700-84152	Stuks: 8	Enkelvoudige doos met 1x twee M20-ingangen inclusief M20-wartels, grey
	701-84152	Stuks: 8	Enkelvoudige doos met 1x twee M20-ingangen inclusief M20-wartels, white
	761-84152	Stuks: 8	Enkelvoudige doos met 1x twee M20-ingangen inclusief M20-wartels, black

OPBOUWDOOS MET 2X1 M20-INGANGEN INCLUSIEF WARTELS

	700-84161	Stuks: 5	Enkelvoudige doos met 2x één M20-ingang inclusief M20-wartels, grey
	701-84161	Stuks: 5	Enkelvoudige doos met 2x één M20-ingang inclusief M20-wartels, white
	761-84161	Stuks: 5	Enkelvoudige doos met 2x één M20-ingang inclusief M20-wartels, black

OPBOUWDOOS MET 2+1 M20-INGANGEN INCLUSIEF WARTELS

	700-84162	Stuks: 5	Enkelvoudige doos met 1x twee M20-ingangen en één M20-ingang, grey
	701-84162	Stuks: 5	Enkelvoudige doos met 1x twee M20-ingangen en één M20-ingang, white
	761-84162	Stuks: 5	Enkelvoudige doos met 1x twee M20-ingangen en één M20-ingang, black

Verticale opbouwdoos voor twee functies

Deze dubbele verticale opbouwdoos is geschikt voor het inbouwen van twee functies. Het geheel is spuitwaterdicht wat het uitermate geschikt maakt voor gebruik in vochtige ruimtes en veeleisende omgevingen.

VERTICALE OPBOUWDOOS MET TWEE MEMBRAANINGANGEN

	700-83201	Stuks: 5	Tweevoudige doos, grey
	701-83201	Stuks: 5	Tweevoudige doos, white
	761-83201	Stuks: 5	Tweevoudige doos, black

VERTICALE OPBOUWDOOS MET 1 M20-INGANG INCLUSIEF WARTEL

	700-84251	Stuks: 5	Tweevoudige doos met één M20-ingang inclusief M20-wartel, grey
	701-84251	Stuks: 5	Tweevoudige doos met één M20-ingang inclusief M20-wartel, white
	761-84251	Stuks: 5	Tweevoudige doos met één M20-ingang inclusief M20-wartel, black

VERTICALE OPBOUWDOOS MET 1X2 M20-INGANGEN INCLUSIEF WARTELS

	700-84252	Stuks: 5	Tweevoudige doos met 1x twee M20-ingangen inclusief M20-wartels, grey
	701-84252	Stuks: 5	Tweevoudige doos met 1x twee M20-ingangen inclusief M20-wartels, white
	761-84252	Stuks: 5	Tweevoudige doos met 1x twee M20-ingangen inclusief M20-wartels, black

VERTICALE OPBOUWDOOS MET 2X1 M20-INGANGEN INCLUSIEF WARTELS

	700-84261	Stuks: 4	Tweevoudige doos met 2x één M20-ingang inclusief M20-wartels, grey
	701-84261	Stuks: 4	Tweevoudige doos met 2x één M20-ingang inclusief M20-wartels, white
	761-84261	Stuks: 4	Tweevoudige doos met 2x één M20-ingang inclusief M20-wartels, black

VERTICALE OPBOUWDOOS MET 2+1 M20-INGANGEN INCLUSIEF WARTELS

	700-84262	Stuks: 4	Tweevoudige doos met 1x twee M20-ingangen en één M20-ingang, grey
	701-84262	Stuks: 4	Tweevoudige doos met 1x twee M20-ingangen en één M20-ingang, white
	761-84262	Stuks: 4	Tweevoudige doos met 1x twee M20-ingangen en één M20-ingang, black

Horizontale opbouwdoos voor twee functies

Deze dubbele horizontale opbouwdoos is geschikt voor het inbouwen van twee functies. Het geheel is spuitwaterdicht wat het uitermate geschikt maakt voor gebruik in vochtige ruimtes en veeleisende omgevingen.

HORIZONTALE OPBOUWDOOS MET 1 M20-INGANG MET WARTEL

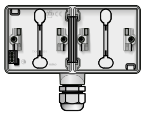

	700-84851	Stuks: 4	Tweevoudige doos met één M20-ingang inclusief M20-wartel, grey
	701-84851	Stuks: 4	Tweevoudige doos met één M20-ingang inclusief M20-wartel, white
	761-84851	Stuks: 4	Tweevoudige doos met één M20-ingang inclusief M20-wartel, black

HORIZONTALE OPBOUWDOOS MET 1X2 M20-INGANGEN MET WARTELS

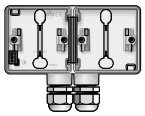

	700-84852	Stuks: 4	Tweevoudige doos met 1x twee M20-ingangen inclusief M20-wartels, grey
	701-84852	Stuks: 4	Tweevoudige doos met 1x twee M20-ingangen inclusief M20-wartels, white
	761-84852	Stuks: 4	Tweevoudige doos met 1x twee M20-ingangen inclusief M20-wartels, black

Verticale opbouwdoos voor drie functies

Deze drievoudige verticale opbouwdoos met twee M20-ingangen is geschikt voor het inbouwen van drie functies. Het geheel is spuitwaterdicht wat het uitermate geschikt maakt voor gebruik in vochtige ruimtes en veeleisende omgevingen.

VERTICALE OPBOUWDOOS MET 1X2 M20-INGANGEN MET WARTELS

	700-84352	Stuks: 3	Drievoudige doos met 1 x twee M20-ingangen inclusief M20-wartels, grey
	701-84352	Stuks: 3	Drievoudige doos met 1 x twee M20-ingangen inclusief M20-wartels, white
	761-84352	Stuks: 3	Drievoudige doos met 1 x twee M20-ingangen inclusief M20-wartels, black

Horizontale opbouwdoos voor drie functies

Deze drievoudige horizontale opbouwdoos met twee M20-ingangen is geschikt voor het inbouwen van drie functies. Het geheel is spuitwaterdicht wat het uitermate geschikt maakt voor gebruik in vochtige ruimtes en veeleisende omgevingen.

HORIZONTALE OPBOUWDOOS MET 1X2 M20-INGANGEN MET WARTELS

	700-84952	Stuks: 3	Drievoudige doos met 1 x twee M20-ingangen inclusief M20-wartels, grey
	701-84952	Stuks: 3	Drievoudige doos met 1 x twee M20-ingangen inclusief M20-wartels, white
	761-84952	Stuks: 3	Drievoudige doos met 1 x twee M20-ingangen inclusief M20-wartels, black

inbouwkader

Voor de inbouw van één spuitwaterdichte opbouwfunctie in metselwerk of panelen.

VOLLEDIG APPARAAT (IP55)

	700-73000	Stuks: 6	Enkelvoudig inbouwkader, grey
	701-73000	Stuks: 6	Enkelvoudig inbouwkader, white
	761-73000	Stuks: 6	Enkelvoudig inbouwkader, black

TOEBEHOREN

170-00093	Stuks: 100	Schroef HI-LO 3,2 x 13 (te bestellen per 100 stuks)

Verticaal inbouwkader voor twee functies

Dit dubbele verticale inbouwkader is geschikt voor het inbouwen van twee functies. Het geheel is spuitwaterdicht wat het uitermate geschikt maakt voor gebruik in vochtige ruimtes en veeleisende omgevingen.

TWEEVOUDIG INBOUWKADER VERTICAAL

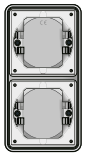

	700-74000	Stuks: 3	Tweevoudig inbouwkader, grey
	701-74000	Stuks: 3	Tweevoudig inbouwkader, white
	761-74000	Stuks: 3	Tweevoudig inbouwkader, black

TOEBEHOREN

170-00093	Stuks: 100	Schroef HI-LO 3,2 x 13 (te bestellen per 100 stuks)

Horizontaal inbouwkader voor twee functies

Dit dubbele horizontale inbouwkader is geschikt voor het inbouwen van twee functies. Het geheel is spuitwaterdicht wat het uitermate geschikt maakt voor gebruik in vochtige ruimtes en veeleisende omgevingen.

TWEEVOUDIG INBOUWKADER HORIZONTAAL

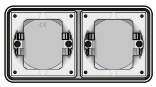

	700-75000	Stuks: 3	Tweevoudig inbouwkader, grey
	701-75000	Stuks: 3	Tweevoudig inbouwkader, white
	761-75000	Stuks: 3	Tweevoudig inbouwkader, black

TOEBEHOREN

170-00093	Stuks: 100	Schroef HI-LO 3,2 x 13 (te bestellen per 100 stuks)

Blindplaat

ACCESSOIRES

700-38500	Stuks: 10	Blindplaat, grey
701-38500	Stuks: 10	Blindplaat, white
761-38500	Stuks: 10	Blindplaat, black

M20-wartel

ACCESSOIRES

700-84001	Stuks: 50	M20-wartel, grey
701-84001	Stuks: 50	M20-wartel, white
761-84001	Stuks: 50	M20-wartel, black

M20-blindstop

ACCESSOIRES

700-84000	Stuks: 100	M20-blindstop, grey
701-84000	Stuks: 100	M20-blindstop, white
761-84000	Stuks: 100	M20-blindstop, black

Ledverlichtingselement voor controleschakelaars en verlichtbare drukknoppen

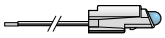

Het ledverlichtingselement met automatische aansluiting heeft een signalisatiefunctie in combinatie met een wissel- of kruisschakelaar, een NO- of NG-drukknop of een 2x NO- of NG-drukknop. In combinatie met een tweepolige schakelaar heeft dit ledverlichtingselement een controlefunctie.

LEDVERLICHTINGSELEMENTEN SPECIFIEK VOOR SCHAKELAARS MET SCHROEFKLEMMEN

	NIEUW	**170-37023**	Stuks: 10	Met automatische aansluiting, wit, 230 Vac
		170-37123	Stuks: 10	Met automatische aansluiting, blauw, 230 Vac
		170-37323	Stuks: 10	Met automatische aansluiting, amberkleurig, 230 Vac

LEDVERLICHTINGSELEMENTEN

	NIEUW	**170-37012**	Stuks: 10	Met draden, wit, 12 Vac/Vdc
	NIEUW	**170-37024**	Stuks: 10	Met draden, wit, 24 Vac/Vdc
	NIEUW	**170-37923**	Stuks: 10	Met draden, wit, 230 Vac
		170-37212	Stuks: 10	Met draden, blauw, 12 Vac/Vdc
		170-37224	Stuks: 10	Met draden, blauw, 24 Vac/Vdc
		170-37223	Stuks: 10	Met draden, blauw, 230 Vac
		170-37424	Stuks: 10	Met draden, amberkleurig, 24 Vac/Vdc
		170-37423	Stuks: 10	Met draden, amberkleurig, 230 Vac
		170-37623	Stuks: 10	Met draden, rood, 230 Vac
		170-37823	Stuks: 10	Met draden, groen, 230 Vac

Finder Archief Wijzig Weergave Ga Venster Help

Installatiekanalen

Voor een nette, professionele afwerking

Bekabeling integreren in een interieur zonder breek- of slijpwerk?

Met de installatiekanalen van Niko zorg je voor een nette, naadloze afwerking die eenvoudig en vlot te monteren is.

VOORDELEN

Compact

- beperkt aantal producten
- volledige oplossing voor elke locatie

Flexibel

- geschikt voor horizontale en verticale montage
- geschikt voor montage op labotafels

Eenvoudige montage

- 1 installateur klaart de klus
- de bodem heeft om de 25 cm een boorgeleiding
- grote bedradingscapaciteit
- wandcontactdozen en data-outlets klik je rechtstreeks in het kanaal
- robuust en stevig dankzij het dubbelwandige concept
- een ophoogkader maakt extra kabelcapaciteit mogelijk in mono- en duokanaal
- perfecte scheiding tussen sterk- en zwakstroom

Duurzame kwaliteit

- materiaal: PVC
- RAL 9010, in de massa gekleurd
- beschermingsgraad: IP40
- slagvast: IK07

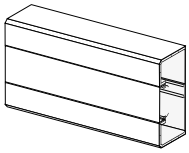

Enkelvoudig kanaal

Optioneel gebruik van een ophoogkader voor één of twee functies.

- kanaalhoogte: 110 mm
- kanaaldiepte: 50 mm
- kanaallengte: 2 m

BASISELEMENTEN

06-103	Stuks: 5	Platte hoek
06-107	Stuks: 5	T-stuk
06-201	Stuks: 10	Variabele binnenhoek, 80-100°
06-202	Stuks: 10	Variabele buitenhoek, 70-110°
06-206	Stuks: 20	Eindstuk

ENKELVOUDIG KANAAL

06-200	Stuks: 6	Met deksel

ACCESSOIRES

	06-104	Stuks: 10	Naadafdichting
	06-105	Stuks: 10	Verbindingsstuk voor kanaalbodems
	06-190	Stuks: 20	Kanaaldeksel (lengte: 2 m)
	06-191	Stuks: 10	Ophoogkader voor één functie, 45 x 45 mm
	06-192	Stuks: 10	Ophoogkader voor twee functies, 45 x 45 mm
	06-208	Stuks: 20	Scheidingswand (lengte: 2 m)
	06-293	Stuks: 20	Kabelhouder

Tweevoudig kanaal

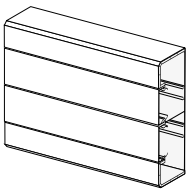

Optioneel gebruik van een ophoogkader voor één of twee functies.

- kanaalhoogte: 160 mm
- kanaaldiepte: 50 mm
- kanaallengte: 2 m

TWEEVOUDIG KANAAL

06-300	Stuks: 4	Met deksel

BASISELEMENTEN

06-301	Stuks: 10	Variabele binnenhoek, 80-100°
06-302	Stuks: 10	Variabele buitenhoek, 70-110°
06-303	Stuks: 6	Platte hoek
06-306	Stuks: 20	Eindstuk

ACCESSOIRES

	06-104	Stuks: 10	Naadafdichting
	06-105	Stuks: 10	Verbindingsstuk voor kanaalbodems
	06-190	Stuks: 20	Kanaaldeksel (lengte: 2 m)
	06-191	Stuks: 10	Ophoogkader voor één functie, 45 x 45 mm
	06-192	Stuks: 10	Ophoogkader voor twee functies, 45 x 45 mm
	06-208	Stuks: 20	Scheidingswand (lengte: 2 m)
	06-293	Stuks: 20	Kabelhouder

Wandcontactdoos met één klemmenblok met insteekaansluiting, 45 x 45 mm

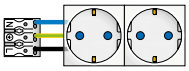

Met randaarde en kinderveiligheid.

16 A
250 Vac

SAMENGESTELD APPARAAT

06-002-11	Stuks: 5	Tweevoudig
06-003-11	Stuks: 3	Drievoudig
06-004-11	Stuks: 2	Viervoudig
06-005-11	Stuks: 2	Vijfvoudig

Wandcontactdoos met één klemmenblok met insteekaansluiting en ophoogkader, 45 x 45 mm

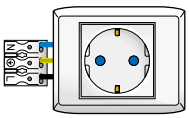

Met randaarde en kinderveiligheid.

16 A
250 Vac

SAMENGESTELD APPARAAT

06-000-21	Stuks: 5	Enkelvoudig
06-002-21	Stuks: 5	Tweevoudig

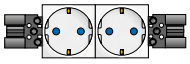

Wandcontactdoos met twee wieland GST18-connectoren, 45 x 45 mm

Met randaarde en kinderveiligheid.

16 A
250 Vac

SAMENGESTELD APPARAAT

06-002-51	Stuks: 10	Tweevoudig
06-003-51	Stuks: 8	Drievoudig
06-004-51	Stuks: 2	Viervoudig
06-005-51	Stuks: 2	Vijfvoudig

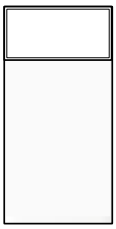

Drukknop, 10 A/250 Vac

Het ledverlichtingselement moet afzonderlijk worden besteld.

10 A
250 Vac

VOLLEDIG APPARAAT

101-01010	Stuks: 10	Drukknop, NO of NG (22,5 x 45 mm)
101-07010	Stuks: 10	Verlichtbare drukknop met transparant venstertje, NO of NG (22,5 x 45 mm)
101-09010	Stuks: 10	Drukknop met verlichtbare etikethouder, NO of NG (22,5 x 45 mm)

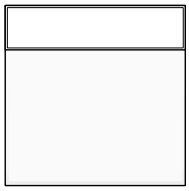

Schakelaar, 10 A/250 Vac

Het ledverlichtingselement moet afzonderlijk worden besteld.

10 A
250 Vac

VOLLEDIG APPARAAT

101-01210	Stuks: 10	Tweepolige schakelaar (45 x 45 mm)
101-01610	Stuks: 10	Wisselschakelaar (22,5 x 45 mm)
101-02610	Stuks: 10	Tweepolige wisselschakelaar (45 x 45 mm)
101-07210	Stuks: 10	Verlichtbare tweepolige schakelaar met transparant venstertje (45 x 45 mm)
101-07610	Stuks: 10	Verlichtbare wisselschakelaar met transparant venstertje (22,5 x 45 mm)
101-09210	Stuks: 10	Tweepolige schakelaar met verlichtbare etikethouder (45 x 45 mm)
101-09610	Stuks: 10	Wisselschakelaar met verlichtbare etikethouder (22,5 x 45 mm)

Datamodule voor Niko RJ-connectoren

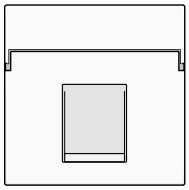

enkelvoudige datamodule (vlak) = 1 enkelvoudige afwerkingsset + 1 passtuk
tweevoudige datamodule (vlak) = 1 tweevoudige afwerkingsset + 2 passtukken
tweevoudige datamodule (schuin) = 1 tweevoudige afwerkingsset + 1 passtuk

MODULE VOOR ÉÉN NIKO RJ-CONNECTOR, INCLUSIEF PASSTUK

	101-65250	Stuks: 10	wit, met transparant tekstveld, 22,5 x 45 mm
	196-65250	Stuks: 10	blauw, met transparant tekstveld, 22,5 x 45 mm
	197-65250	Stuks: 10	groen, met transparant tekstveld, 22,5 x 45 mm

PASSTUKKEN VOOR VLAKKE UITVOERING VOOR NIKO CONNECTOREN 650-450XX, ENKELVOUDIG

	170-65901	Stuks: 10	Enkelvoudig passtuk 9.1

PASSTUKKEN VOOR SCHUINE UITVOERING VOOR NIKO CONNECTOREN 650-450XX, DUBBEL

	170-65904	Stuks: 10	Tweevoudig schuin passtuk 9.4

STANDAARD 45X45 MM-MODULE, VLAK

	101-65500	Stuks: 10	Enkelvoudige afwerkingsset met transparant tekstveld

STANDAARD 45X45 MM-MODULE, VLAK

	101-65600	Stuks: 10	Tweevoudige afwerkingsset met transparant tekstveld

AFWERKINGSSET MET ONDOORZICHTIG TEKSTVELD

	100-65100	Stuks: 10		**101-65100**	Stuks: 10		**102-65100**	Stuks: 10
	104-65100	Stuks: 10		**121-65100**	Stuks: 10		**122-65100**	Stuks: 10
	123-65100	Stuks: 10		**124-65100**	Stuks: 10		**154-65100**	Stuks: 10
	157-65100	Stuks: 10		**161-65100**	Stuks: 10		**200-65100**	Stuks: 10
	220-65100	Stuks: 10		**221-65100**	Stuks: 10			

AFWERKINGSSET MET ONDOORZICHTIG TEKSTVELD

	100-65200	Stuks: 10		**101-65200**	Stuks: 10		**111-65200**	Stuks: 10
	102-65200	Stuks: 10		**104-65200**	Stuks: 10		**121-65200**	Stuks: 10
	122-65200	Stuks: 10		**123-65200**	Stuks: 10		**124-65200**	Stuks: 10
	154-65200	Stuks: 10		**157-65200**	Stuks: 10		**161-65200**	Stuks: 10
	200-65200	Stuks: 10		**220-65200**	Stuks: 10		**221-65200**	Stuks: 10

AFWERKINGSSET MET TRANSPARANT TEKSTVELD, SCHUIN

	100-65400	Stuks: 10		**101-65400**	Stuks: 10		**102-65400**	Stuks: 10
	104-65400	Stuks: 10		**121-65400**	Stuks: 10		**122-65400**	Stuks: 10
	123-65400	Stuks: 10		**124-65400**	Stuks: 10		**154-65400**	Stuks: 10
	157-65400	Stuks: 10		**161-65400**	Stuks: 10		**200-65400**	Stuks: 10
	220-65400	Stuks: 10		**221-65400**	Stuks: 10			

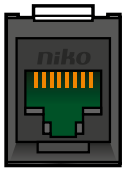

Niko RJ-connector

CONNECTOREN

	650-45051	Stuks: 10	RJ45-connector, UTP, cat. 5E
	650-45055	Stuks: 10	RJ45-connector, STP, cat. 5E
	650-45061	Stuks: 10	RJ45-connector, UTP, cat. 6
	650-45066	Stuks: 10	RJ45-connector, STP, cat. 6
	650-45013	Stuks: 10	RJ11-connector, UTP
NIEUW	650-45071	Stuks: 10	RJ45-connector, UTP, cat.6 A
NIEUW	650-45077	Stuks: 10	RJ45-connector, STP, cat.6 A

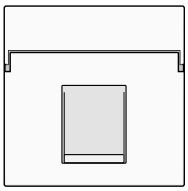

Enkelvoudige datamodule voor andere RJ-connectoren

datamodule = 1 afwerkingsset + 1 passtuk

Raadpleeg ook de tabel “Datacomaansluitingen voor andere RJ-connectoren” in het hoofdstuk “Medianetwerk”.

PASSTUKKEN VOOR VLAKKE UITVOERING VOOR ANDERE MERKEN, ENKELVOUDIG

170-65101	Stuks: 10	Enkelvoudig passtuk 1 (voor AMP, Siemon, Nexans, Brandrex,...)
170-65201	Stuks: 10	Enkelvoudig passtuk 2 (voor systimax,...)
170-65501	Stuks: 10	Enkelvoudig passtuk 5 (voor Krone, Kerpen, Radiall, Gigamedia,...)
170-65601	Stuks: 10	Enkelvoudig passtuk 6 (voor Panduit,...)
170-65701	Stuks: 10	Enkelvoudig passtuk 7 (voor CAE, Multimedia Connect/MMC, Abitana, Prysmian,Molex,...)

PASSTUKKEN VOOR VLAKKE UITVOERING VOOR OUDE NIKO CONNECTOREN 02-399-XX, ENKELVOUDIG

170-65401	Stuks: 10	Enkelvoudig passtuk 4.1

AFWERKINGSSET MET ONDOORZICHTIG TEKSTVELD

100-65100	Stuks: 10	101-65100	Stuks: 10	102-65100	Stuks: 10
104-65100	Stuks: 10	121-65100	Stuks: 10	122-65100	Stuks: 10
123-65100	Stuks: 10	124-65100	Stuks: 10	154-65100	Stuks: 10
157-65100	Stuks: 10	161-65100	Stuks: 10	200-65100	Stuks: 10
220-65100	Stuks: 10	221-65100	Stuks: 10		

STANDAARD 45X45 MM-MODULE, VLAK

101-65500	Stuks: 10	Enkelvoudige afwerkingsset met transparant tekstveld

Tweevoudige datamodule voor andere RJ-connectoren

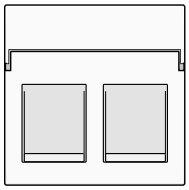

datamodule = 1 afwerkingsset + 2 enkelvoudige passtukken of 1 tweevoudig passtuk

Raadpleeg ook de tabel “Datacomaansluitingen voor andere RJ-connectoren” in het hoofdstuk “Medianetwerk”.

PASSTUKKEN VOOR VLAKKE UITVOERING VOOR ANDERE MERKEN, ENKELVOUDIG

	170-65101	Stuks: 10	Enkelvoudig passtuk 1 (voor AMP, Siemon, Nexans, Brandrex,...)
	170-65201	Stuks: 10	Enkelvoudig passtuk 2 (voor systimax,...)
	170-65501	Stuks: 10	Enkelvoudig passtuk 5 (voor Krone, Kerpen, Radiall, Gigamedia,...)
	170-65601	Stuks: 10	Enkelvoudig passtuk 6 (voor Panduit,...)
	170-65701	Stuks: 10	Enkelvoudig passtuk 7 (voor CAE, Multimedia Connect/MMC, Abitana, Prysmian,Molex,...)

PASSTUKKEN VOOR VLAKKE UITVOERING VOOR ANDERE MERKEN, DUBBEL

	170-65302	Stuks: 10	Tweevoudig passtuk 3.2

AFWERKINGSSET MET ONDOORZICHTIG TEKSTVELD

	100-65200	Stuks: 10		**101-65200**	Stuks: 10		**111-65200**	Stuks: 10
	102-65200	Stuks: 10		**104-65200**	Stuks: 10		**121-65200**	Stuks: 10
	122-65200	Stuks: 10		**123-65200**	Stuks: 10		**124-65200**	Stuks: 10
	154-65200	Stuks: 10		**157-65200**	Stuks: 10		**161-65200**	Stuks: 10
	200-65200	Stuks: 10		**220-65200**	Stuks: 10		**221-65200**	Stuks: 10

STANDAARD 45X45 MM-MODULE, VLAK

	101-65600	Stuks: 10	Tweevoudige afwerkingsset met transparant tekstveld

Telefooncontactdoos, 45 x 45 mm

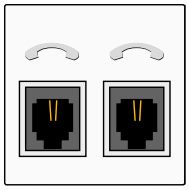

VOLLEDIG APPARAAT

	101-69032	Stuks: 10	Telefooncontactdoos met twee RJ11-connectoren in parallel
	101-69092	Stuks: 10	ADSL-VDSL-splitter met twee RJ11-connectoren

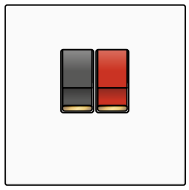

Audioaansluiting, 45 x 45 mm

AFWERKINGSSET VOOR TWEEVOUDIGE CINCH-AANSLUITING

100-69716	Stuks: 10	**101-69716**	Stuks: 10	**102-69716**	Stuks: 10
104-69716	Stuks: 10	**121-69716**	Stuks: 10	**122-69716**	Stuks: 10
123-69716	Stuks: 10	**124-69716**	Stuks: 10	**154-69716**	Stuks: 10
157-69716	Stuks: 10	**161-69716**	Stuks: 10	**200-69716**	Stuks: 10
220-69716	Stuks: 10	**221-69716**	Stuks: 10		

AFWERKINGSSET VOOR DRIEVOUDIGE CINCH-AANSLUITING

100-69717	Stuks: 10	**101-69717**	Stuks: 10	**102-69717**	Stuks: 10
104-69717	Stuks: 10	**121-69717**	Stuks: 10	**122-69717**	Stuks: 10
123-69717	Stuks: 10	**124-69717**	Stuks: 10	**154-69717**	Stuks: 10
157-69717	Stuks: 10	**161-69717**	Stuks: 10	**200-69717**	Stuks: 10
220-69717	Stuks: 10	**221-69717**	Stuks: 10		

VOLLEDIG APPARAAT

101-69703 Stuks: 10 Tweevoudige luidsprekeraansluiting

101-69803 Stuks: 10 Enkelvoudige luidsprekeraansluiting

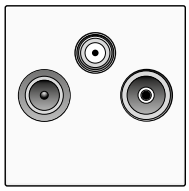

Tv-fm-contactdoos, 45 x 45 mm

VOLLEDIG APPARAAT

101-69121 Stuks: 10 Enkelvoudige contactdoos met coaxaansluiting voor tv

101-69501 Stuks: 10 Enkelvoudige contactdoos met coaxaansluiting voor tv en FM

101-69552 Stuks: 10 Enkelvoudige contactdoos met coaxaansluiting voor tv, FM en satelliet

101-69601 Stuks: 10 Doorluscontactdoos met coaxaansluiting voor tv en FM

Ledverlichtingselement

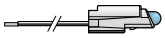

LEDVERLICHTINGSELEMENTEN

	NIEUW	**170-37012**	Stuks: 10	Met draden, wit, 12 Vac/Vdc
	NIEUW	**170-37024**	Stuks: 10	Met draden, wit, 24 Vac/Vdc
	NIEUW	**170-37923**	Stuks: 10	Met draden, wit, 230 Vac
		170-37212	Stuks: 10	Met draden, blauw, 12 Vac/Vdc
		170-37224	Stuks: 10	Met draden, blauw, 24 Vac/Vdc
		170-37223	Stuks: 10	Met draden, blauw, 230 Vac
		170-37424	Stuks: 10	Met draden, amberkleurig, 24 Vac/Vdc
		170-37423	Stuks: 10	Met draden, amberkleurig, 230 Vac
		170-37623	Stuks: 10	Met draden, rood, 230 Vac
		170-37823	Stuks: 10	Met draden, groen, 230 Vac

Niko-productkwaliteit

CE-markering

Door een product CE te markeren, verklaart de fabrikant op eigen verantwoordelijkheid dat het product beantwoordt aan de toepasselijke Europese richtlijnen en verordeningen die CE-markering vereisen. Je vind de CE-markering op elektrische en elektronische producten van Niko. Binnen de Europese Unie (EU) en de Europese Vrijhandelsassociatie (EVA) is vrij verkeer van goederen mogelijk dankzij deze markering. De FOD Economie houdt hierop toezicht. Het toepassingsgebied van de CE-markering en de gebruikte normen staan in de EU-verklaring van overeenstemming die je kunt raadplegen op www.niko.eu.

Kwaliteitskeurmerken

14 CEBEC = nationaal keurmerk België

KEMA KEUR = nationaal keurmerk Nederland

DVE = nationaal keurmerk Duitsland

NF LCIE = nationaal keurmerk Frankrijk

ÖVE = nationaal keurmerk Oostenrijk

Deze waarborgen de conformiteit aan de geldende nationale normen van alle producten. De conformiteit wordt gewaarborgd door het keuringsorganisme. De producten worden in gehomologeerde labo's getest alvorens ze op de markt komen. Periodieke fabriekscontroles waarborgen de conformiteit van de producten. De geldende normen zijn er om de veiligheid, de bedrijfszekerheid en de prestaties van de producten te waarborgen. Voor vragen omtrent de keurmerken van een specifiek product kun je steeds bij Niko terecht.

Niko productkwaliteit

Bij Niko zijn de kwaliteitsmetingen geen periodiek, maar een permanent gegeven.Kwaliteitscontrole is de rode draad doorheen het hele ontwerp- en productieproces. Zowel ontwerp, prototypes, grondstoffen, halffabrikaten en afgewerkte producten worden continu gecontroleerd. Dit kwaliteitssysteem verzekert een constante, uitmuntende kwaliteit.

Fabriekscontrole:

CE heeft geen gedefinieerde eisen.

14 CEBEC doet periodieke controles door onafhankelijke organismes.

niko doet continu eindcontrole.

Betrouwbaarheid:

CE stelt geen enkele eis.

14 CEBEC gaat na dat de prestaties van het product strikt aan de normen voldoen.

niko maakt lastenboeken die de eisen van de norm overstijgen.

Veiligheid:

CE goedkeuring door de fabrikant.

14 CEBEC gaat na dat van bij het productconcept strikt aan de normen voldaan wordt.

niko stelt bijkomende eisen in functie van de toepassing.

Installatiegemak:

CE geen enkele eis.

14 CEBEC geen enkele eis.

niko zorgt voor een absoluut gebruikersgemak.

Waarborg voor installateur en gebruiker:

CE is het paspoort voor het vrije verkeer binnen de Europese Unie.

14 CEBEC verzekert een eerste onmisbaar kwaliteitsniveau.

niko waarborgt de kwaliteitseisen van een groot merk dat zich engageert.

De aansluitschema's, zoals afgedrukt op de bijsluiter van het toestel, hebben steeds voorrang op de typeschema's afgedrukt in deze catalogus. Technische gegevens kunnen, als algemene regel, wijzigen zonder voorafgaande mededeling.

Beschermingsgraden

Weergeven van schokweerstand

De schokweerstand wordt weergegeven aan de hand van een IK-waarde en de beschermingsgraad aan de hand van de IP-code, zoals beschreven in de normen EN 62262 en IEC60529.

IP-code volgens IEC 60529: IP X1X2 - X3

X1 =	**Bescherming tegen aanraking van onder spanning staande delen en tegen indringen van vaste voorwerpen**	
X1 = 0		geen bescherming
X1 = 1		beschermd tegen voorwerp ≥ ø 50 mm (b.v. vuist)
X1 = 2		beschermd tegen voorwerp ≥ ø 12,5 mm (b.v. vinger)
X1 = 3		beschermd tegen voorwerp ≥ ø 2,5 mm (b.v. gereedschap)
X1 = 4		beschermd tegen voorwerp ≥ ø 1 mm (b.v. pen)
X1 = 5		beschermd tegen stof (veroorzaakt geen schade aan de werking)
X1 = 6		volledig stofdicht

X2 =	**Bescherming tegen indringen van vloeistoffen**	
X2 = 0		geen bescherming
X2 = 1		beschermd tegen verticaal vallende druppels (b.v. condens)
X2 = 2		beschermd tegen waterspatten tot 15° van verticale as (b.v. lichte regen)
X2 = 3		beschermd tegen vallende druppels tot 60° van verticale as (b.v. besproeien)
X2 = 4	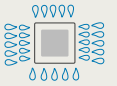	beschermd tegen waterspatten in alle richtingen (b.v. besproeien)
X2 = 5		beschermd tegen waterstraal in alle richtingen (b.v. bespuiten)
X2 = 6		beschermd tegen krachtige waterstraal (extreme weersomstandigheden, b.v. schip)
X2 = 7		beschermd tegen tijdelijke onderdompeling
X2 = 8		beschermd tegen langdurige onderdompeling (druk)

Bijkomende letter na IP x1 x2 - ... (voor gebruik met X1)			
A	0		Bescherming tegen aanraking met de rug van de hand.
B	0,1	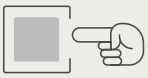	Bescherming tegen aanraking met een vinger.
C	1,2	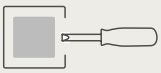	Bescherming tegen aanraking met een gereedschap ø 2,5 mm.
D	1,2,3		Bescherming tegen aanraking met een draad ø 1 mm.

IK-waarden volgens NBN EN 62262: slagvastheid			
	Hamer (massa in kg)	Valhoogte (mm)	Slagenergie (J)
00	•	•	•
01	M = 0,2 kg	h = 75 mm	0,15
02	M = 0,2 kg	h = 100 mm	0,2
03	M = 0,2 kg	h = 150 mm	0,35
04	M = 0,2 kg	h = 250 mm	0,5
05	M = 0,2 kg	h = 350 mm	0,7
06	M = 0,5 kg	h = 200 mm	1
07	M = 0,5 kg	h = 400 mm	2
08	M = 1,7 kg	h = 295 mm	5
09	M = 5 kg	h = 200 mm	10
10	M = 5 kg	h = 400 mm	20
• = geen bescherming			

Chemische weerstand van polycarbonaat en PC/ASA

Weerstand bij onderdompeling op kamertemperatuur: V = voldoende; B = beperkt; O = onvoldoende

1. Koolwaterstoffen
   - superbenzine ..... O
   - diesel/mazout ..... B
   - wasbenzine ..... B
2. Alcoholen
   - ethylalcohol 96% ..... B
   - isopropanol ..... B
   - fenol ..... O
   - glycol ..... B
   - glycerine ..... B
   - methanol (methylalcohol) ..... O
3. Keton
   - aceton ..... O
4. Zuren
   - zoutzuur 20% V
   - zoutzuur tot 35% ..... B
   - salpeterzuur 10% V
   - fosforzuur 30% V
   - zwavelzuur 30% V
   - citroenzuur 10% V
   - azijnzuur 10% V
   - azijnzuur geconcentreerd ..... O
5. Basen
   - natronloog geconcentreerd ..... O
   - kaliloog geconcentreerd ..... O
   - ammoniak verdund ..... O
6. Oliën en vetten V
7. Siliconenolie V
8. Minerale oliën V
9. Zoutoplossingen
   - natrium hypochloriet V
   - koud zeewater V
10. Andere
    - wasmiddel ..... B
    - vaatwasmiddelen ..... O
    - javel, bleekwater, oplossing van natriumhypochloriet in water ..... B
    - trichloorethyleen ..... O
    - waterstofperoxide 30% V
    - water- heet ..... B
    - waterige zeepoplossing V

D.1 Inbouwmateriaal

Aansluitschema's /

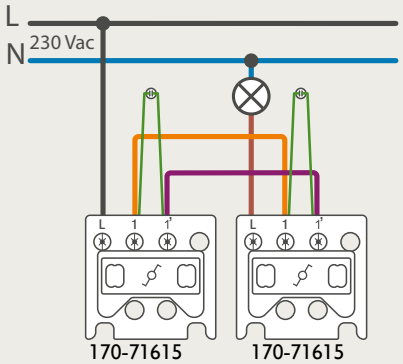

170-71615
170-71601

170-71615
170-71601

WISSEL VERLICHT
1e MOGELIJKHEID

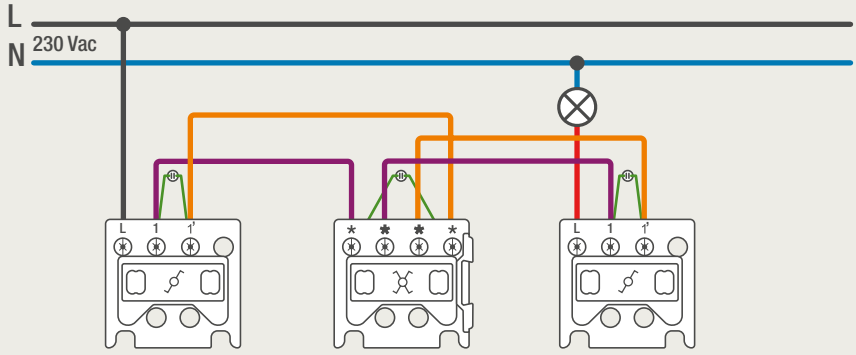

170-71615
170-71601

170-71715
170-71701

170-71615
170-71601

KRUIS VERLICHT

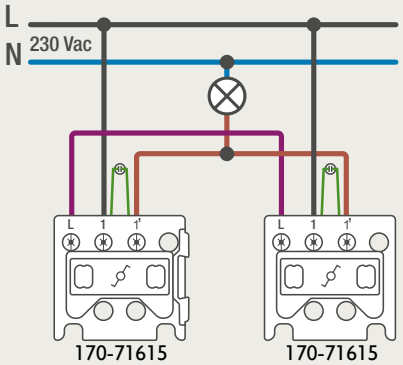

170-71615
170-71601

170-71615
170-71601

WISSEL VERLICHT
2e MOGELIJKHEID

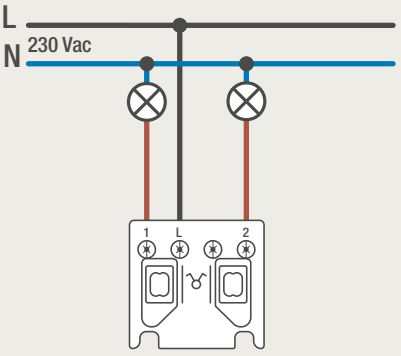

170-71515
170-71501

SERIE

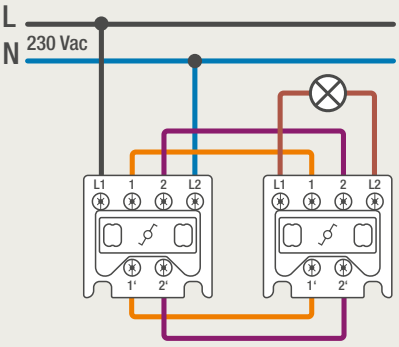

170-72215
170-72201

170-72215
170-72201

WISSEL - TWEEPOLIG

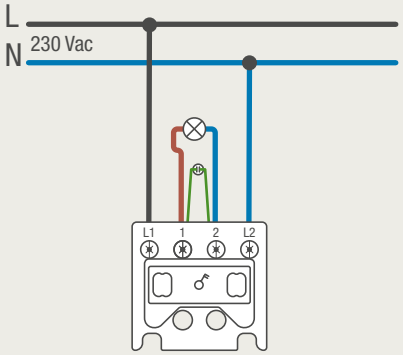

170-71215
170-71201

TWEEPOLIG - CONTROLE

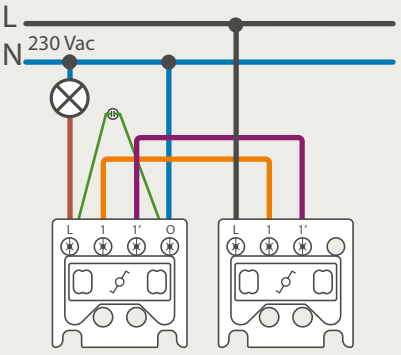

170-77615
170-77601

170-71615
170-71601

WISSEL - CONTROLE
1e MOGELIJKHEID

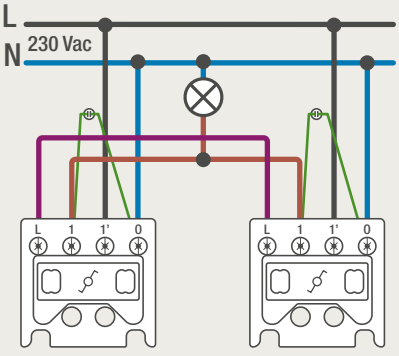

170-77615
170-77601

170-77615
170-77601

WISSEL - CONTROLE
2e MOGELIJKHEID

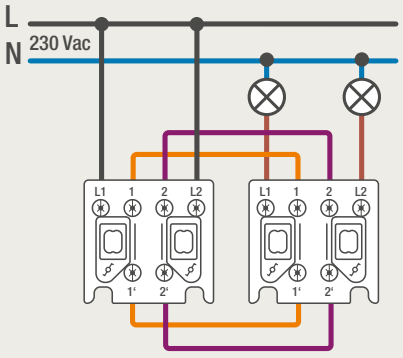

170-72615
170-72601

170-72615
170-72601

WISSEL + WISSEL

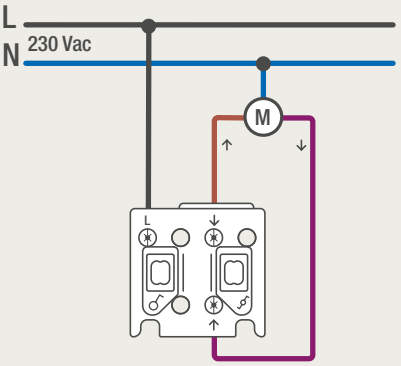

170-75915 / 170-75901

DUBBELE SCHAKELAAR VOOR ROLLUIKEN
ELEKTRISCH GESCHEIDEN
(niet voor parallelwerking)

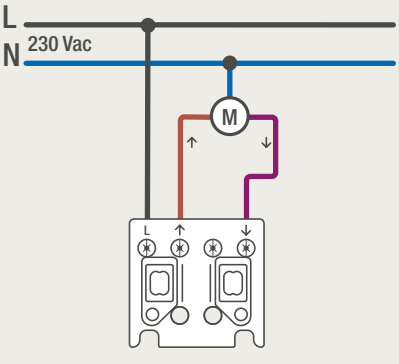

170-85915 / 170-85901

DUBBELE DRUKKNOP
VOOR ROLLUIKEN
(niet voor parallelwerking)

Inbouwmateriaal aansluitschema's

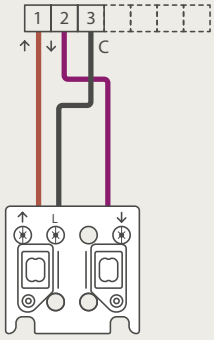

170-95915 / 170-95901
DUBBELE DRUKKNOP
VOOR ELEKTRONISCHE STURINGEN
(niet elektrisch gescheiden)

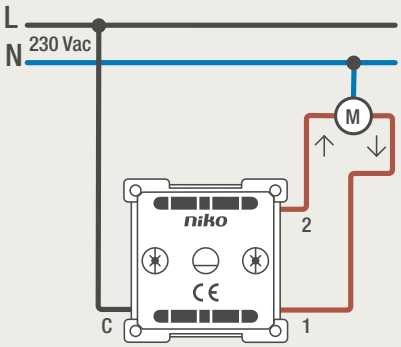

170-55901 / 170-35901
DRAAISCHAKELAAR 1 - 0 - 2 VOOR
ROLLUIKEN IMPULSGEVER MET
DRAAIBEDIENING (niet voor parallelwerking)

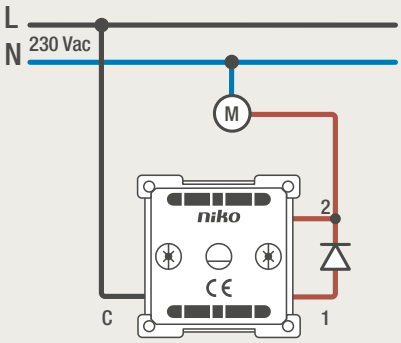

170-45901
DRAAISCHAKELAAR VOOR
VENTILATOREN - 0, 1 EN 2

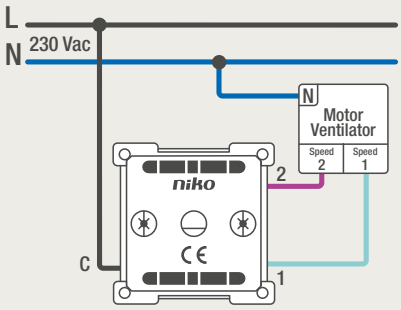

170-45901
DRAAISCHAKELAAR VOOR
VENTILATOREN - 2 snelheden

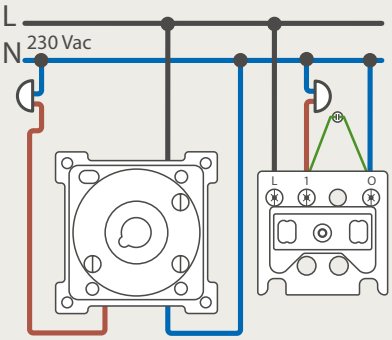

170-74001 170-70015
170-70001
DRUKKNOP VERLICHT
(steeds drie geleiders)

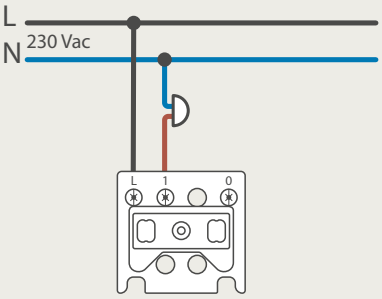

170-70015 / 170-70001
DRUKKNOP NORMAAL OPEN

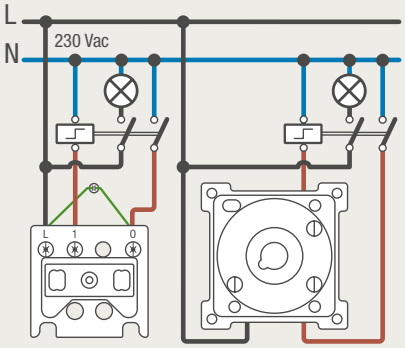

170-70015 170-74001
170-70001
DRUKKNOP NORMAAL
OPEN CONTROLE

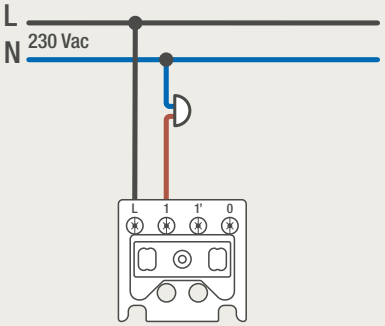

170-73015 / 170-73001
DRUKKNOP
NORMAAL OPEN OF NORMAAL GESLOTEN

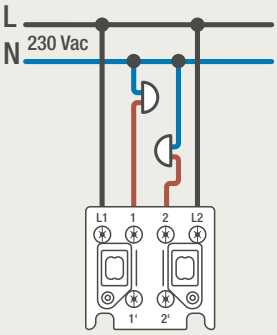

170-75015 / 170-75001
DUBBELE DRUKKNOP
2 x NORMAAL OPEN

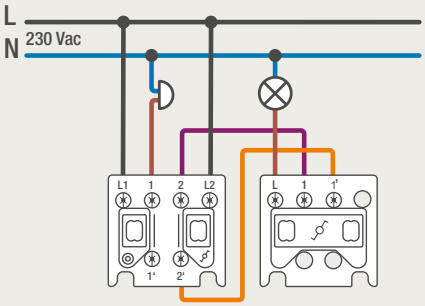

170-75615 170-71615
170-75601 170-71601
1 x WISSEL +
1 x NORMAAL OPEN

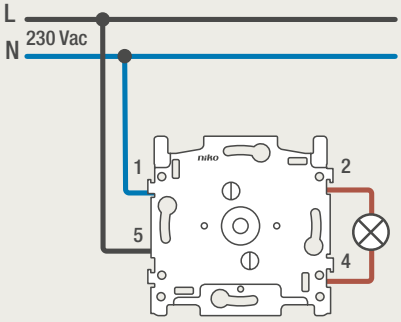

170-04800/170-04900
1 x TIJDSCHAKELAAR

D.1
D.2
D.3
D.4
D.5
D.6

Inbouwmateriaal montage trekmodule

Schakelaarfunctie 1XX-63606

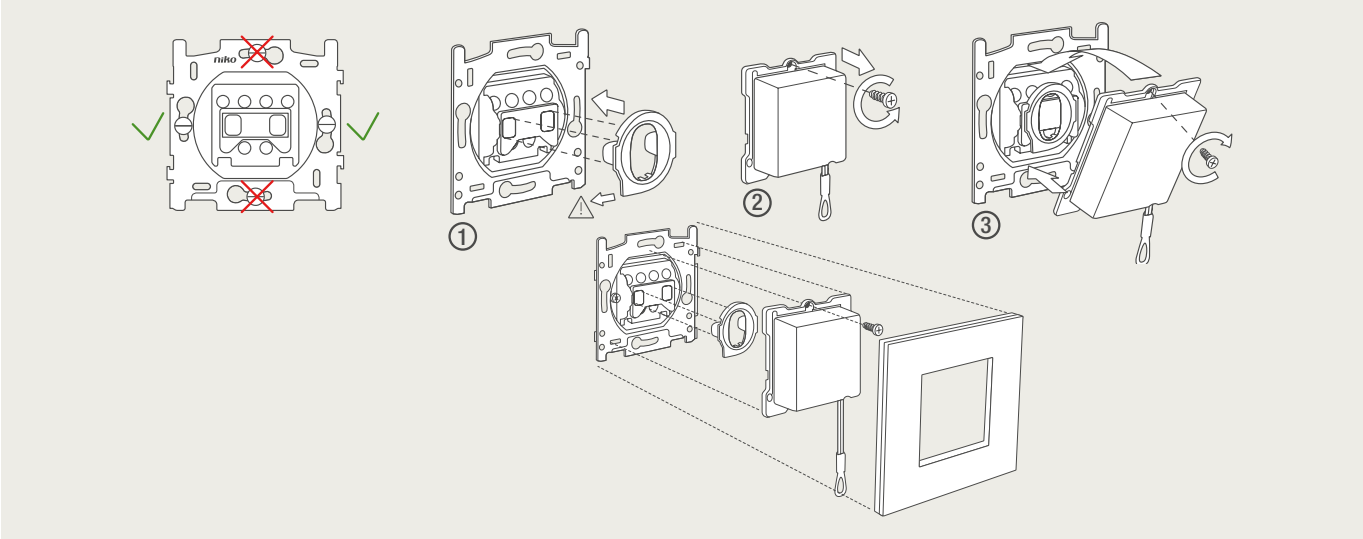

Drukknopfunctie 1XX-63906

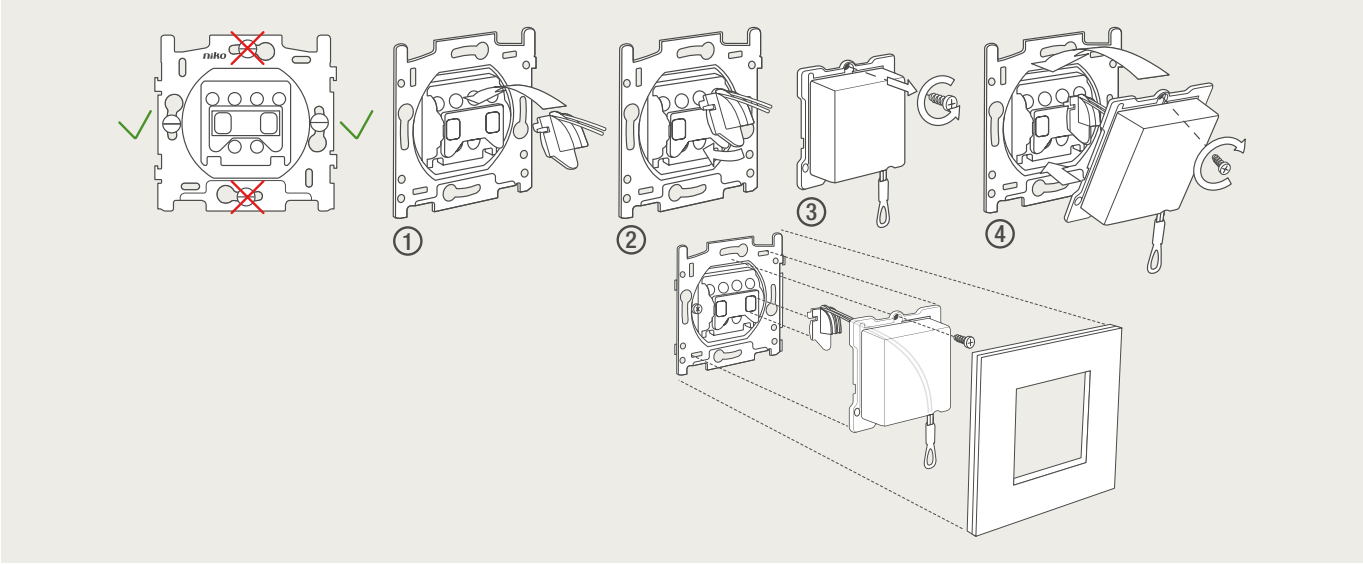

Demontage trekmodule

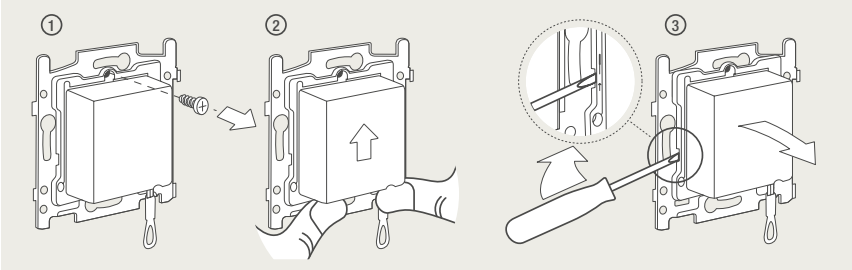

Module (24 V) met 4 of 6 potentiaalvrije drukknopen

- De module (24 V) met 4 of 6 potentiaalvrije drukknoppen dient om afstandsschakelaars (teleruptoren) en domoticasystemen aan te sturen.
  Bij het aansturen van een Niko Home Control installatie kan de interface voor drukknoppen (550-20000) gebruikt worden!
  Andere aansluitschema's aangaande Niko Home Control vindt u in het technische gedeelte van de catalogus en op de website.
- Aansluitschema's: zie bijlage

Technische specificaties:

Als u werkt met een afstandsschakelaar, sluit dan de drukknopmodule aan op 24 V~ via een kortsluitvaste veiligheidstransformator.

Als de feedback-LED's van uw domoticasysteem niet op 24 V werken, moet u zelf voor een aanpassing naar 24V DC zorgen.

gebruik van 24 V voor module		max. schakelvermogen drukknop	voeding LED (24V, ±10%) drukknop	signalisatiekabel	voor leds
afstandsschakelaar (wisselspanning)	24 V~ via kortsluitvaste veiligheidstransformator	max. 25 VA	4 leds = 9 mA 6 leds = 13 mA	8/10/12/14/16/20 min. 0,5mm - max. 0,8mm (bv. SPV/SVV)	
andere systemen (gelijkspanning)	0 - 24 Vdc	1 A	4 leds = 5 mA 6 leds = 7,5 mA		klem C2 = **+** klemmen 123456 = **-**

- Aansturen van dimmers: sluit enkel dimmers aan die galvanisch gescheiden zijn: 05-715 / 65-410 / 330-00700.

Elke module bestaat in 4 verschillende versies: 2 verschillende types bruggen, allebei beschikbaar 'met' en 'zonder' klauwen. De beschikbaarheid van deze versies hangt af van de installatiemethode die gangbaar is in je land.

4-voudige potentiaalvrije drukknop zonder led

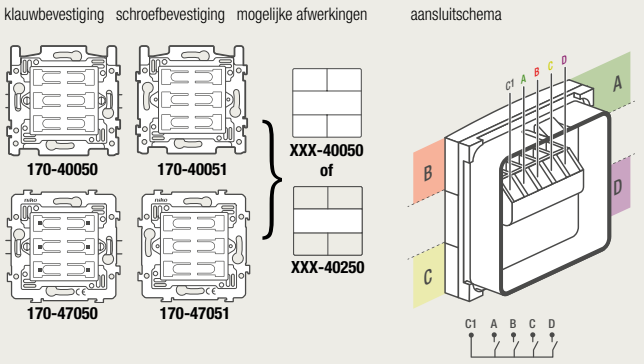

* voor het **tekstveld** kan u gebruik maken van:
- het bijgevoegde etiket
- een Dymo-label van 12mm
- een etiket dat u zelf ontwerpt via www.niko.be/labels

4-voudige potentiaalvrije drukknop met led

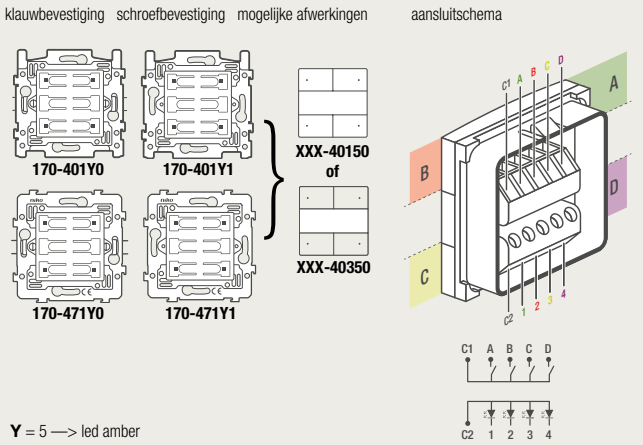

Y = 5 —> led amber
Y = 6 —> led blauw

6-voudige potentiaalvrije drukknop zonder led

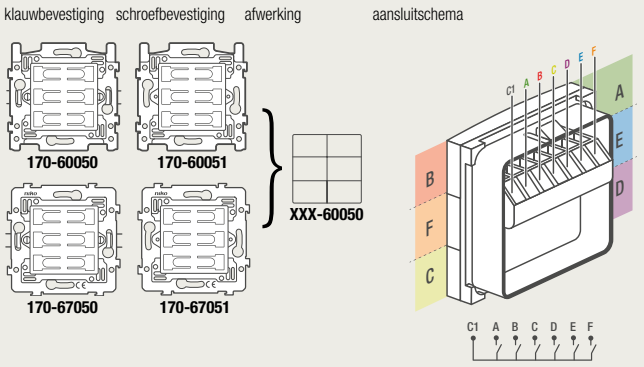

6-voudige potentiaalvrije drukknop met led

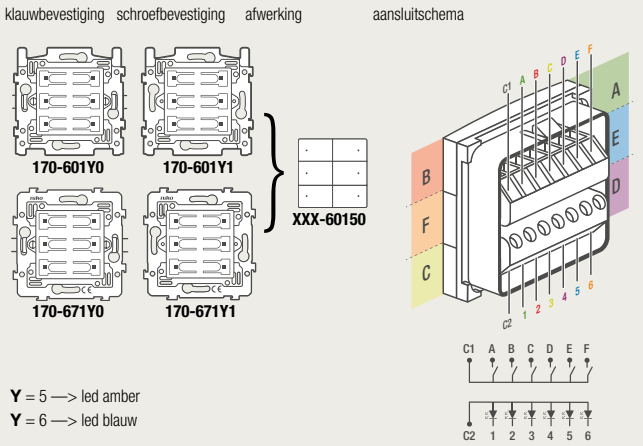

Y = 5 —> led amber
Y = 6 —> led blauw

D.1
D.2
D.3
D.4
D.5
D.6

1 lichtkring vanop 2 plaatsen bedienen

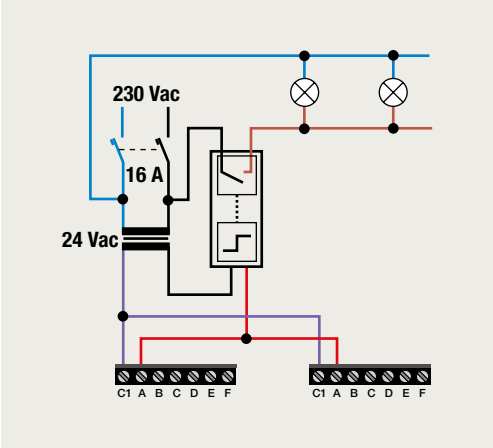

4 lichtkringen vanop 1 plaats bedienen

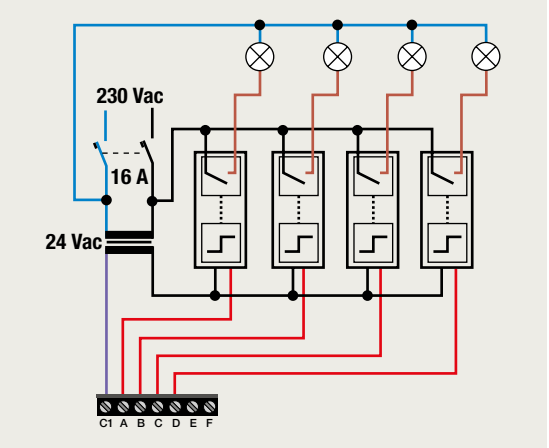

2 lichtkringen vanop 1 plaats bedienen: 1= zonder, 2= met feedback

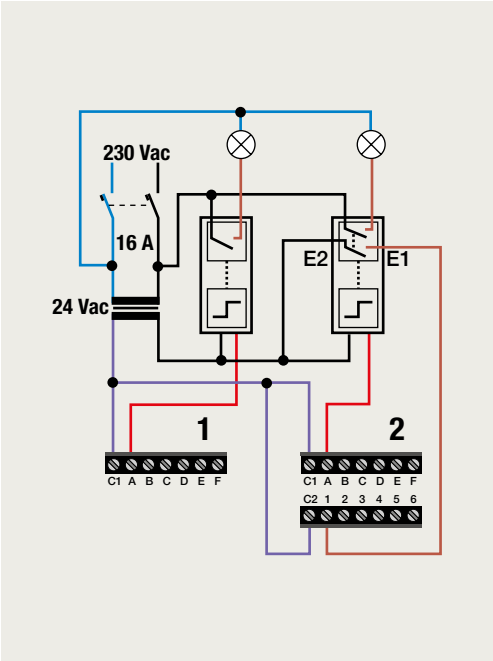

4 lichtkringen, waarvan 1 gedimd kan worden, van op 1 plaats bedienen

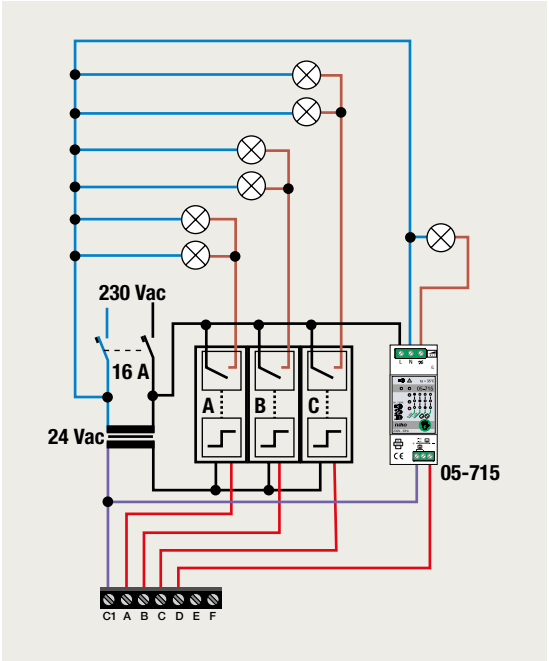

Niko Home Control via de interface voor drukknoppen (550-20000)

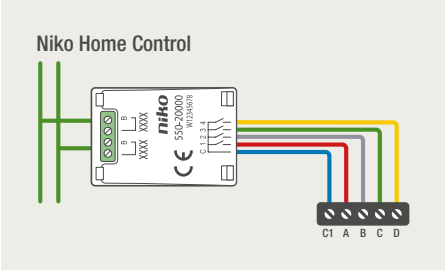

Bewegingsmelder XXX-7801X: 180° met schakelcontact 10 A, 230 V, 8 m

A. Eén lichtkring met één detectiepunt
Sluit de inbouwbewegingsmelder en de belasting aan volgens onderstaand aansluitschema:

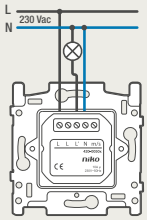

B. Eén lichtkring met meerdere detectiepunten
In dit geval is er sprake van een master en een slave. Je kunt maximaal acht slaves aansluiten op één master. Sluit de slave(s) aan op de master volgens onderstaand aansluitschema:

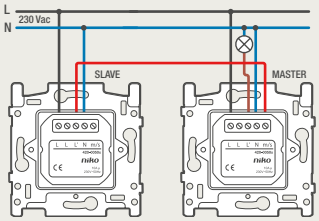

C. Gebruik van een externe drukknop of schakelaar
Je sluit een externe drukknop of schakelaar aan op de inbouwbewegingsmelder als je het toestel ook manueel moet kunnen bedienen. Je kunt de drukknop of schakelaar zowel op de master als op een slave aansluiten. Volg onderstaand aansluitschema om de drukknop of schakelaar aan te sluiten:

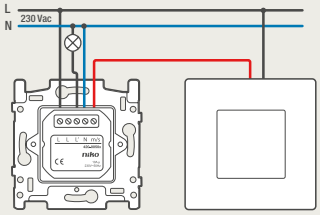

Elektronische analoge thermostaat XXX-8800X

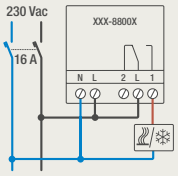

Blinde afsluitplaat met trekontlasting 170-00900

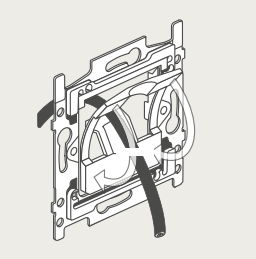

De trekontlasting voldoet aan de EN60669-1 annex B-norm voor volgende kabels (deze lijst is niet limitatief):

H03VVH2-F	2 x 0,75 mm²
H05VV-F	3 x 0,75 mm²
H03VV-F	2 x 0,75 mm²
Telefoonkabel	

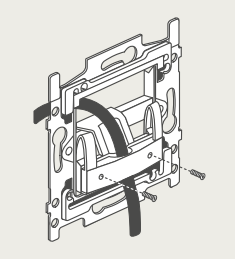

D.1
D.2
D.3
D.4
D.5
D.6

D.2 Medianetwerk

Hoe kiest u de juiste Niko datacomoplossing?

Eerst zoek je in de tabellen de juiste outlet op aan de hand van het merk en de soort. Daarnaast vind je de overeenstemmende Niko artikelnummers.

Merk connector	Referentie van fabrikant	Gewenste uitvoering wand-contactdoos	Ref. Passtuk of 45 x 45 mm module	# Passtukken	Inbouwraam Niko; X=6 klauw-bevestiging, X=7 schroef-bevestiging	cpl 1-voudig ΔΔΔ Kleur 100 cream 101 white 102 light grey 104 greige	cpl 2-voudig ΔΔΔ Kleur 121 sterling 122 anthracite 123 bronze 124 dark brown 154 white 157 champagne 161 black 200 piano black 201 chocolate 220 alu steel grey 221 alu gold
Niko							
Niko	650-45013	vlak enkelvoudig	170-65901	1	170-68X00	ΔΔΔ-65100	
		vlak tweevoudig	170-65901	2	170-68X00		ΔΔΔ-65200
		schuin tweevoudig	170-65904	1	170-68X00		ΔΔΔ-65400
Niko	650-45051	vlak enkelvoudig	170-65901	1	170-68X00	ΔΔΔ-65100	
		vlak tweevoudig	170-65901	2	170-68X00		ΔΔΔ-65200
		schuin tweevoudig	170-65904	1	170-68X00		ΔΔΔ-65400
Niko	650-45055	vlak enkelvoudig	170-65901	1	170-68X00	ΔΔΔ-65100	
		vlak tweevoudig	170-65901	2	170-68X00		ΔΔΔ-65200
		schuin tweevoudig	170-65904	1	170-68X00		ΔΔΔ-65400
Niko	650-45061	vlak enkelvoudig	170-65901	1	170-68X00	ΔΔΔ-65100	
		vlak tweevoudig	170-65901	2	170-68X00		ΔΔΔ-65200
		schuin tweevoudig	170-65904	1	170-68X00		ΔΔΔ-65400
Niko	650-45066	vlak enkelvoudig	170-65901	1	170-68X00	ΔΔΔ-65100	
		vlak tweevoudig	170-65901	2	170-68X00		ΔΔΔ-65200
		schuin tweevoudig	170-65904	1	170-68X00		ΔΔΔ-65400
Nexans							
Nexans	N420.550 *	vlak enkelvoudig	170-65101	1	170-68X00	ΔΔΔ-65100	
		vlak tweevoudig	170-65101	2	170-68X00		ΔΔΔ-65200
Nexans	N420.551 *	vlak enkelvoudig	170-65101	1	170-68X00	ΔΔΔ-65100	
		vlak tweevoudig	170-65101	2	170-68X00		ΔΔΔ-65200
Nexans	N420.555 *	vlak enkelvoudig	170-65101	1	170-68X00	ΔΔΔ-65100	
		vlak tweevoudig	170-65101	2	170-68X00		ΔΔΔ-65200
Nexans	N420.556*	vlak enkelvoudig	170-65101	1	170-68X00	ΔΔΔ-65100	
		vlak tweevoudig	170-65101	2	170-68X00		ΔΔΔ-65200
Nexans	N420.560 *	vlak enkelvoudig	170-65101	1	170-68X00	ΔΔΔ-65100	
		vlak tweevoudig	170-65101	2	170-68X00		ΔΔΔ-65200
Nexans	N420.661 *	vlak enkelvoudig	170-65101	1	170-68X00	ΔΔΔ-65100	
		vlak tweevoudig	170-65101	2	170-68X00		ΔΔΔ-65200
Nexans	N420.666 *	vlak enkelvoudig	170-65101	1	170-68X00	ΔΔΔ-65100	
		vlak tweevoudig	170-65101	2	170-68X00		ΔΔΔ-65200
Nexans	N420.667 *	vlak enkelvoudig	170-65101	1	170-68X00	ΔΔΔ-65100	
		vlak tweevoudig	170-65101	2	170-68X00		ΔΔΔ-65200
Nexans	N420.666G *	vlak enkelvoudig	170-65101	1	170-68X00	ΔΔΔ-65100	
		vlak tweevoudig	170-65101	2	170-68X00		ΔΔΔ-65200
Nexans	N420.667G *	vlak enkelvoudig	170-65101	1	170-68X00	ΔΔΔ-65100	
		vlak tweevoudig	170-65101	2	170-68X00		ΔΔΔ-65200
Nexans	N420.66A *	vlak enkelvoudig	170-65101	1	170-68X00	ΔΔΔ-65100	
		vlak tweevoudig	170-65101	2	170-68X00		ΔΔΔ-65200
Nexans	N420.67A *	vlak enkelvoudig	170-65101	1	170-68X00	ΔΔΔ-65100	
		vlak tweevoudig	170-65101	2	170-68X00		ΔΔΔ-65200
Nexans	N420.735 **	vlak enkelvoudig	170-65101	1	170-68X00	ΔΔΔ-65100	
		vlak tweevoudig	170-65101	2	170-68X00		ΔΔΔ-65200
Nexans	N420.736 **	vlak enkelvoudig	170-65101	1	170-68X00	ΔΔΔ-65100	
		vlak tweevoudig	170-65101	2	170-68X00		ΔΔΔ-65200

(*) in combinatie met blauwe kunststof keystone clip van Nexans ref. N429.626 (24x)

(**) in combinatie met metalen keystone clip van Nexans ref. N429.620 (24x)

Merk connector	Referentie van fabrikant	Gewenste uitvoering wand-contactdoos	Ref. Passtuk of 45 x 45 mm module	# Passtukken	Inbouwraam Niko; X=6 klauw-bevestiging, X=7 schroef-bevestiging	cpl 1-voudig ΔΔΔ Kleur 100 cream 101 white 102 light grey 104 greige	cpl 2-voudig ΔΔΔ Kleur 121 sterling 122 anthracite 123 bronze 124 dark brown 154 white 157 champagne 161 black 200 piano black 201 chocolate 220 alu steel grey 221 alu gold
Abitana							
Abitana	ABI-CP1001S06	vlak enkelvoudig	170-65701	1	170-68X00	ΔΔΔ-65100	
		vlak tweevoudig	170-65701	2	170-68X00		ΔΔΔ-65200
Abitana	ABI-CP2006S00	vlak enkelvoudig	170-65701	1	170-68X00	ΔΔΔ-65100	
		vlak tweevoudig	170-65701	2	170-68X00		ΔΔΔ-65200
Belden							
Belden	AX102283	vlak enkelvoudig	170-65501	1	170-68X00	ΔΔΔ-65100	
		vlak tweevoudig	170-65501	2	170-68X00		ΔΔΔ-65200
Belden	AX104562	vlak enkelvoudig	170-65501	1	170-68X00	ΔΔΔ-65100	
		vlak tweevoudig	170-65501	2	170-68X00		ΔΔΔ-65200
Belden	RVAMJKU_ _	vlak enkelvoudig	170-65501	1	170-68X00	ΔΔΔ-65100	
		vlak tweevoudig	170-65501	2	170-68X00		ΔΔΔ-65200
Belden	RV6MJKU_ _	vlak enkelvoudig	170-65501	1	170-68X00	ΔΔΔ-65100	
		vlak tweevoudig	170-65501	2	170-68X00		ΔΔΔ-65200
Belden	RV5MJKU_ _	vlak enkelvoudig	170-65501	1	170-68X00	ΔΔΔ-65100	
		vlak tweevoudig	170-65501	2	170-68X00		ΔΔΔ-65200
Belden	RVAMJKSME	vlak enkelvoudig	170-65501	1	170-68X00	ΔΔΔ-65100	
		vlak tweevoudig	170-65501	2	170-68X00		ΔΔΔ-65200
Belden	RV6MJKSME	vlak enkelvoudig	170-65501	1	170-68X00	ΔΔΔ-65100	
		vlak tweevoudig	170-65501	2	170-68X00		ΔΔΔ-65200
Belden	RV5MJKSME	vlak enkelvoudig	170-65501	1	170-68X00	ΔΔΔ-65100	
		vlak tweevoudig	170-65501	2	170-68X00		ΔΔΔ-65200
Hubbell							
Hubbell	HXJ6_ _	vlak enkelvoudig	170-65501	1	170-68X00	ΔΔΔ-65100	
		vlak tweevoudig	170-65501	2	170-68X00		ΔΔΔ-65200
Panduit							
Panduit	CJ64_ _	vlak enkelvoudig	170-65601	1	170-68X00	ΔΔΔ-65100	
		vlak tweevoudig	170-65601	2	170-68X00		ΔΔΔ-65200
Panduit	CJ66_ _	vlak enkelvoudig	170-65601	1	170-68X00	ΔΔΔ-65100	
		vlak tweevoudig	170-65601	2	170-68X00		ΔΔΔ-65200
Panduit	CFPFS2SAW	schuin tweevoudig	45 x 45 module		170-68X00		
Panduit	CFPFS2AW	schuin tweevoudig	45 x 45 module		170-68X00		
Panduit	CFPFF2AW	vlak tweevoudig	45 x 45 module		170-68X00		
Panduit	CFPFS1SAW	schuin enkelvoudig	45 x 45 module		170-68X00		
Panduit	C2FPAW	schuin tweevoudig	45 x 45 module		170-68X00		
Panduit	CS2FPAW	schuin tweevoudig	45 x 45 module		170-68X00		
Panduit	CJ5E88TG_ _	vlak enkelvoudig	170-65601	1	170-68X00	ΔΔΔ-65100	
		vlak tweevoudig	170-65601	2	170-68X00		ΔΔΔ-65200
Panduit	CJS5E88TG	vlak enkelvoudig	170-65601	1	170-68X00	ΔΔΔ-65100	
		vlak tweevoudig	170-65601	2	170-68X00		ΔΔΔ-65200
Panduit	CJ688TG_ _	vlak enkelvoudig	170-65601	1	170-68X00	ΔΔΔ-65100	
		vlak tweevoudig	170-65601	2	170-68X00		ΔΔΔ-65200
Panduit	CJ6X88TG_ _ (Cat. 6A)	vlak enkelvoudig	170-65601	1	170-68X00	ΔΔΔ-65100	
		vlak tweevoudig	170-65601	2	170-68X00		ΔΔΔ-65200
Panduit	CJS688TG	vlak enkelvoudig	170-65601	1	170-68X00	ΔΔΔ-65100	
		vlak tweevoudig	170-65601	2	170-68X00		ΔΔΔ-65200
Panduit	CJS6X88TG (Cat. 6A)	vlak enkelvoudig	170-65601	1	170-68X00	ΔΔΔ-65100	
		vlak tweevoudig	170-65601	2	170-68X00		ΔΔΔ-65200
Panduit	CMDSC_ _ glasvezel SC	vlak enkelvoudig	170-65601	1	170-68X00	ΔΔΔ-65100	
		vlak tweevoudig	170-65601	2	170-68X00		ΔΔΔ-65200
Panduit	CMST_ _ glasvezel ST	vlak enkelvoudig	170-65601	1	170-68X00	ΔΔΔ-65100	
		vlak tweevoudig	170-65601	2	170-68X00		ΔΔΔ-65200

Merk connector	Referentie van fabrikant	Gewenste uitvoering wand-contactdoos	Ref. Passtuk of 45 x 45 mm module	# Passtukken	Inbouwraam Niko; X=6 klauw-bevestiging, X=7 schroef-bevestiging	cpl 1-voudig ΔΔΔ Kleur 100 cream 101 white 102 light grey 104 greige	cpl 2-voudig ΔΔΔ Kleur 121 sterling 122 anthracite 123 bronze 124 dark brown 154 white 157 champagne 161 black 200 piano black 201 chocolate 220 alu steel grey 221 alu gold
AMP NetConnect							
AMP NetConnect	1375191-2	vlak enkelvoudig	170-65101	1	170-68X00	ΔΔΔ-65100	
		vlak tweevoudig	170-65101	2	170-68X00		ΔΔΔ-65200
AMP NetConnect	1375189-1	vlak enkelvoudig	170-65101	1	170-68X00	ΔΔΔ-65100	
		vlak tweevoudig	170-65101	2	170-68X00		ΔΔΔ-65200
AMP NetConnect	1375055-2	vlak enkelvoudig	170-65101	1	170-68X00	ΔΔΔ-65100	
		vlak tweevoudig	170-65101	2	170-68X00		ΔΔΔ-65200
AMP NetConnect	1375187-2	vlak enkelvoudig	170-65101	1	170-68X00	ΔΔΔ-65100	
		vlak tweevoudig	170-65101	2	170-68X00		ΔΔΔ-65200
AMP NetConnect	1933476-2	vlak enkelvoudig	170-65101	1	170-68X00	ΔΔΔ-65100	
		vlak tweevoudig	170-65101	2	170-68X00		ΔΔΔ-65200
AMP NetConnect	2111676-2	vlak enkelvoudig	170-65101	1	170-68X00	ΔΔΔ-65100	
		vlak tweevoudig	170-65101	2	170-68X00		ΔΔΔ-65200
AMP NetConnect	2153001-1	vlak enkelvoudig	170-65101	1	170-68X00	ΔΔΔ-65100	
		vlak tweevoudig	170-65101	2	170-68X00		ΔΔΔ-65200
AMP NetConnect	2153000-1	vlak enkelvoudig	170-65101	1	170-68X00	ΔΔΔ-65100	
		vlak tweevoudig	170-65101	2	170-68X00		ΔΔΔ-65200
AMP NetConnect	1711716-1	vlak enkelvoudig	170-65101	1	170-68X00	ΔΔΔ-65100	
		vlak tweevoudig	170-65101	2	170-68X00		ΔΔΔ-65200
AMP NetConnect	1711592-1	vlak enkelvoudig	170-65101	1	170-68X00	ΔΔΔ-65100	
		vlak tweevoudig	170-65101	2	170-68X00		ΔΔΔ-65200
AMP NetConnect	1711342-1	vlak enkelvoudig	170-65101	1	170-68X00	ΔΔΔ-65100	
		vlak tweevoudig	170-65101	2	170-68X00		ΔΔΔ-65200
AMP NetConnect	1711160-1	vlak enkelvoudig	170-65101	1	170-68X00	ΔΔΔ-65100	
		vlak tweevoudig	170-65101	2	170-68X00		ΔΔΔ-65200
Stofklepje verwijderen voor montage!							
Systimax							
Systimax	MPS100E-262	vlak enkelvoudig	170-65201	1	170-68X00	ΔΔΔ-65100	
		vlak tweevoudig	170-65201	2	170-68X00		ΔΔΔ-65200
Systimax	MPS100E-003	vlak enkelvoudig	170-65201	1	170-68X00	ΔΔΔ-65100	
		vlak tweevoudig	170-65201	2	170-68X00		ΔΔΔ-65200
Systimax	MGS400-262	vlak enkelvoudig	170-65201	1	170-68X00	ΔΔΔ-65100	
		vlak tweevoudig	170-65201	2	170-68X00		ΔΔΔ-65200
Systimax	MGS400-003	vlak enkelvoudig	170-65201	1	170-68X00	ΔΔΔ-65100	
		vlak tweevoudig	170-65201	2	170-68X00		ΔΔΔ-65200
Systimax	MGS600-262	vlak enkelvoudig	170-65201	1	170-68X00	ΔΔΔ-65100	
		vlak tweevoudig	170-65201	2	170-68X00		ΔΔΔ-65200
Systimax	MGS600-003	vlak enkelvoudig	170-65201	1	170-68X00	ΔΔΔ-65100	
		vlak tweevoudig	170-65201	2	170-68X00		ΔΔΔ-65200
Systimax	HGS620	vlak enkelvoudig	170-65201	1	170-68X00	ΔΔΔ-65100	
		vlak tweevoudig	170-65201	2	170-68X00		ΔΔΔ-65200
Siemon							
Siemon	MX5-K(XX)	vlak enkelvoudig	170-65101	1	170-68X00	ΔΔΔ-65100	
		vlak tweevoudig	170-65101	2	170-68X00		ΔΔΔ-65200
Siemon	MX-K-C5-(XX)	vlak enkelvoudig	170-65101	1	170-68X00	ΔΔΔ-65100	
		vlak tweevoudig	170-65101	2	170-68X00		ΔΔΔ-65200
Siemon	MX6-K(XX)	vlak enkelvoudig	170-65101	1	170-68X00	ΔΔΔ-65100	
		vlak tweevoudig	170-65101	2	170-68X00		ΔΔΔ-65200

Merk connector	Referentie van fabrikant	Gewenste uitvoering wand-contactdoos	Ref. Passtuk of 45 x 45 mm module	# Passtukken	Inbouwraam Niko; X=6 klauw-bevestiging, X=7 schroef-bevestiging	cpl 1-voudig ΔΔΔ Kleur 100 cream 101 white 102 light grey 104 greige	cpl 2-voudig ΔΔΔ Kleur 121 sterling 122 anthracite 123 bronze 124 dark brown 154 white 157 champagne 161 black 200 piano black 201 chocolate 220 alu steel grey 221 alu gold
R&M							
R&M	313330	vlak enkelvoudig	45 x 45 module		170-68X00		
R&M	313331	vlak tweevoudig	45 x 45 module		170-68X00		
R&M	313332	vlak enkelvoudig	45 x 45 module		170-68X00		
R&M	313333	vlak tweevoudig	45 x 45 module		170-68X00		
R&M	R813512	vlak enkelvoudig	170-65501	1	170-68X00	ΔΔΔ-65100	
		vlak tweevoudig	170-65501	2	170-68X00		ΔΔΔ-65200
R&M	R813514	vlak enkelvoudig	170-65501	1	170-68X00	ΔΔΔ-65100	
		vlak tweevoudig	170-65501	2	170-68X00		ΔΔΔ-65200
Radiall							
Radiall	R280MOD804A	vlak enkelvoudig	170-65501	1	170-68X00	ΔΔΔ-65100	
Radiall	R280MOD805A	vlak enkelvoudig	170-65501	1	170-68X00	ΔΔΔ-65100	
Radiall	R280MOD807	vlak enkelvoudig	170-65501	1	170-68X00	ΔΔΔ-65100	
		vlak tweevoudig	170-65501	2	170-68X00		ΔΔΔ-65200
Radiall	R280MOD812	vlak enkelvoudig	170-65501	1	170-68X00	ΔΔΔ-65100	
Radiall	R280MOD803	vlak enkelvoudig	170-65501	1	170-68X00	ΔΔΔ-65100	
		vlak tweevoudig	170-65501	2	170-68X00		ΔΔΔ-65200
Radiall	R280MOD800	vlak enkelvoudig	170-65501	1	170-68X00	ΔΔΔ-65100	
		vlak tweevoudig	170-65501	2	170-68X00		ΔΔΔ-65200
Leoni-Kerpen							
Leoni-Kerpen	Megaline Connect 45	vlak enkelvoudig	170-65501	1	170-68X00	ΔΔΔ-65100	
		vlak tweevoudig	170-65501	2	170-68X00		ΔΔΔ-65200
Brand-Rex							
Brand-Rex	GigaPlus GIG 0140 -	vlak enkelvoudig	170-65101	1	170-68X00	ΔΔΔ-65100	
	GPCJAKU002	vlak tweevoudig	170-65101	2	170-68X00		ΔΔΔ-65200
Brand-Rex	10GPlus BCA 0140 -	vlak enkelvoudig	170-65101	1	170-68X00	ΔΔΔ-65100	
	AC6JAKU002	vlak tweevoudig	170-65101	2	170-68X00		ΔΔΔ-65200
Brand-Rex	10GPlus BCA 0170 -	vlak enkelvoudig	170-65101	1	170-68X00	ΔΔΔ-65100	
	AC6JAKS000DC	vlak tweevoudig	170-65101	2	170-68X00		ΔΔΔ-65200
Brand-Rex	Cat6Plus BBR 0140 -	vlak enkelvoudig	170-65101	1	170-68X00	ΔΔΔ-65100	
	C6CJAKU002	vlak tweevoudig	170-65101	2	170-68X00		ΔΔΔ-65200
Brand-Rex	Cat6Plus BBR 0170 -	vlak enkelvoudig	170-65101	1	170-68X00	ΔΔΔ-65100	
	C6CJAKS000DC	vlak tweevoudig	170-65101	2	170-68X00		ΔΔΔ-65200
AT&T							
AT&T	AKD 0102 -	vlak enkelvoudig	170-65101	1	170-68X00	ΔΔΔ-65100	
	15A5ENV008A-WL61	vlak tweevoudig	170-65101	2	170-68X00		ΔΔΔ-65200
AT&T	AKD 0112 -	vlak enkelvoudig	170-65101	1	170-68X00	ΔΔΔ-65100	
	15C5ENV008A-ML61	vlak tweevoudig	170-65101	2	170-68X00		ΔΔΔ-65200
AT&T	AKE 0120 -	vlak enkelvoudig	170-65101	1	170-68X00	ΔΔΔ-65100	
	15A06NV008A-WB61	vlak tweevoudig	170-65101	2	170-68X00		ΔΔΔ-65200
AT&T	AKE 0130 -	vlak enkelvoudig	170-65101	1	170-68X00	ΔΔΔ-65100	
	15C06NV008A-MB61	vlak tweevoudig	170-65101	2	170-68X00		ΔΔΔ-65200
AT&T	AKF 0140 -	vlak enkelvoudig	170-65101	1	170-68X00	ΔΔΔ-65100	
	15A6ANV008A-WK61	vlak tweevoudig	170-65101	2	170-68X00		ΔΔΔ-65200
AT&T	AKF 0170 -	vlak enkelvoudig	170-65101	1	170-68X00	ΔΔΔ-65100	
	15C6ANV008A-MK61	vlak tweevoudig	170-65101	2	170-68X00		ΔΔΔ-65200

Merk connector	Referentie van fabrikant	Gewenste uitvoering wand-contactdoos	Ref. Passtuk of 45 x 45 mm module	# Passtukken	Inbouwraam Niko; X=6 klauw-bevestiging, X=7 schroef-bevestiging	cpl 1-voudig ΔΔΔ Kleur 100 cream 101 white 102 light grey 104 greige	cpl 2-voudig ΔΔΔ Kleur 121 sterling 122 anthracite 123 bronze 124 dark brown 154 white 157 champagne 161 black 200 piano black 201 chocolate 220 alu steel grey 221 alu gold
Leviton							
Leviton	5G110	vlak enkelvoudig	170-65101	1	170-68X00	ΔΔΔ-65100	
		vlak tweevoudig	170-65101	2	170-68X00		ΔΔΔ-65200
Leviton	5EUJK	vlak enkelvoudig	170-65101	1	170-68X00	ΔΔΔ-65100	
		vlak tweevoudig	170-65101	2	170-68X00		ΔΔΔ-65200
Leviton	5ESJK	vlak enkelvoudig	170-65101	1	170-68X00	ΔΔΔ-65100	
		vlak tweevoudig	170-65101	2	170-68X00		ΔΔΔ-65200
Leviton	61110	vlak enkelvoudig	170-65101	1	170-68X00	ΔΔΔ-65100	
		vlak tweevoudig	170-65101	2	170-68X00		ΔΔΔ-65200
Leviton	61UJK	vlak enkelvoudig	170-65101	1	170-68X00	ΔΔΔ-65100	
		vlak tweevoudig	170-65101	2	170-68X00		ΔΔΔ-65200
Leviton	61SJK	vlak enkelvoudig	170-65101	1	170-68X00	ΔΔΔ-65100	
		vlak tweevoudig	170-65101	2	170-68X00		ΔΔΔ-65200
Leviton	6110G	vlak enkelvoudig	170-65101	1	170-68X00	ΔΔΔ-65100	
		vlak tweevoudig	170-65101	2	170-68X00		ΔΔΔ-65200
Leviton	6AUJK	vlak enkelvoudig	170-65101	1	170-68X00	ΔΔΔ-65100	
		vlak tweevoudig	170-65101	2	170-68X00		ΔΔΔ-65200
Leviton	6ASJK	vlak enkelvoudig	170-65101	1	170-68X00	ΔΔΔ-65100	
		vlak tweevoudig	170-65101	2	170-68X00		ΔΔΔ-65200
Corning							
Corning	FutureCom xs500	vlak enkelvoudig	170-65501	1	170-68X00	ΔΔΔ-65100	
		vlak tweevoudig	170-65501	2	170-68X00		ΔΔΔ-65200
Stofklepje verwijderen voor montage!							
Multimedia Connect (MMC)							
Multimedia Connect	ECONN5ENB	vlak enkelvoudig	170-65701	1	170-68X00	ΔΔΔ-65100	
		vlak tweevoudig	170-65701	2	170-68X00		ΔΔΔ-65200
Multimedia Connect	ECONN6AFS	vlak enkelvoudig	170-65701	1	170-68X00	ΔΔΔ-65100	
		vlak tweevoudig	170-65701	2	170-68X00		ΔΔΔ-65200
Multimedia Connect	ECONN6FS	vlak enkelvoudig	170-65701	1	170-68X00	ΔΔΔ-65100	
		vlak tweevoudig	170-65701	2	170-68X00		ΔΔΔ-65200
Multimedia Connect	MK6NB	vlak enkelvoudig	170-65701	1	170-68X00	ΔΔΔ-65100	
		vlak tweevoudig	170-65701	2	170-68X00		ΔΔΔ-65200
Multimedia Connect	MK6AN	vlak enkelvoudig	170-65701	1	170-68X00	ΔΔΔ-65100	
		vlak tweevoudig	170-65701	2	170-68X00		ΔΔΔ-65200
Multimedia Connect	MK6FS	vlak enkelvoudig	170-65701	1	170-68X00	ΔΔΔ-65100	
		vlak tweevoudig	170-65701	2	170-68X00		ΔΔΔ-65200
Multimedia Connect	MK6ANB	vlak enkelvoudig	170-65701	1	170-68X00	ΔΔΔ-65100	
		vlak tweevoudig	170-65701	2	170-68X00		ΔΔΔ-65200
Multimedia Connect	MK6AFS	vlak enkelvoudig	170-65701	1	170-68X00	ΔΔΔ-65100	
		vlak tweevoudig	170-65701	2	170-68X00		ΔΔΔ-65200
Multimedia Connect	BC5ENB	vlak enkelvoudig	170-65701	1	170-68X00	ΔΔΔ-65100	
		vlak tweevoudig	170-65701	2	170-68X00		ΔΔΔ-65200
Multimedia Connect	BC5FS(TL)	vlak enkelvoudig	170-65701	1	170-68X00	ΔΔΔ-65100	
		vlak tweevoudig	170-65701	2	170-68X00		ΔΔΔ-65200
Multimedia Connect	BC6NB	vlak enkelvoudig	170-65701	1	170-68X00	ΔΔΔ-65100	
		vlak tweevoudig	170-65701	2	170-68X00		ΔΔΔ-65200
Multimedia Connect	BC6FS(TL)	vlak enkelvoudig	170-65701	1	170-68X00	ΔΔΔ-65100	
		vlak tweevoudig	170-65701	2	170-68X00		ΔΔΔ-65200
Multimedia Connect	BC6AFS(TL)	vlak enkelvoudig	170-65701	1	170-68X00	ΔΔΔ-65100	
		vlak tweevoudig	170-65701	2	170-68X00		ΔΔΔ-65200
Multimedia Connect	IV6AFS	vlak enkelvoudig	170-65701	1	170-68X00	ΔΔΔ-65100	
		vlak tweevoudig	170-65701	2	170-68X00		ΔΔΔ-65200
Stofklepje verwijderen voor montage!							

Merk connector	Referentie van fabrikant	Gewenste uitvoering wand-contactdoos	Ref. Passtuk of 45 x 45 mm module	# Passtukken	Inbouwraam Niko; X=6 klauw-bevestiging, X=7 schroef-bevestiging	cpl 1-voudig ΔΔΔ Kleur 100 cream 101 white 102 light grey 104 greige	cpl 2-voudig ΔΔΔ Kleur 121 sterling 122 anthracite 123 bronze 124 dark brown 154 white 157 champagne 161 black 200 piano black 201 chocolate 220 alu steel grey 221 alu gold
Molex							
Molex	KSJ-00033-02	vlak enkelvoudig	170-65701	1	170-68X00	ΔΔΔ-65100	
		vlak tweevoudig	170-65701	2	170-68X00		ΔΔΔ-65200
Molex	KSJ-00079	vlak enkelvoudig	170-65701	1	170-68X00	ΔΔΔ-65100	
		vlak tweevoudig	170-65701	2	170-68X00		ΔΔΔ-65200
Optronics							
Optronics	500-101	vlak enkelvoudig	170-65701	1	170-68X00	ΔΔΔ-65100	
		vlak tweevoudig	170-65701	2	170-68X00		ΔΔΔ-65200
Optronics	501-101	vlak enkelvoudig	170-65701	1	170-68X00	ΔΔΔ-65100	
		vlak tweevoudig	170-65701	2	170-68X00		ΔΔΔ-65200
Optronics	600-101	vlak enkelvoudig	170-65701	1	170-68X00	ΔΔΔ-65100	
		vlak tweevoudig	170-65701	2	170-68X00		ΔΔΔ-65200
Optronics	601-101	vlak enkelvoudig	170-65701	1	170-68X00	ΔΔΔ-65100	
		vlak tweevoudig	170-65701	2	170-68X00		ΔΔΔ-65200
Optronics	800-101	vlak enkelvoudig	170-65701	1	170-68X00	ΔΔΔ-65100	
		vlak tweevoudig	170-65701	2	170-68X00		ΔΔΔ-65200
Eurolan							
Eurolan	16B-U6-03BL	vlak enkelvoudig	170-65701	1	170-68X00	ΔΔΔ-65100	
		vlak tweevoudig	170-65701	2	170-68X00		ΔΔΔ-65200
Gigamedia							
Gigamedia	GGM PRJCxxx	vlak enkelvoudig	170-65501	1	170-68X00	ΔΔΔ-65100	
		vlak tweevoudig	170-65501	2	170-68X00		ΔΔΔ-65200

Aansluiting TV, radio en satelliet

Enkelvoudige aansluiting in de woning:

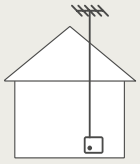

170-09121
Enkelvoudige aansluiting,
aansluitdemping <1 dB

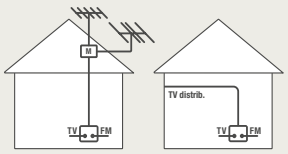

170-79501 & 170-09531
Enkelvoudige aansluiting EDU,
aansluitdemping: TV <1 dB, FM <3 dB

Meerdere aansluitingen in de woning met contactdozen TV + FM

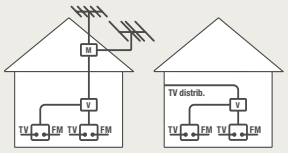

170-79501
Tweevoudige aansluiting EDU,
aansluitdemping: TV <1 dB, FM <3 dB

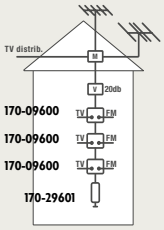

170-79601
Meervoudige aansluiting GEDU,
aansluitdemping: TV/ FM 15 dB ± 1 dB,
doorgangsdemping <1 dB

+ 170-29601
Afsluitweerstand voor weerkaatsingvrij
afsluiten van een meervoudige aansluiting

Enkele of meerdere contactdozen met satellietaansluiting

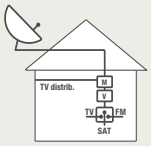

170-79551
Enkelvoudige aansluiting SATELLIET,
aansluitdemping:
TV <1 dB (5 - 75 MHz), 1,5 dB ±1 dB (125 - 860 MHz);
FM <3 dB; Sat. 2,5 dB ±1 dB

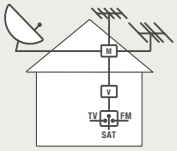

170-79551
Enkelvoudige aansluiting SATELLIET,
aansluitdemping:
TV <1 dB (5 - 75 MHz), 1,5 dB ±1 dB (125 - 860 MHz);
FM <3 dB; Sat. 2,5 dB ±1 dB

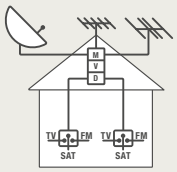

170-79551
Tweevoudige aansluiting SATELLIET,
aansluitdemping:
TV <1 dB (5 - 75 MHz), 1,5 dB ±1 dB (125 - 860 MHz);
FM <3 dB; Sat. 2,5 dB ±1 dB

satellietantenne	M Mixer
TV-antenne	V Versterker
FM-antenne	D Distributeur, aansluitdemping volgens omstandigheden

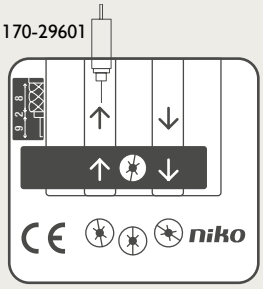

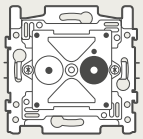

170-79601

Zorg ervoor dat de aansluiting gebeurt volgens onderstaande tekening. Een foute aansluiting kan storingen veroorzaken. Controle kan gebeuren met multimeter door kortsluiting uit te sluiten tussen afscherming en centergeleider.

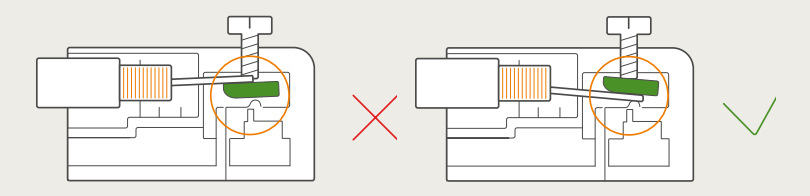

	Coax	Att.	Return signals	Band 1	FM band	VHF	UHF	Sat.	DC 1 A 18 Vdc
		dB	5 - 30 MHz	47 - 75 MHz	88 - 108 MHz	125 - 450 MHz	450 - 860 MHz	950 - 2150 MHz	
170-79501 170-09531		i < 1 dB							
		i < 3 dB							
170-79601		i 15 dB ±1 dB							
		i 15 dB ±1 dB							
	Insertion loss	i < 1 dB							
170-79551		i < 1 dB							
		i 1,5 db ±1 dB							
		i < 3 dB							
	Sat. type F	i 2,5 dB ±1 dB							
170-09121		i < 1dB							

650-16900 Coax F-connector TV (RG59)

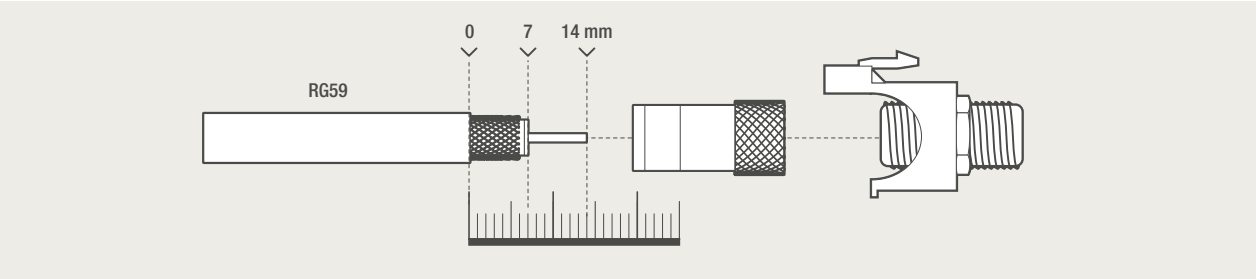

650-16910 Coax F-connector TV + SAT (RG6)

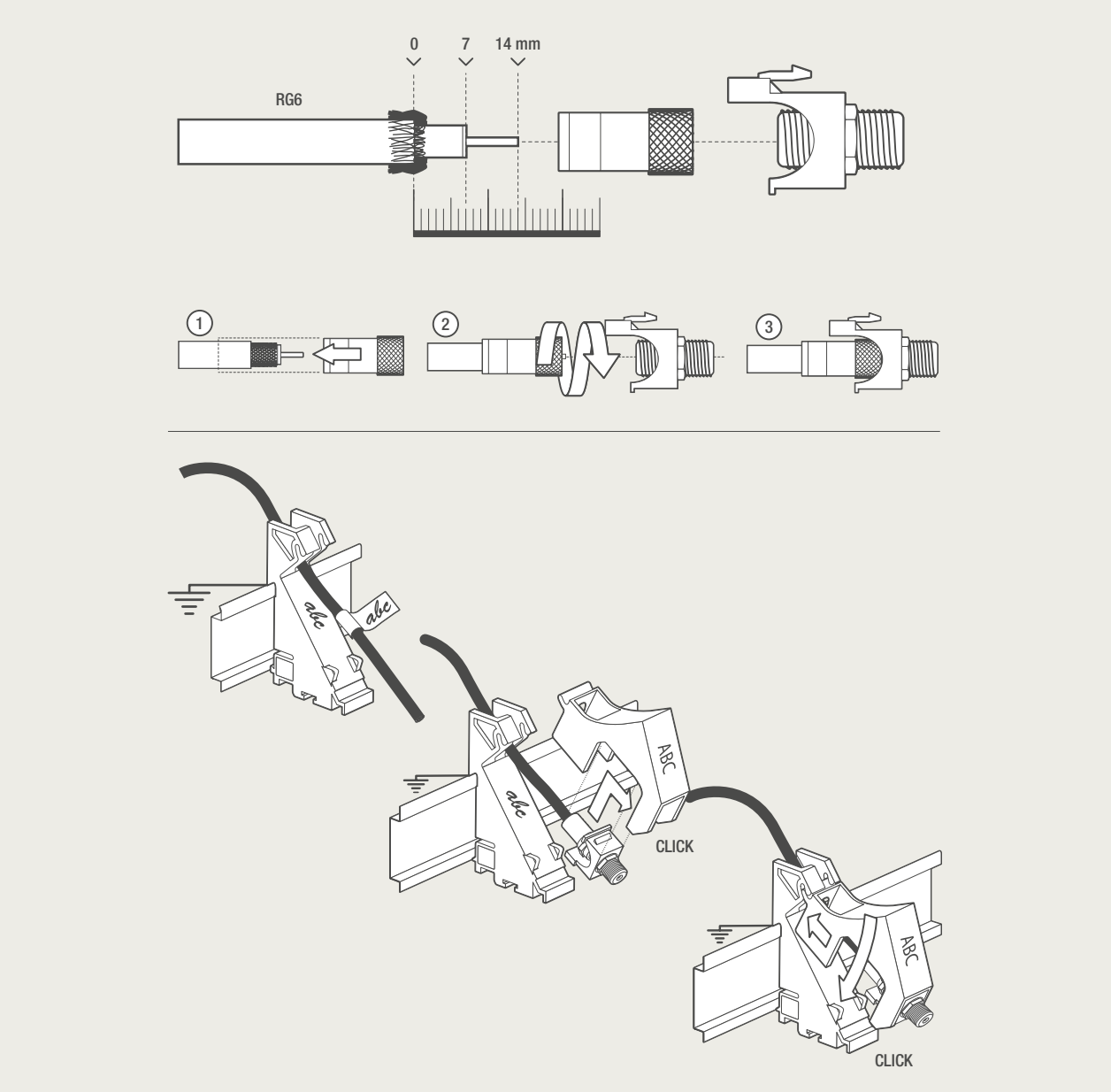

ADSL-splitter

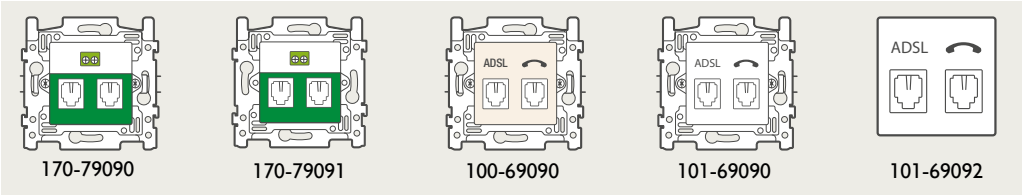

Vroeger

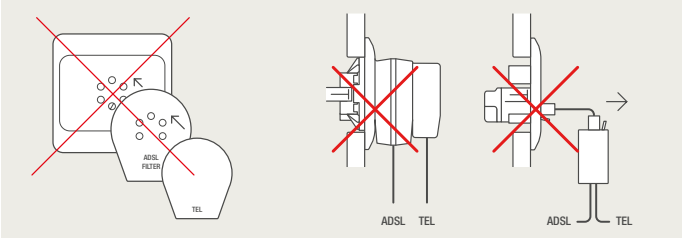

Nu

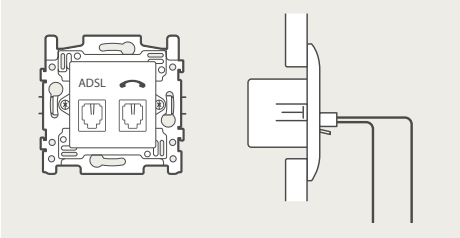

Technische kenmerken Niko ADSL-splitter

- Conform de specificaties voor het Proximus telefoonnetwerk
- In overeenstemming met de ETSI-standaard TS101952-1-5, optie B
- Conform de specificaties voor het Franse ADSL-netwerk
- CE-gekeurd
- EN60950-1
- Geschikt voor de volgende ADSL-generaties: ADSL, ADSL2, ADSL2+ en VDSL2 (standaard ITU G.6.993.2). Niet geschikt voor o.a. ISDN, SDL, SHDL.
- Een goede werking kan niet meer gegarandeerd worden wanneer de splitter gebruikt wordt in combinatie met andere ADSL-filters die niet aan de ETSI-standaard TS101952-1-5, optie B voldoen.

Bedrading en montage

170-79090 / 170-79091 / 100-69090 / 101-69090 / 101-69092

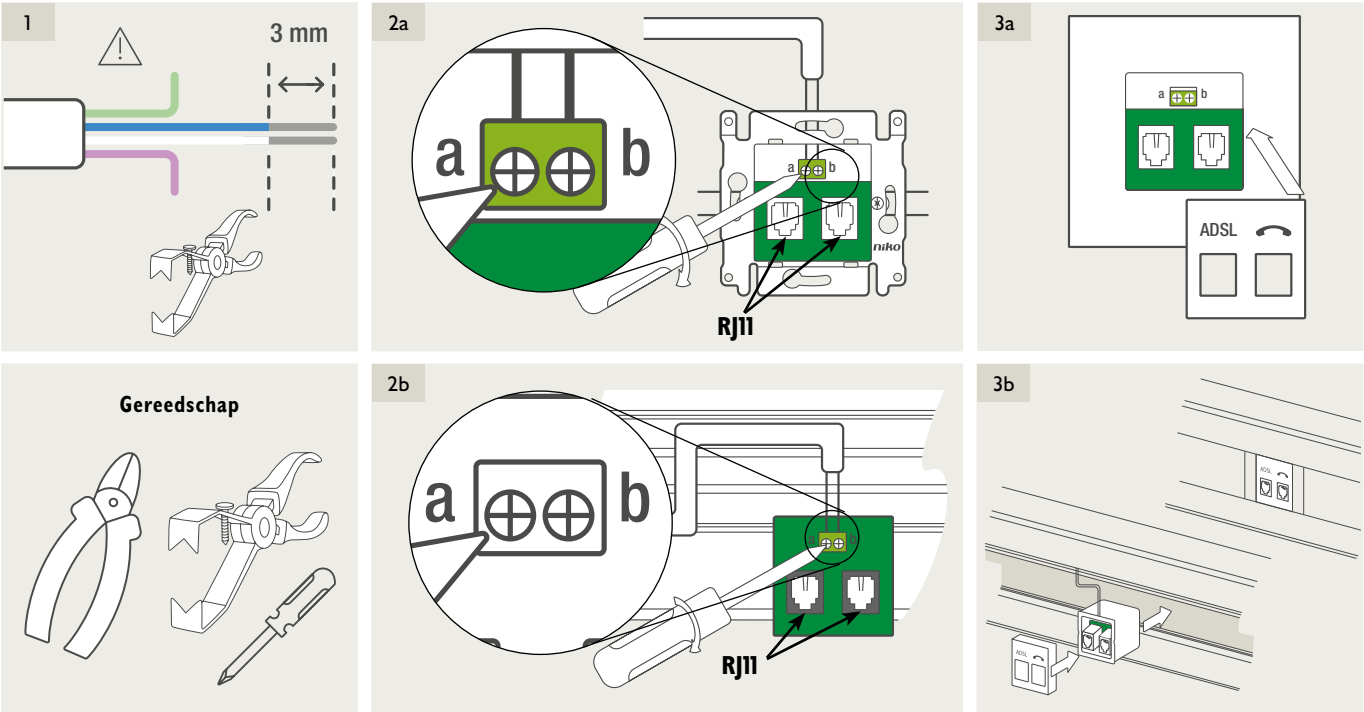

montagevoorbeelden

3 x TEL

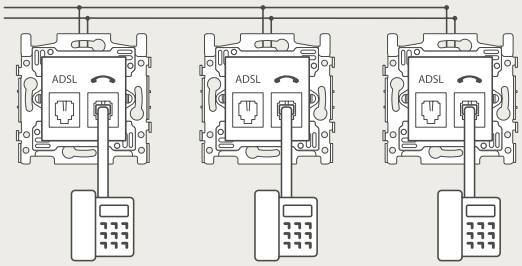

1 x ADSL + 1 x TEL

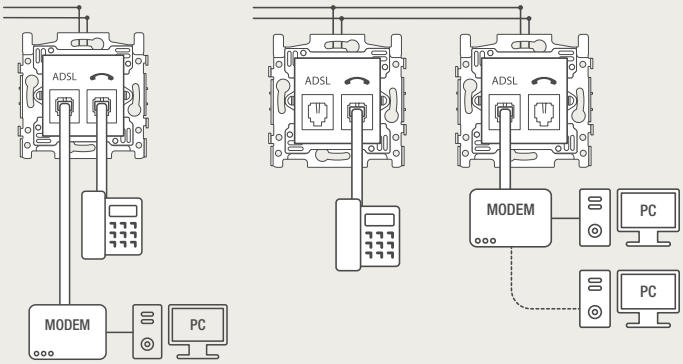

2 x TEL + 1 x ADSL

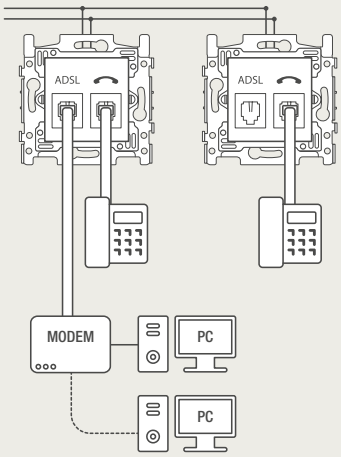

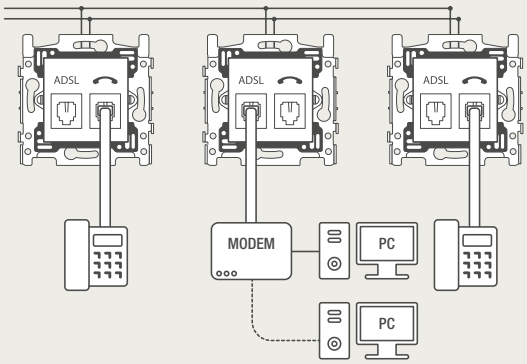

1 x TEL + 1 x FAX + 1 x ADSL

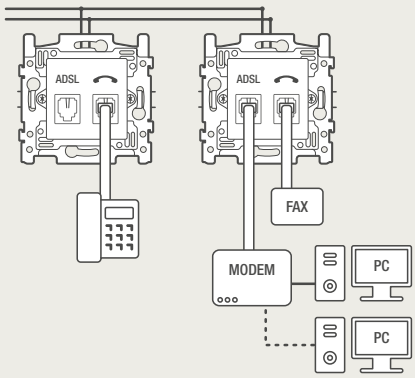

Er mogen max. 3 ADSL-splitters in parallel geplaatst worden waarop max. 1 ADSL-modem mag aangesloten worden. Telefoontoestellen worden parallel geschakeld.

170-65101 / 170-65201 / 170-65302 / 170-65401 / 170-65402 / 170-65404 / 170-65501 / 170-65601 / 170-65701 / 170-65901 / 170-65904

Montage

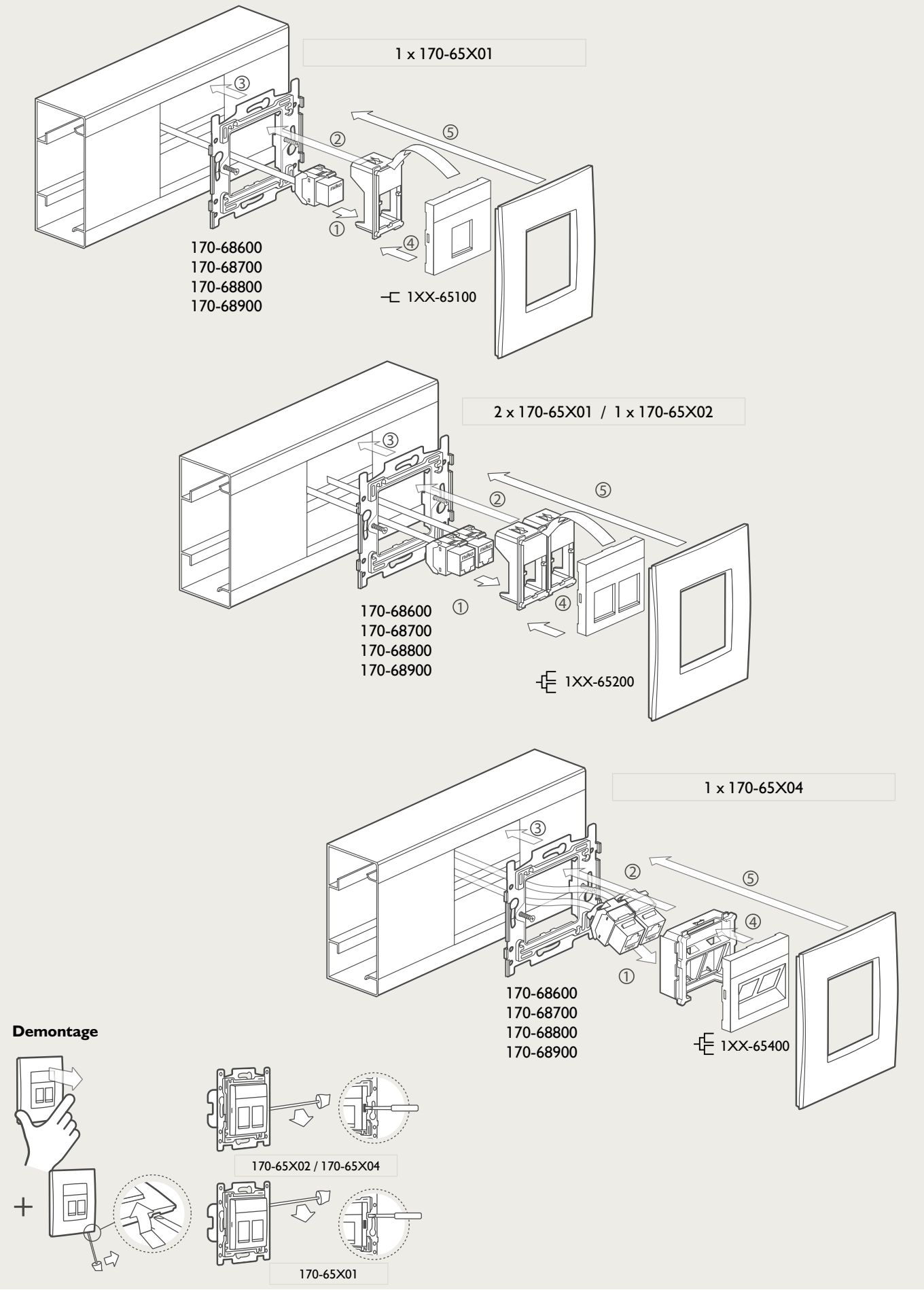

Connector RJ45 UTP 650-45051 / 650-45061

Montage

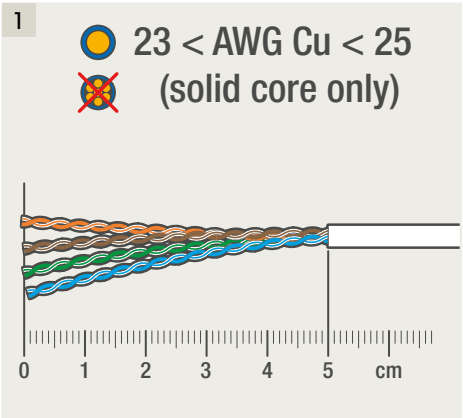

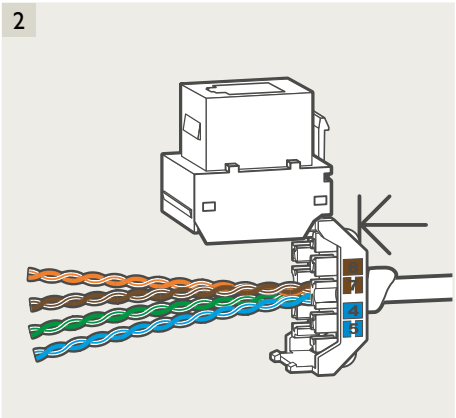

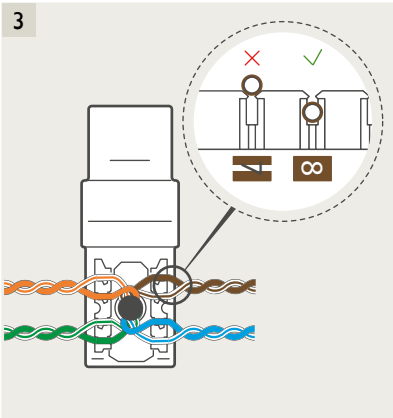

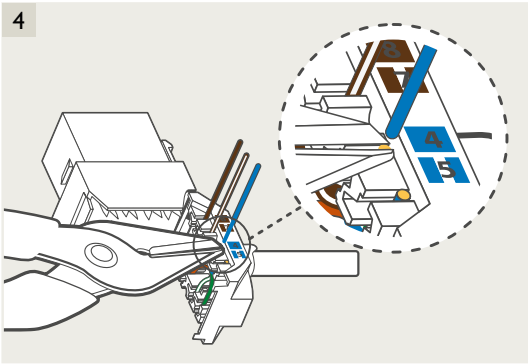

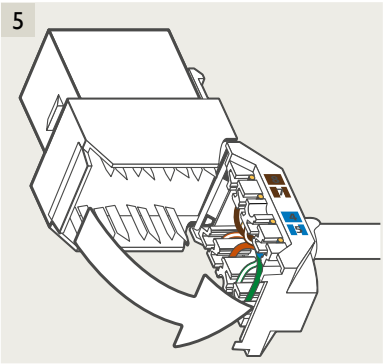

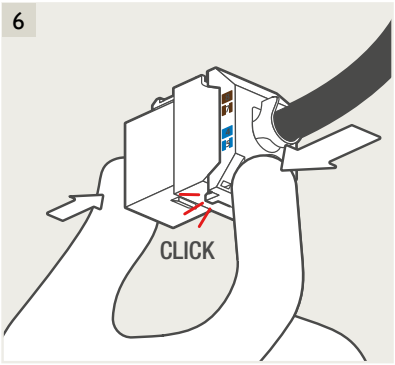

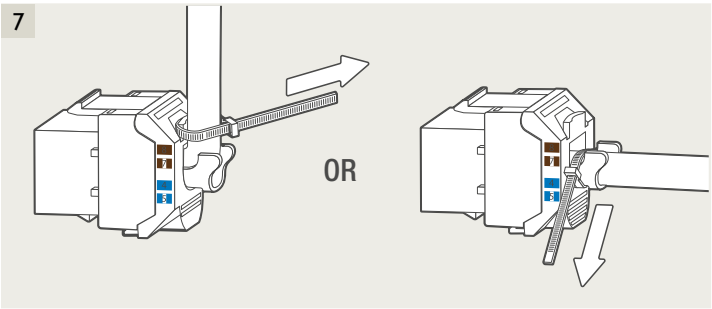

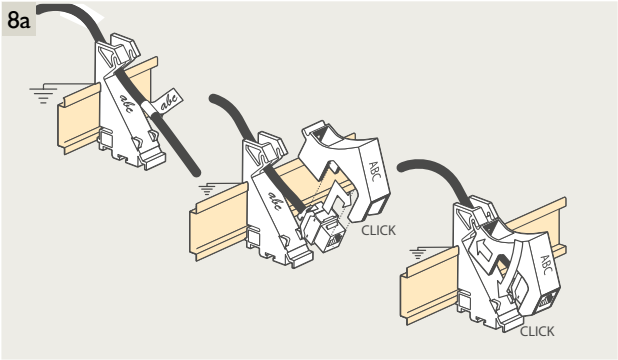

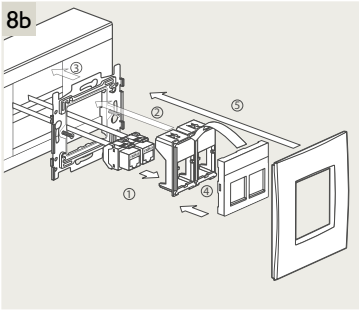

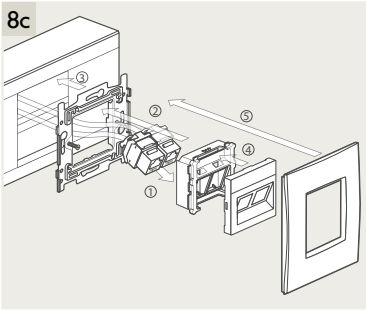

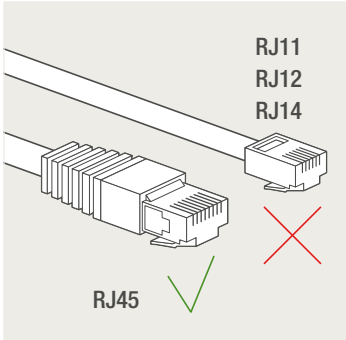

Demontage

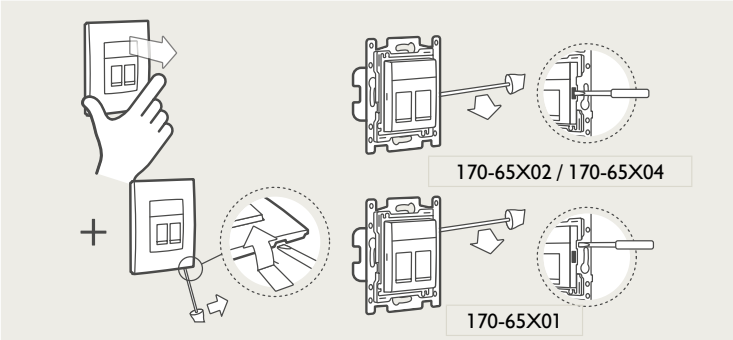

Connector RJ45 STP 650-45055 / 650-45066

Montage

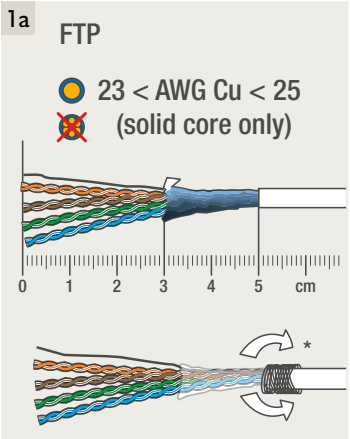

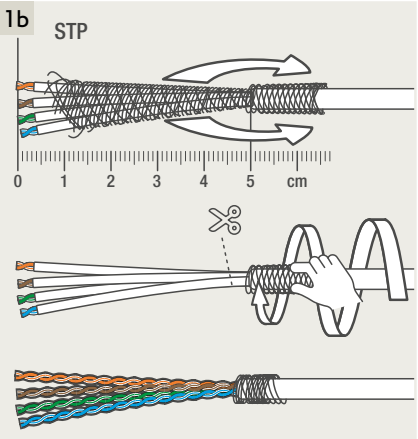

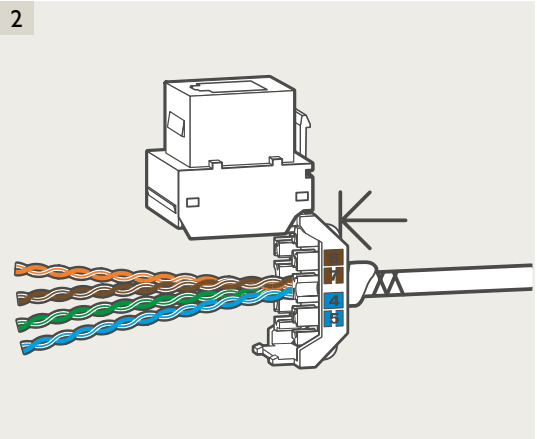

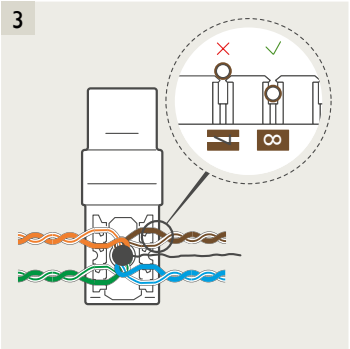

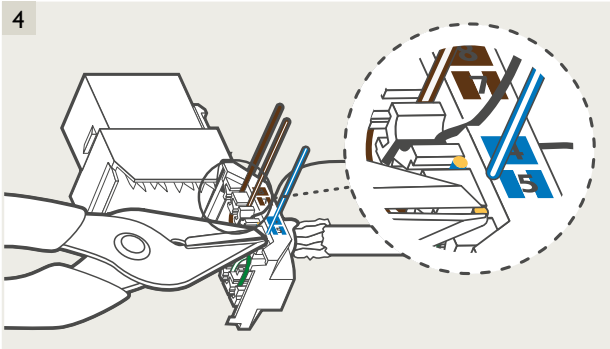

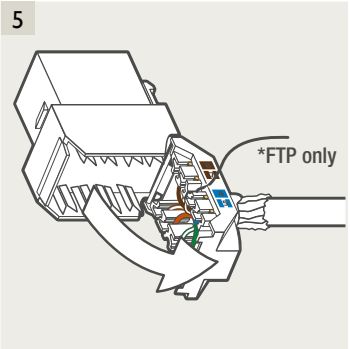

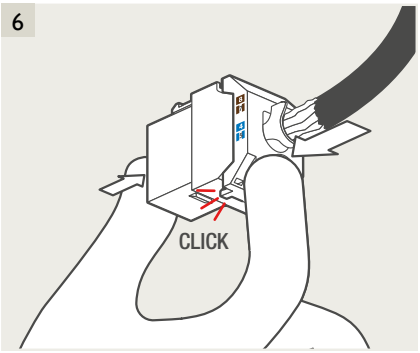

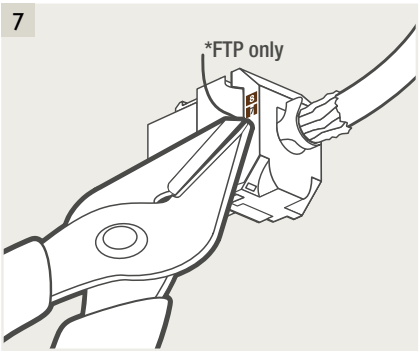

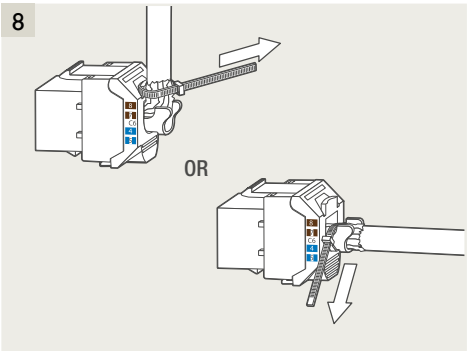

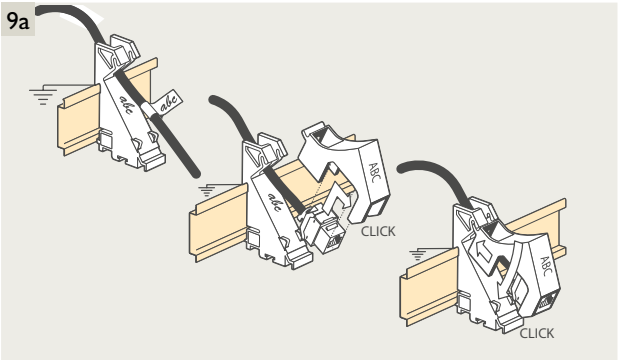

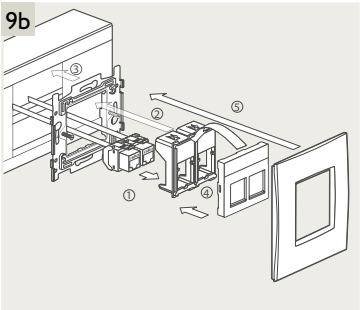

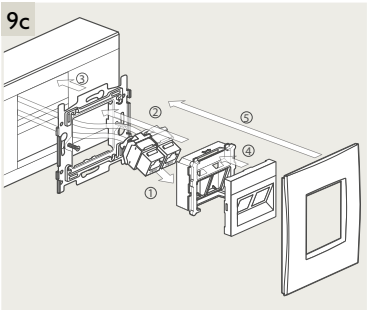

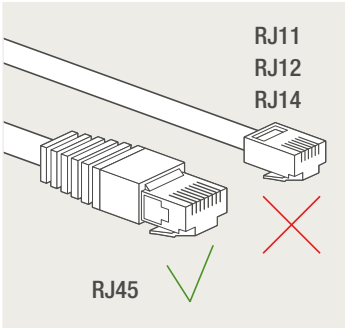

Demontage

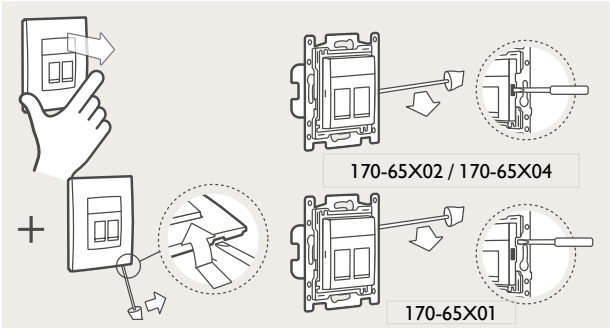

Connector RJ11 650-45013

Montage

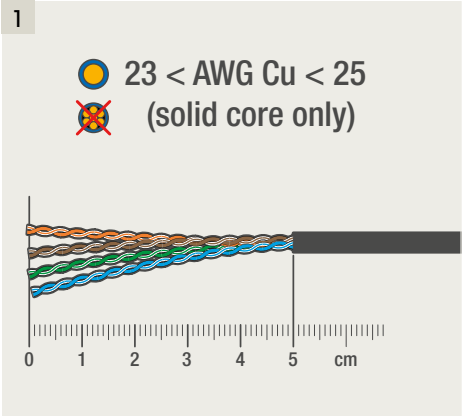

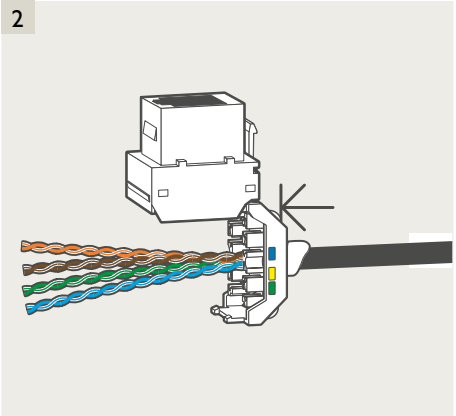

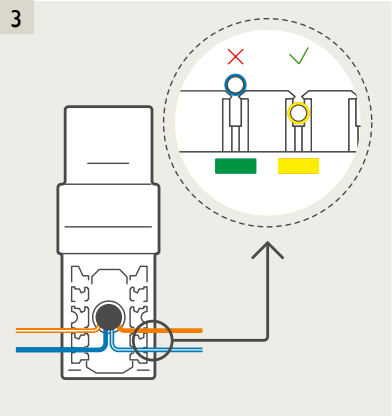

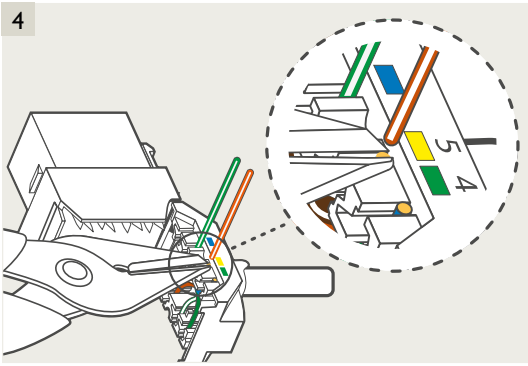

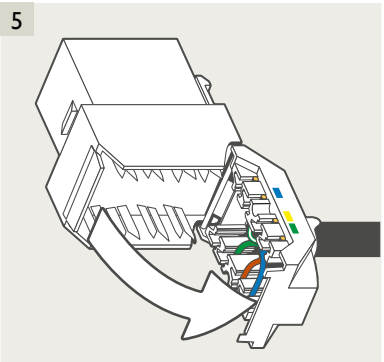

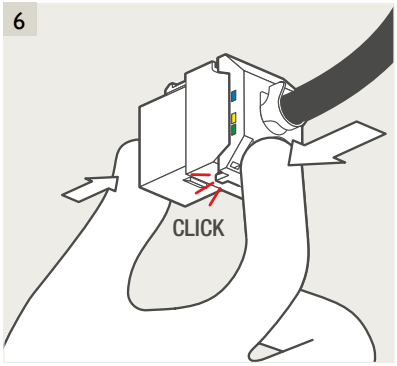

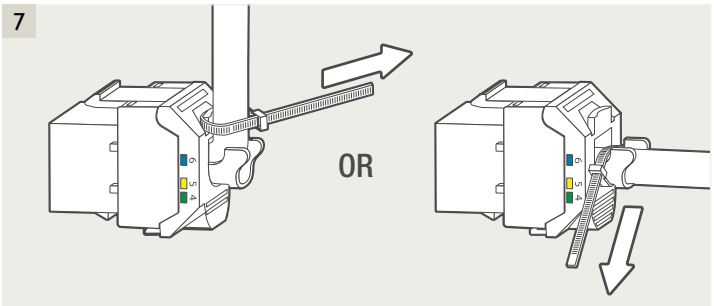

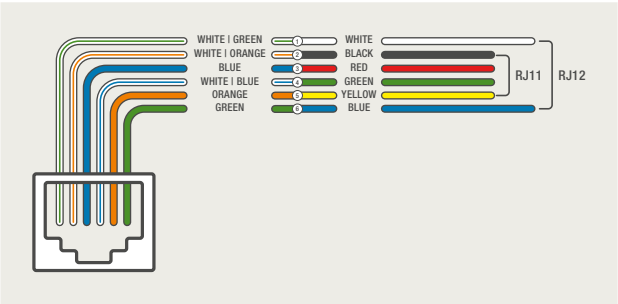

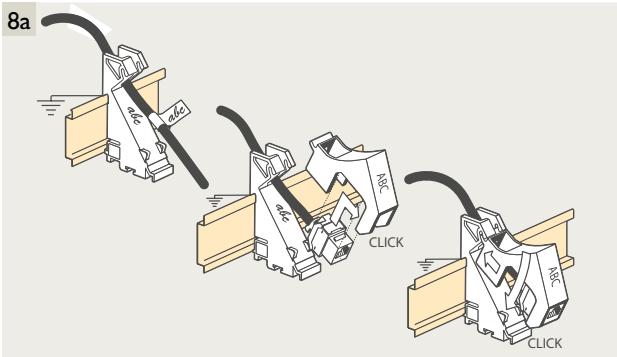

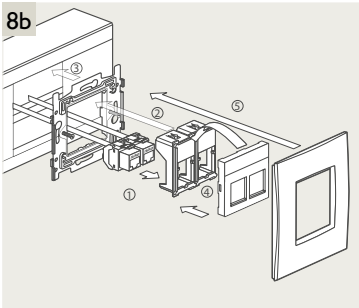

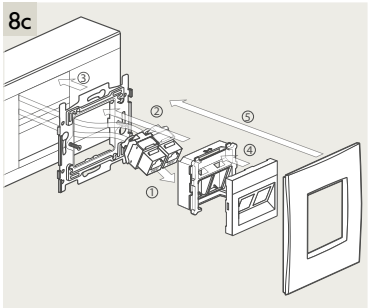

Demontage

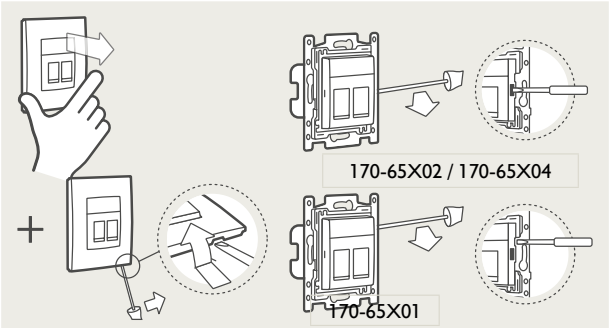

DIN-rail connectoren 650-145XX / 650-111XX / 650-169XX

1

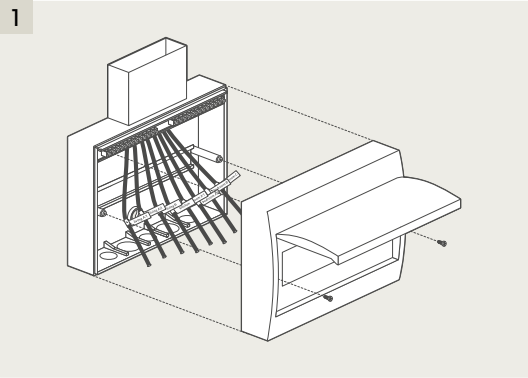

2

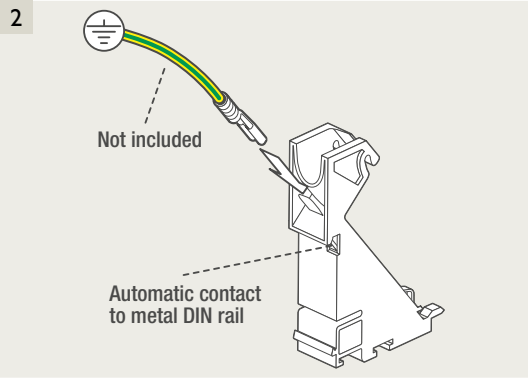

3

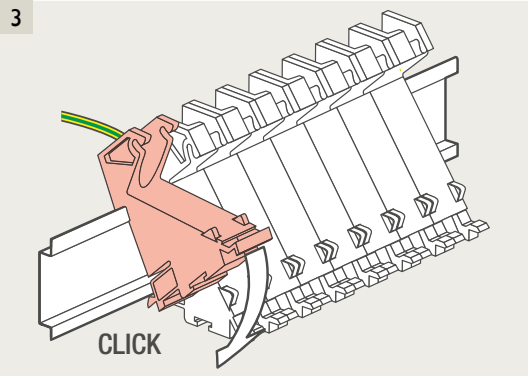

4

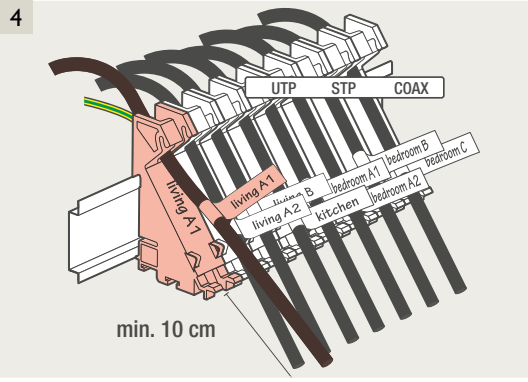

5

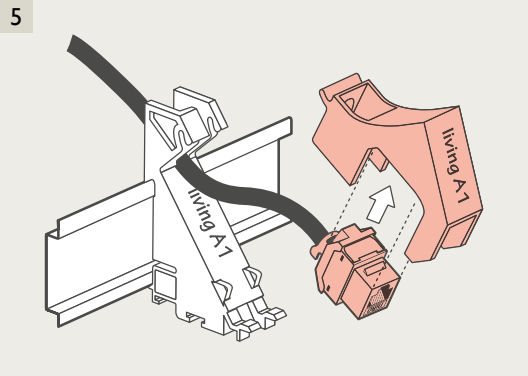

6

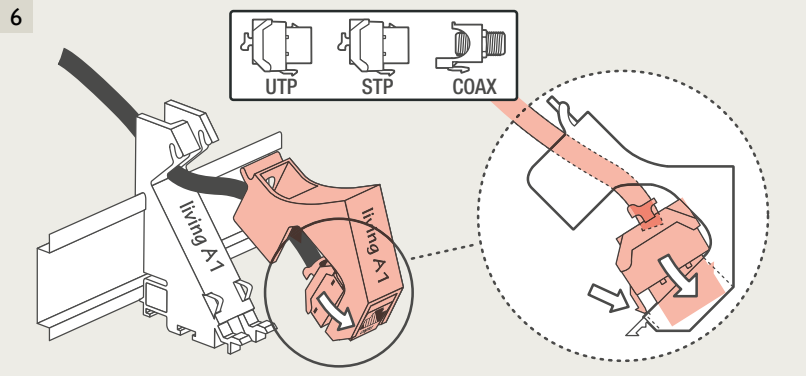

7

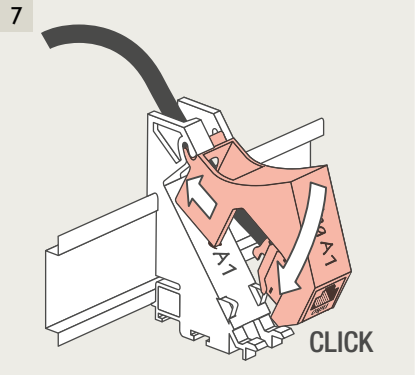

8

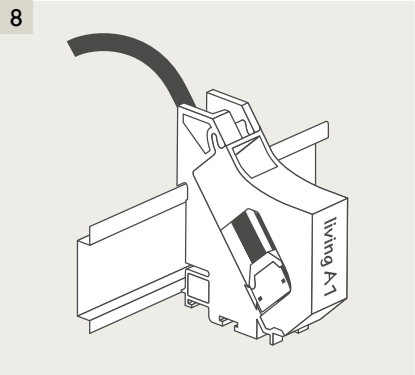

Demontage

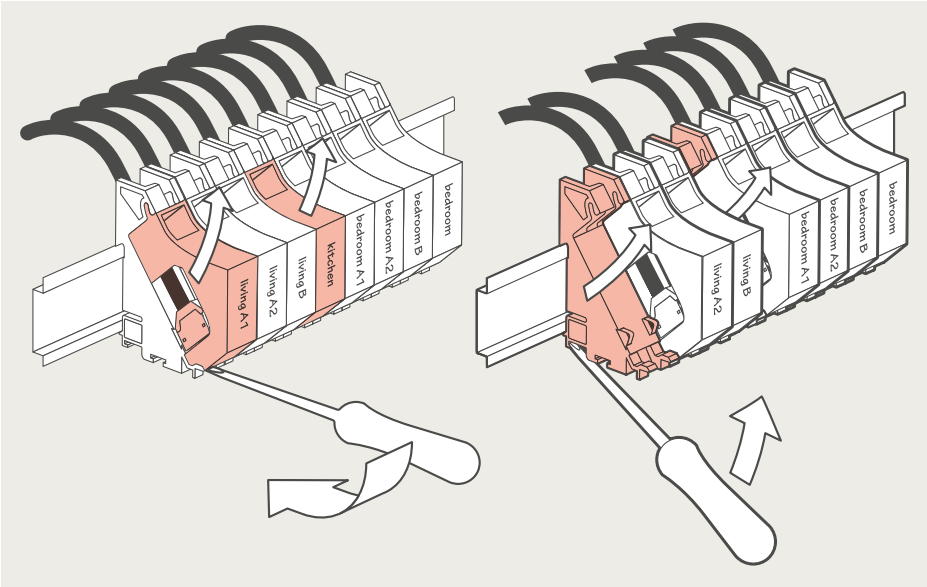

D.3 Niko opbouwkit

100-80100 / 101-80100 / 100-80200 / 101-80200

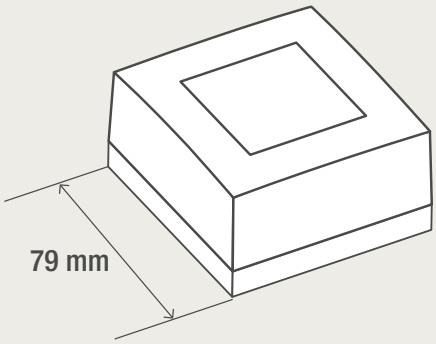

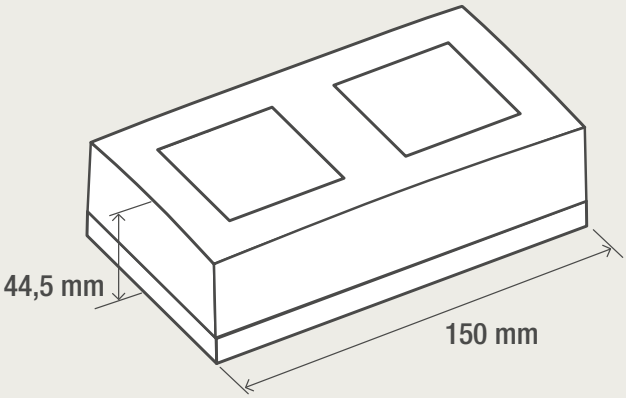

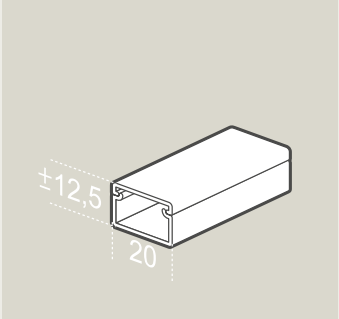

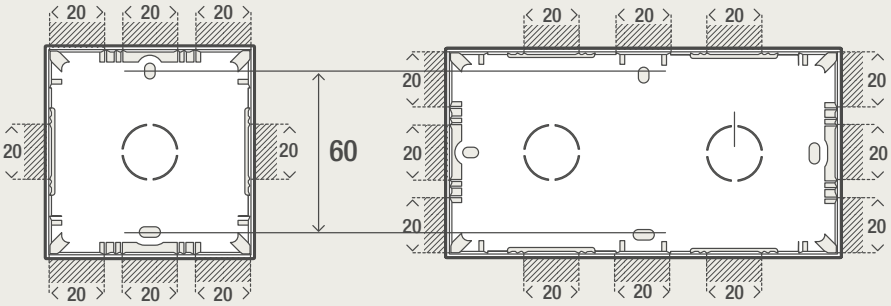

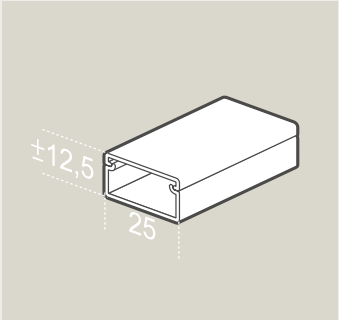

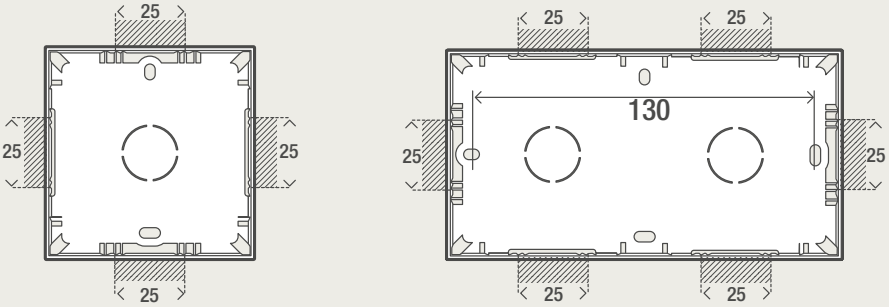

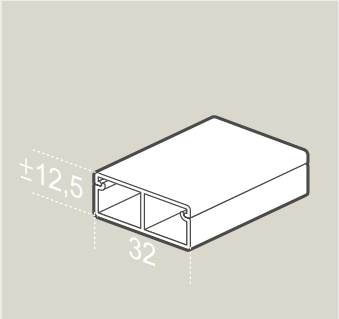

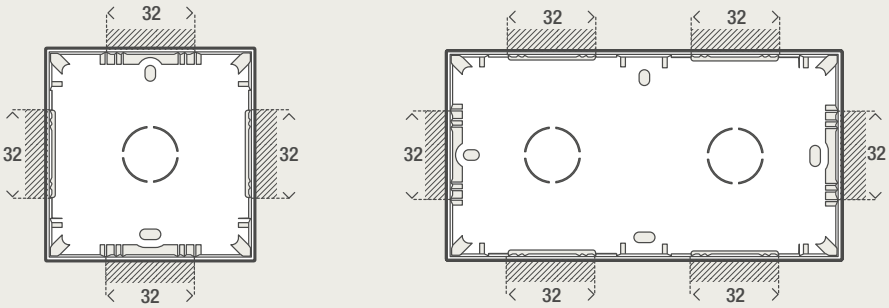

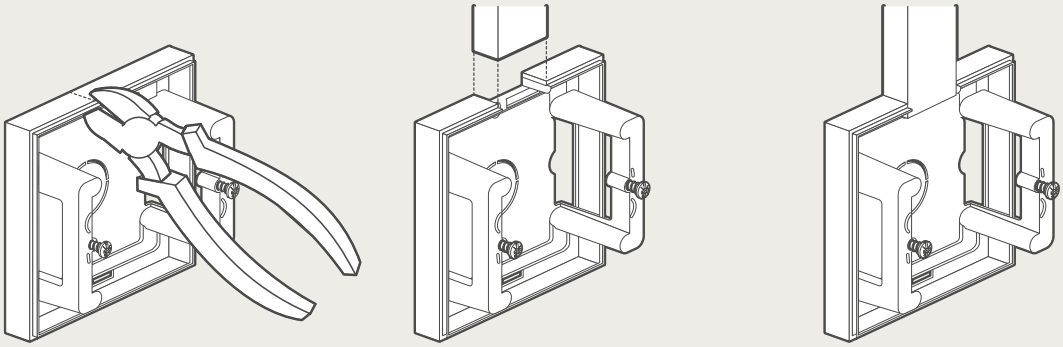

D.1
D.2
D.3
D.4
D.5
D.6

100-80100 / 101-80100 / 100-80200 / 101-80200

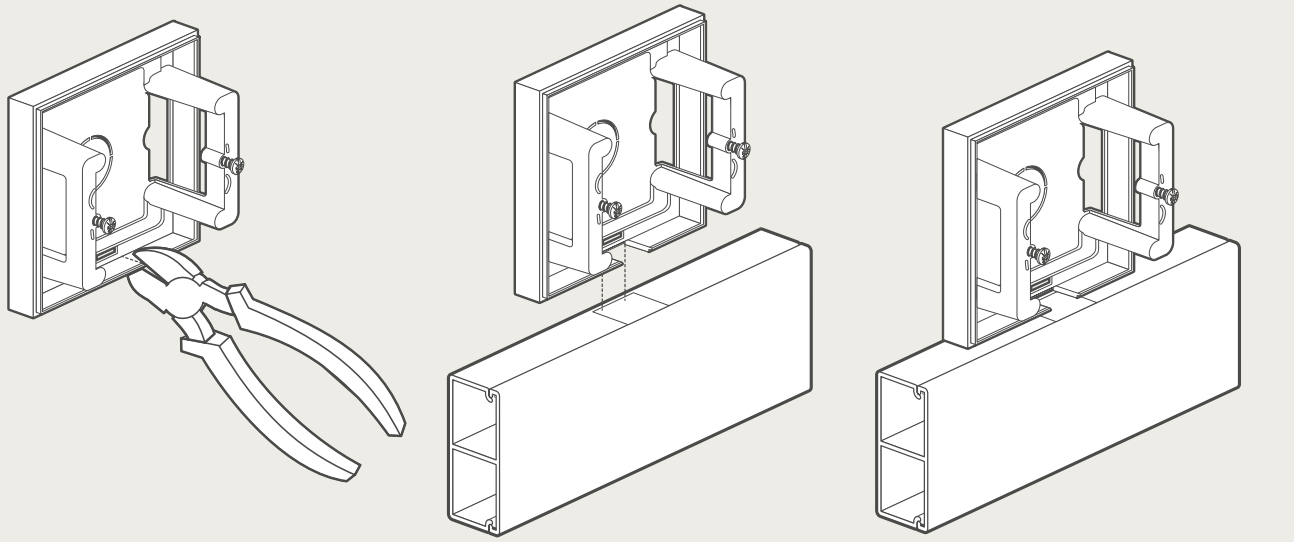

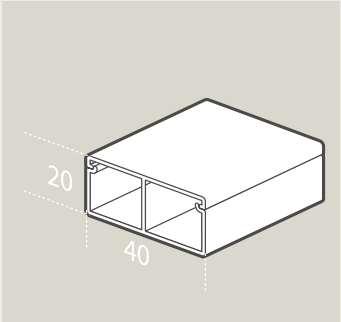

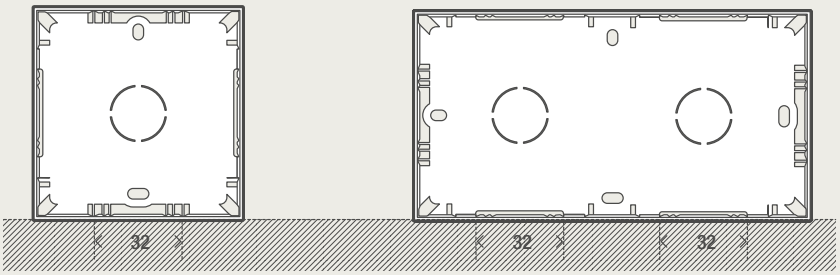

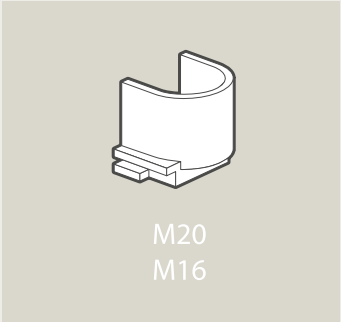

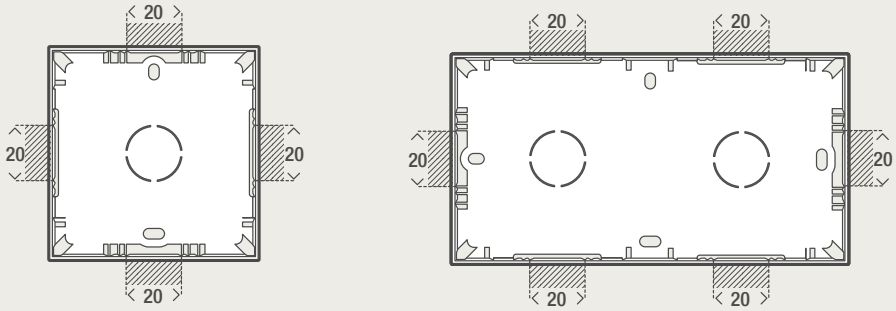

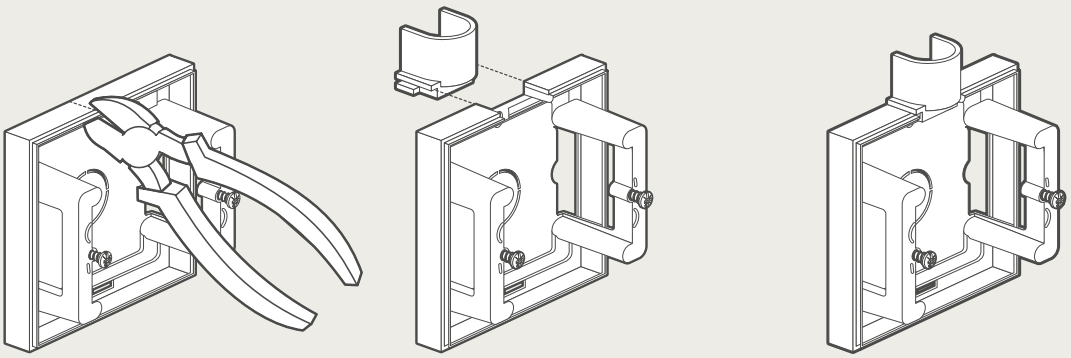

Snelle en eenvoudige plaatsing in vier stappen

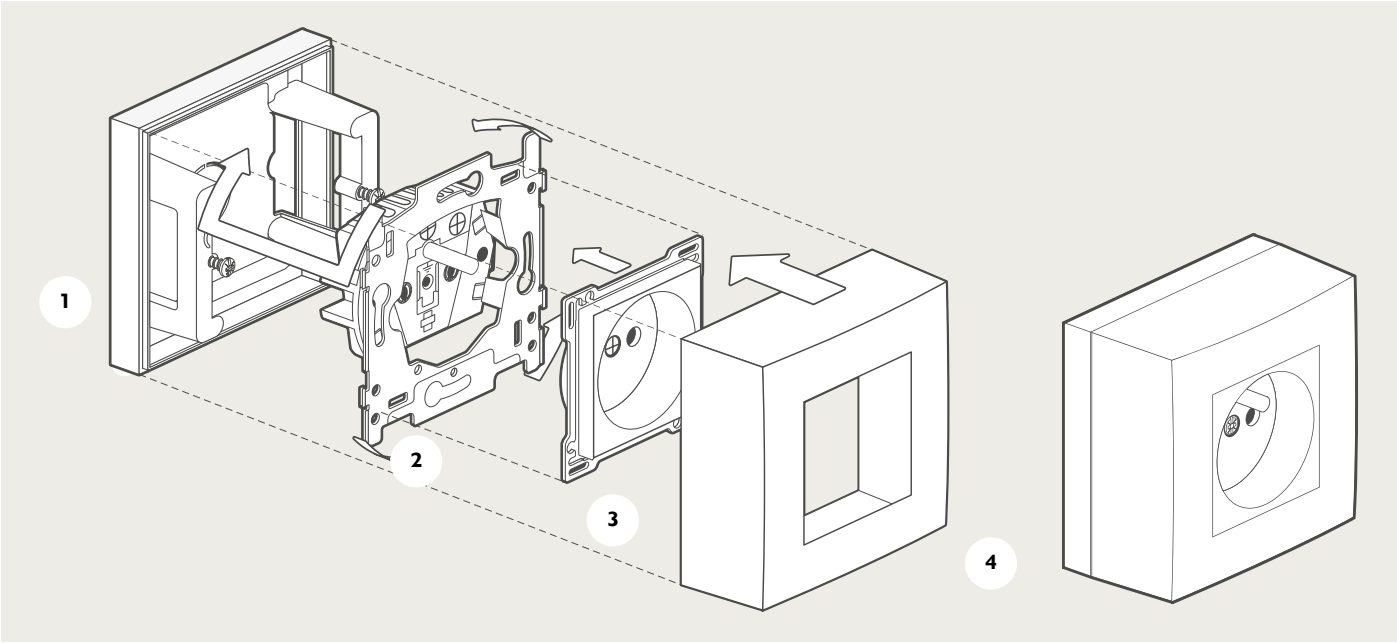

Demontage

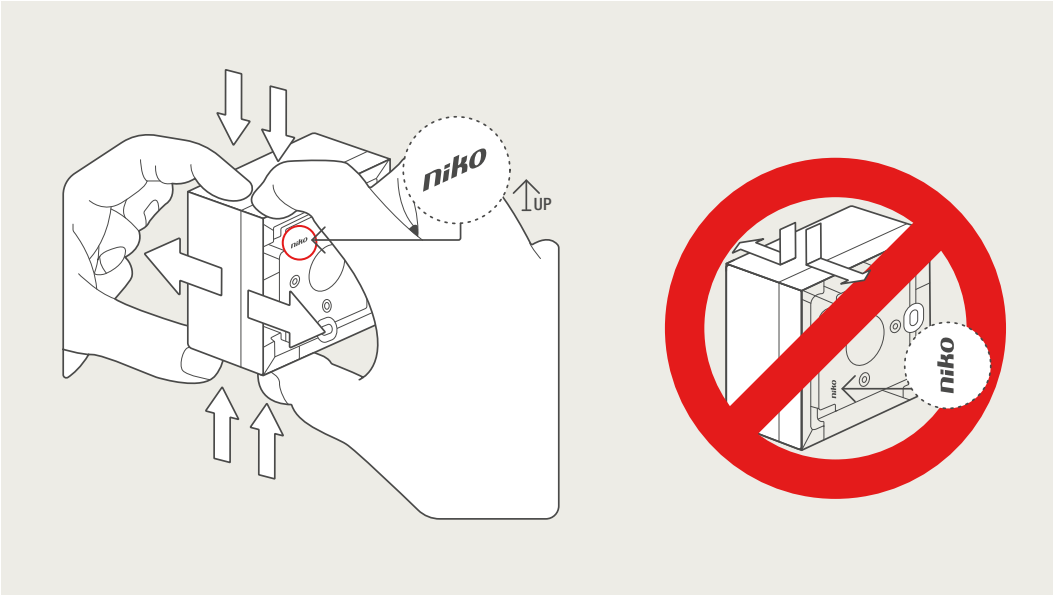

D.4 Niko Hydro

bevestigen en installeren

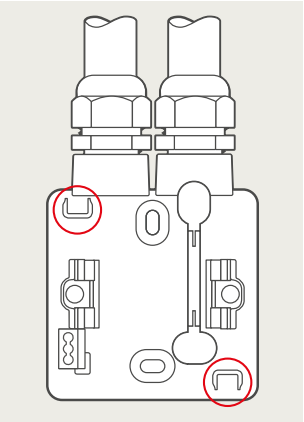

Condensatieopeningen
Door één van beide condensatieopeningen (volgens norm EN60669-1; NBN61-112-1) uit te breken, wordt de onderkant van de doos bepaald. De doos kan immers in twee richtingen gemonteerd worden en de opening hoort steeds onderaan te zitten.

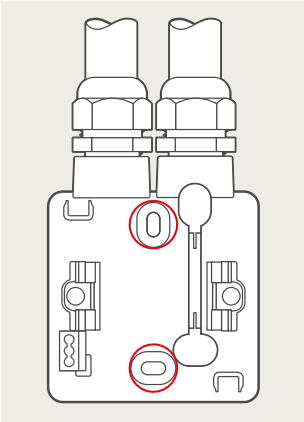

Bevestigingsopeningen
De bevestigingsopeningen bevinden zich op een verticale as. Elke schroefopening is ovaal en laat toe een onnauwkeurige boring op te vangen. De hartafstand tussen de bevestigingsopeningen is onuitwisbaar vermeld op de bodem van elke doos. Er is voldoende ruimte voorzien voor een elektrische schroevendraaier. Plaats het afdichtingslepeltje over de schroeven om de dubbele isolatie en de beschermingsgraad IP55 te waarborgen.

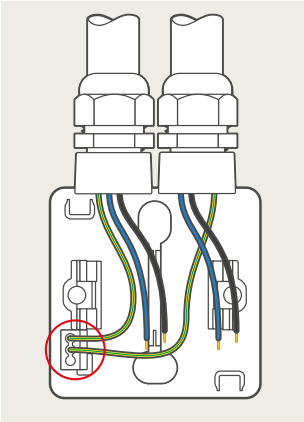

Aardingsklem
Breng de kabel in de doos en draai de wartel aan. Bij dozen met meerdere ingangen moet de aarding doorverbonden worden in de daartoe voorziene Wago insteekklem. Denk aan voldoende draadlengte.

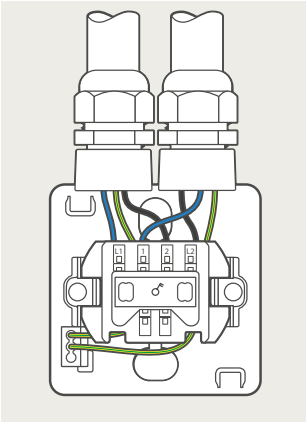

Sokkel
Eenmaal bedraad klikt u de sokkel op zijn plaats. Twee stevige houders grijpen de sokkel vast. De bedrading drukt het mechanisme dus niet naar buiten. Je hebt daardoor de handen vrij voor het monteren van het deksel. De sokkel kan eenvoudig worden verwijderd dmv een schroevendraaier.

Niko Hydro - Inbouwkader (7XX-73000) voor het inbouwen van Niko Hydro functies in stenen muren

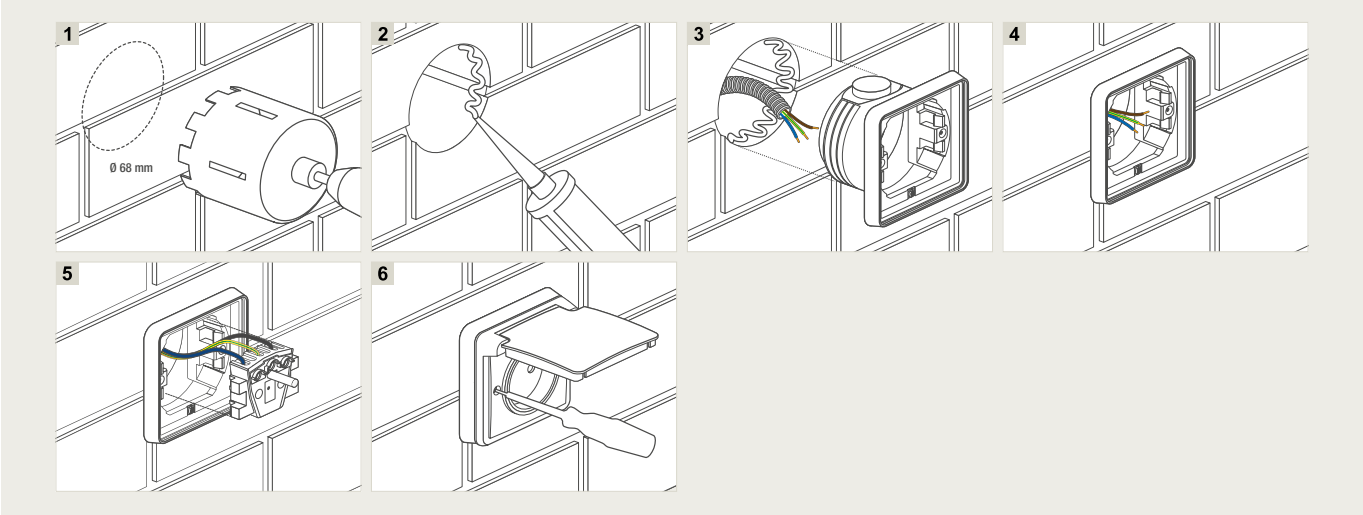

Je gebruikt het inbouwkader voor het waterdicht inbouwen van Niko Hydro functies.
Het geheel garandeert een waterdichte afwerking.

Voor inbouw in gevelstenen of stenen muren:
1. Boor een gat met een diameter van 68 mm.
2. Breng een chemisch anker aan. (2-componentenlijm 2-K MIX 7)
3. Breng de bedrading binnen in de doos en veranker deze laatste in de muur.
4/5/6. Sluit de functie aan en werk verder af.

Demontage - Optie 1

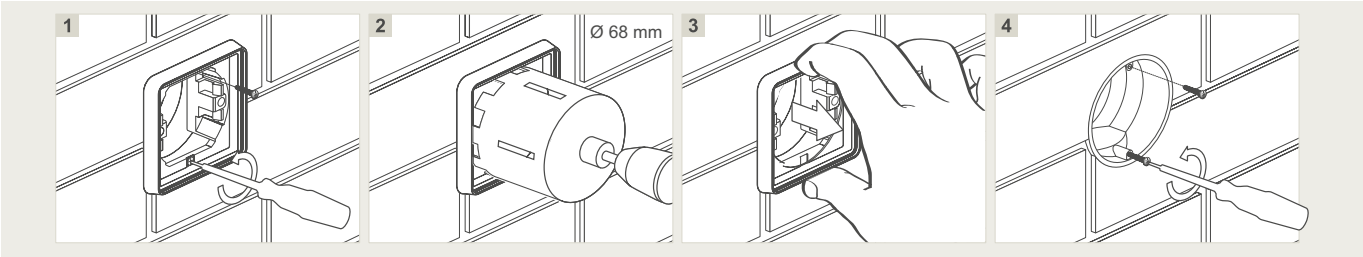

Demontage - Optie 2

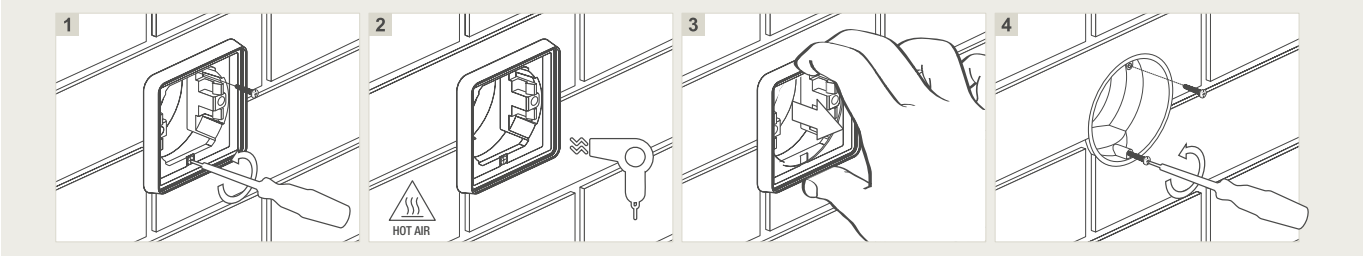

Niko Hydro - Inbouwkader (7XX-73000) voor het inbouwen van Niko Hydro functies in panelen

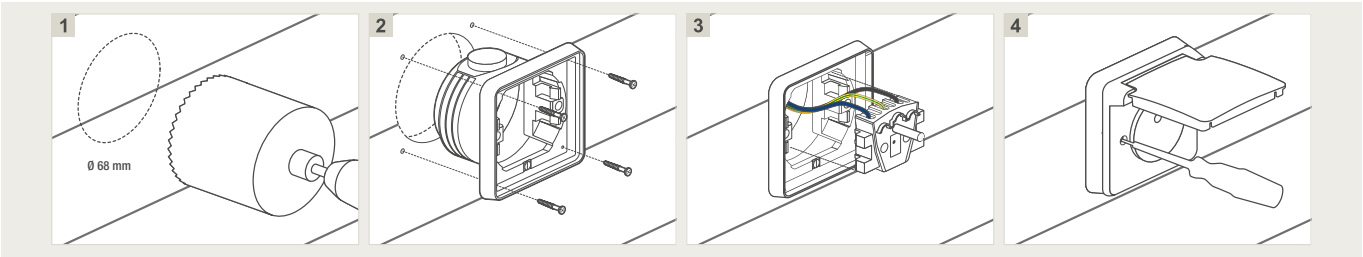

Voor inbouw in panelen:
1. Boor een gat met een diameter van 68 mm.
2. Breng de bedrading binnen in de doos en schroef het inbouwkader vasts ina de daartoe voorziene schroefgaatjes.
3/4. Sluit de functie aan en werk verder af.

D.1
D.2
D.3
D.4
D.5
D.6

Niko Hydro - opbouwdozen met soepele ingang (7XX-83101 en 7XX-83201)

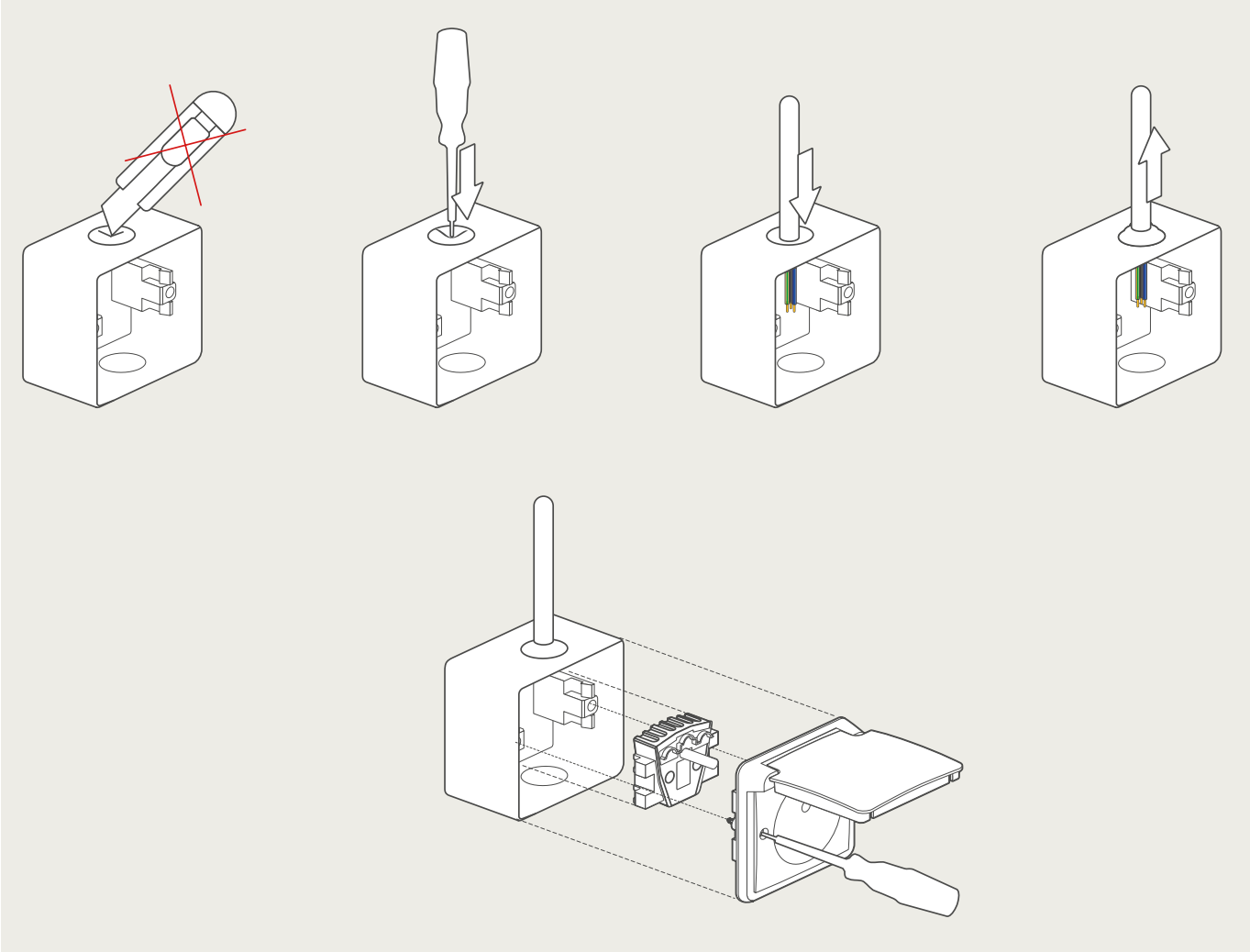

Chemische bestendigheid (bij 23 °C)

	ABS*	PP**
Aceton	-	+/-
Alkoholische drank	+	+
Ammoniak (waterig)	+	+
Benzine	+	+/-
Benzol	-	-
Dieselolie	+	+
Azijnzuur (sterk)	+/-	+
Fluorkoolwaterstof	-	+/-
Vruchtensappen	+	+
Vaatwasmiddelen		+
Kaliloog (sterk)	+	+
Methanol	+/-	+
Melk	+	+
Motorolie	+	+
Natronloog (geconcentr.)	+	+
Ozon	+	+/-
Zoutzuur tot 35%	+/-	+
Zwavelzuur tot 40%	+	+
Zeepoplossing (waterig)	+	+
Silikonolie	+	+
Spijsolie - vet	+	+
Tolueen	-	-
Trichloorethyleen (tri)	-	-
Wasmiddelen	+	+
Water en zeewater (koud)	+	+
Water (heet)	+	+

\+ bestendig
+/- beperkt bestendig
\- niet bestendig

* = acrylonitril butadieen styreen
** = polypropyleen

Niko Hydro - Maatschetsen

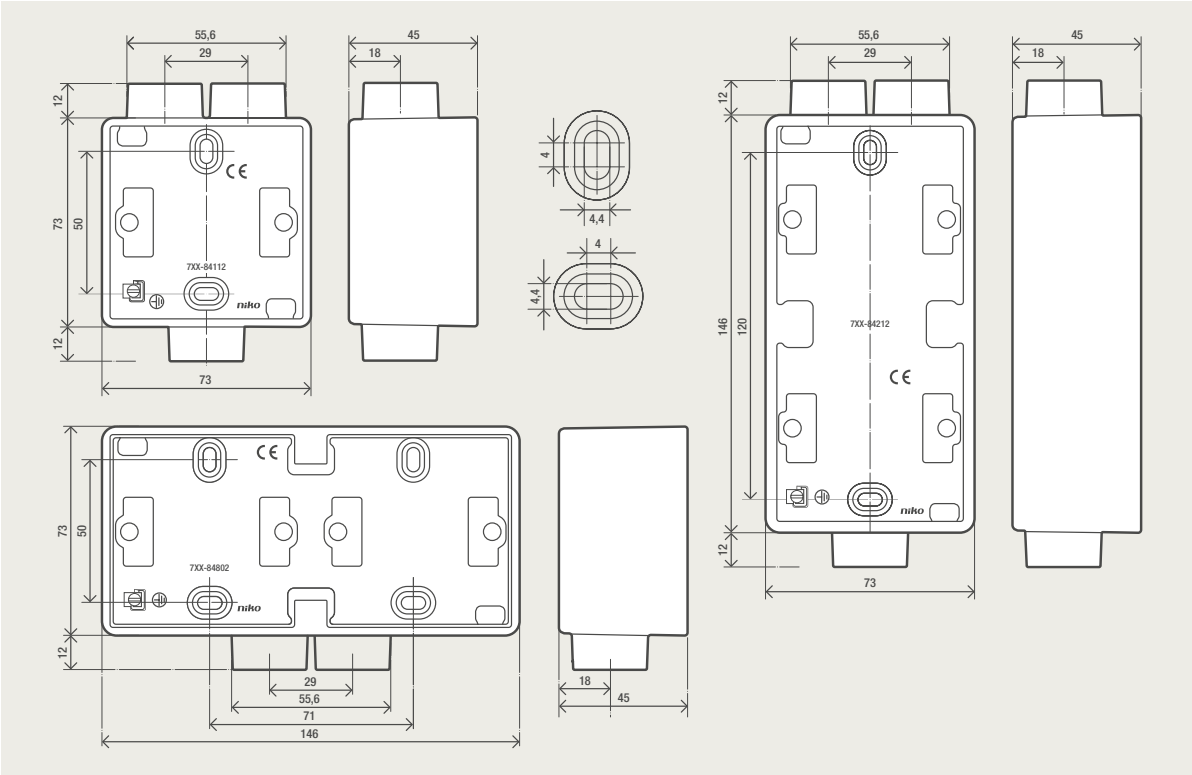

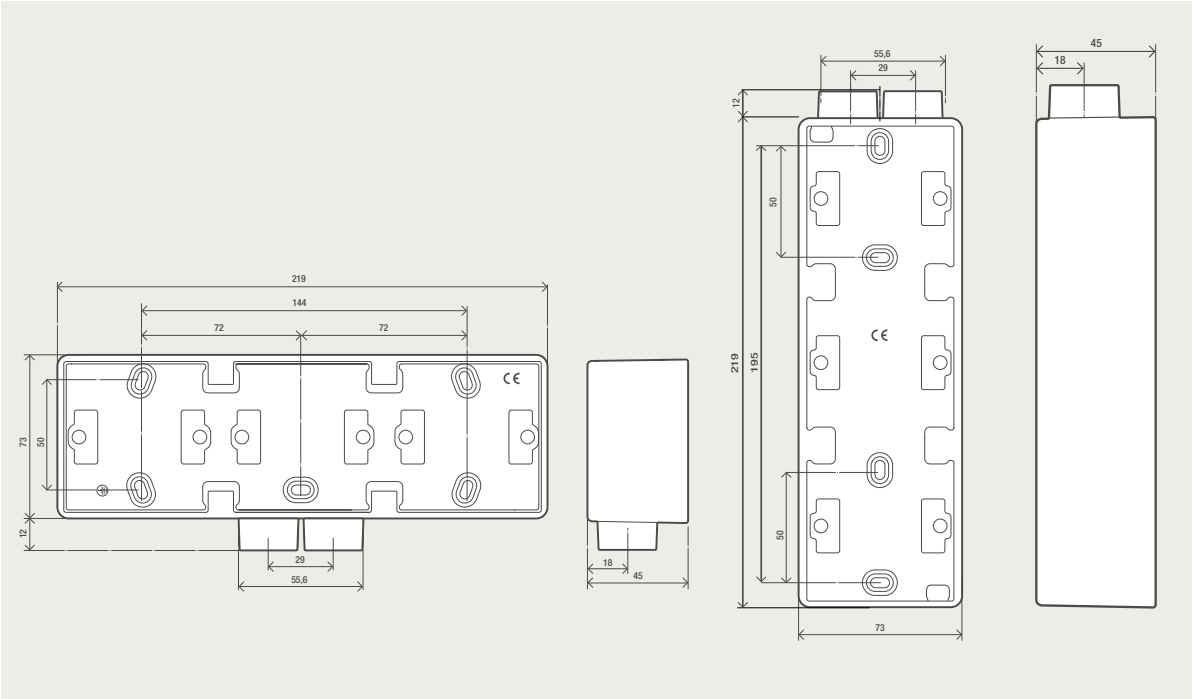

Niko Hydro inbouwkader - Maatschetsen

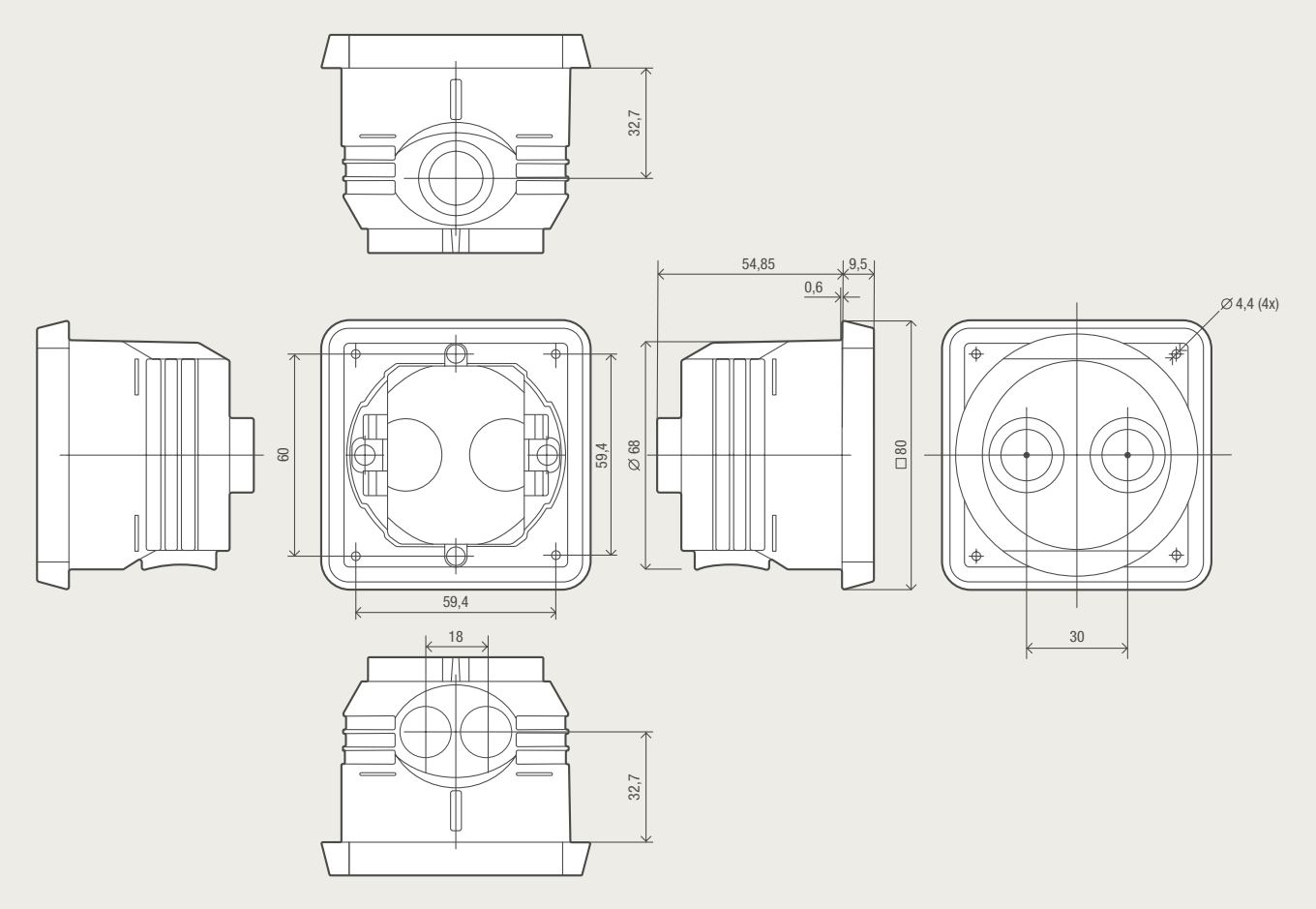

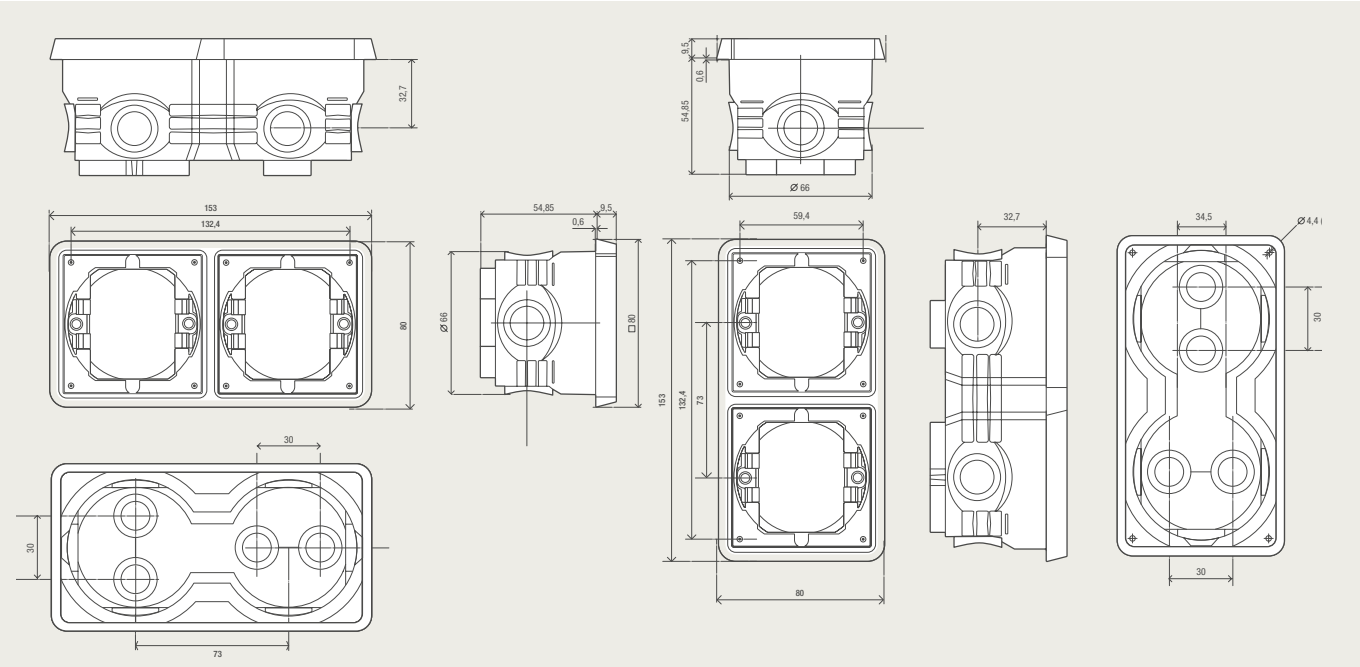

D.1
D.2
D.3
D.4
D.5
D.6

D.5 Installatiekanalen

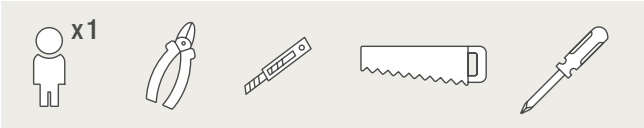

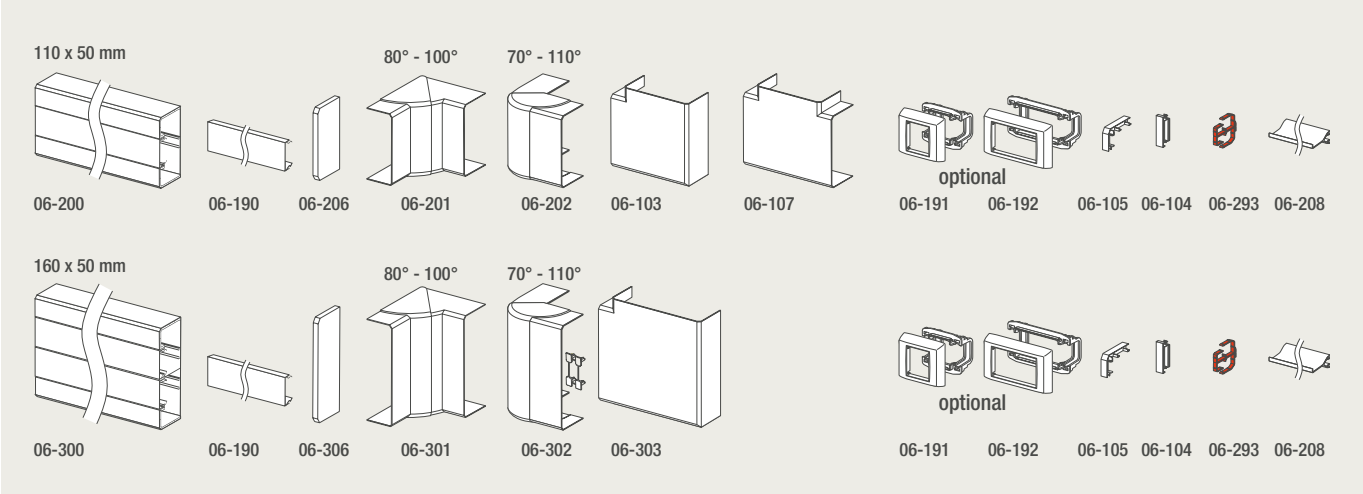

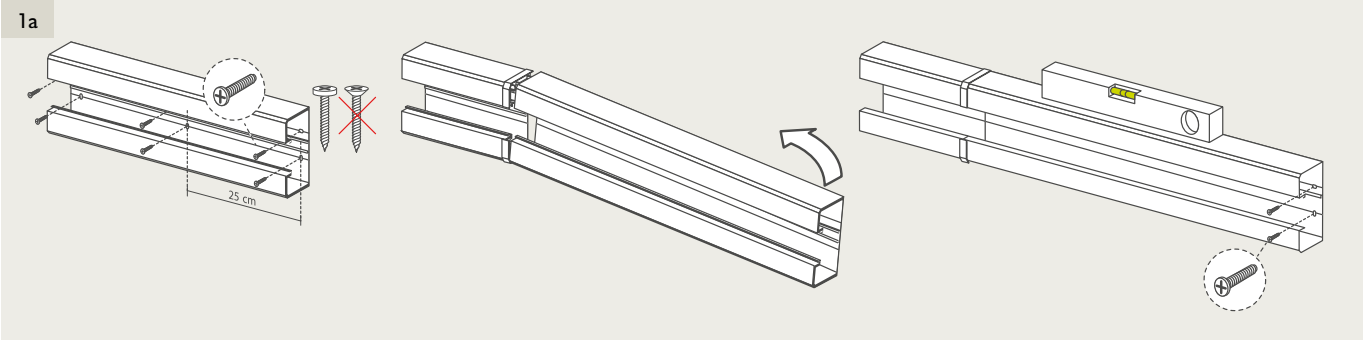

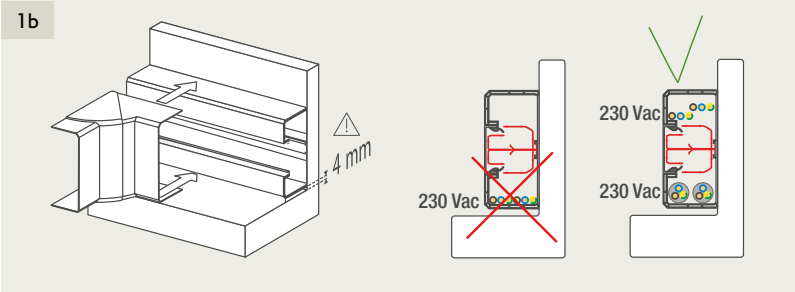

2

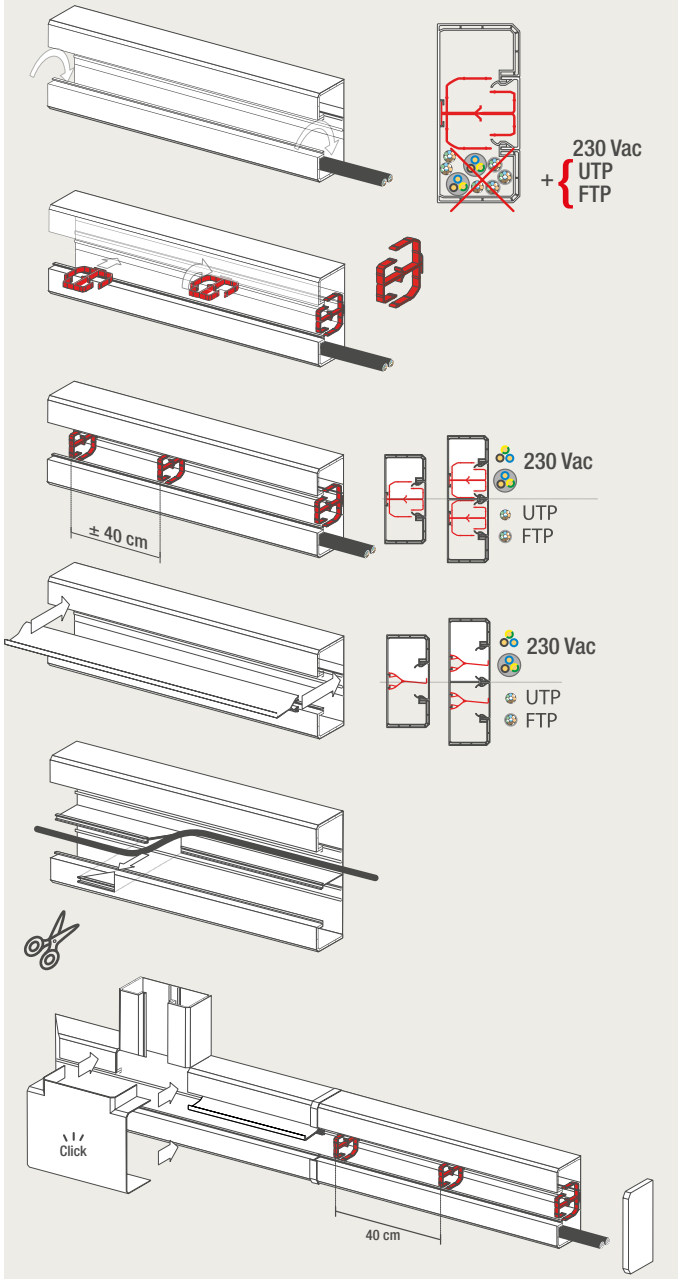

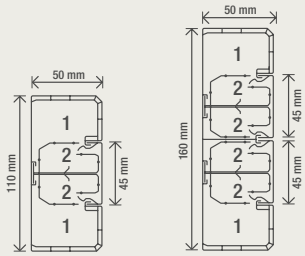

		110 x 50 mm	160 x 50 mm
230 Vac 3 x 2,5 mm²	ZONE 1 ZONE 2	7 4	7 4
UTP ø 6 mm	ZONE 1 ZONE 2	21 12	24 14
FTP ø 8 mm	ZONE 1 ZONE 2	15 8	16 7
ZONE 1 ZONE 2		1250 mm² 662 mm²	1250 mm² 662 mm²

3

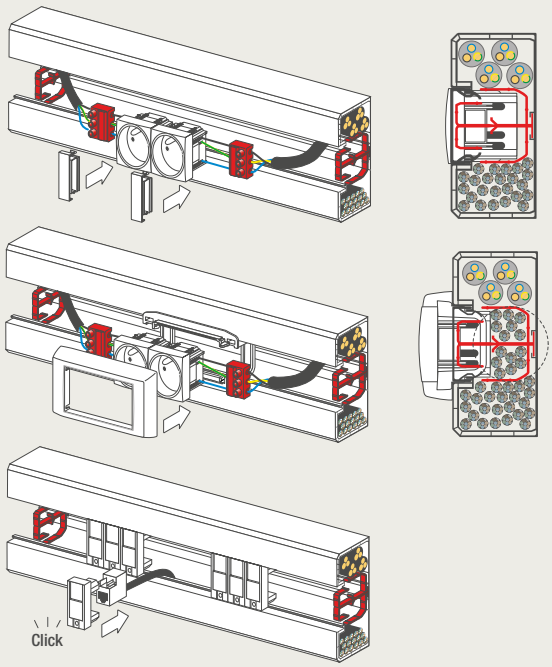

4

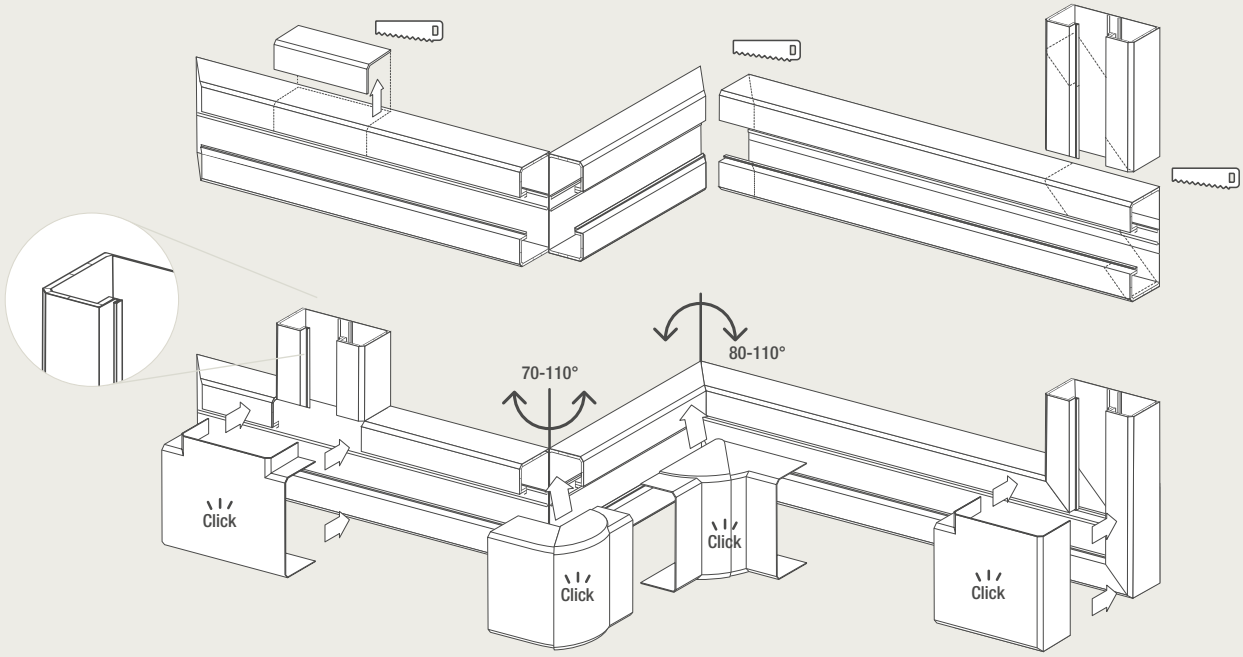

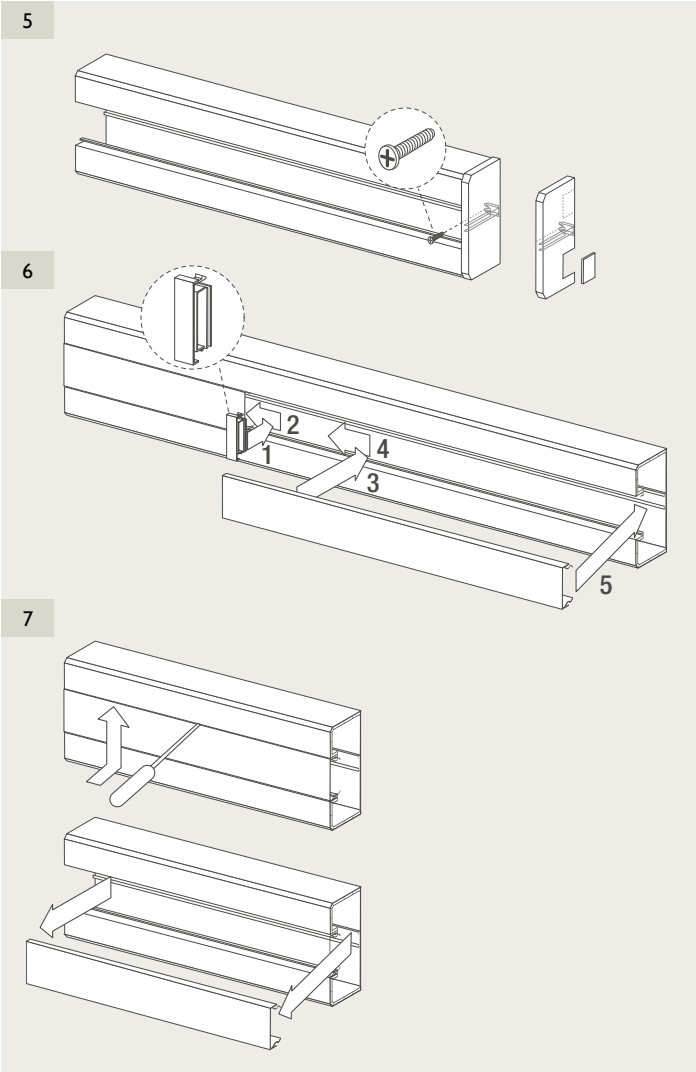

Technische kenmerken installatiekanalen

- Materiaal: PVC
- Slagsterkte: voldoet aan IK07 (EN 50102)
- Isolatieweerstand: ≥ 100 MW
- Gebruikstemperatuur: bij transport: -25 °C tot 60 °C
  bij installatie: -5 °C tot 60 °C
- IP40: bescherming tegen indringen van vaste stoffen ø > 1 mm
- 230 Vac,16 A
- Brandklasse M1 volgens NF P 92-501 en FD P 92-507

Nieuw:
Digital black
Intuïtief bedieningsscherm voor elke woning

Afdekplaten voor specifieke toepassingen

Afdekplaten met tekstveld voor gemakkelijke etikettering en identificatie. Bijzonder geschikt voor gebruik in de gezondheidszorg, detailhandels, kantoorgebouwen, ziekenhuizen …

Afdekplaten voor een veilige en onverliesbare identificatie

	Referentie	Omschrijving	Centerafstand	Afm. afdekplaat	Opbouwhoogte	Verpakking
	120-76101	enkelvoudige afdekplaat	-	85 x 85 mm	8,5 mm	50 stuks
	120-76801	tweevoudige afdekplaat verticaal	71 mm	156 x 85 mm	8,5 mm	25 stuks
	120-76802	tweevoudige afdekplaat horizontaal	71 mm	156 x 85 mm	8,5 mm	25 stuks
	120-76701	drievoudige afdekplaat verticaal	71 mm	227 x 85 mm	8,5 mm	20 stuks
	120-76702	drievoudige afdekplaat horizontaal	71 mm	227 x 85 mm	8,5 mm	20 stuks
	120-76401	viervoudige afdekplaat verticaal	71 mm	298 x 85 mm	8,5 mm	5 stuks
	120-76402	viervoudige afdekplaat horizontaal	71 mm	298 x 85 mm	8,5 mm	5 stuks

Afzonderlijk te bestellen accessoires:

- labeldrager 170-00090
- labelpapier 170-00091

Afdekplaten voor gebruik in installatiekanalen

Speciaal ontworpen voor gebruik in installatiekanalen met een dekselopening van 80mm

	Referentie	Omschrijving	Centerafstand	Afm. afdekplaat	Opbouwhoogte	Verpakking
	101-76101	enkelvoudige afdekplaat	-	80 x 80 mm	9,5 mm	50 stuks
	101-76801	tweevoudige afdekplaat horizontaal	71 mm	80 x 150 mm	9,5 mm	25 stuks

	Afdekplaten					Afwerkingsset	
	Centerafstand **71 mm** horizontaal/verticaal						
						Ref. code	Omschrijving
	8,3 x 8,3 cm	8,3 x 15,4 cm	8,3 x 22,5 cm	8,3 x 29,6 cm	8,3 x 36,7 cm		
Niko Pure							
liquid snow white	241-76100	241-76800	241-76700	241-76400	241-76005	101-xxxxx	white
white steel	154-76100	154-76800	154-76700	154-76400	154-76005	154-xxxxx	white coated
stainless steel on white	250-76100	250-76800	250-76700	250-76400	250-76005	154-xxxxx	white coated
champagne steel	157-76100	157-76800	157-76700	157-76400	157-76005	157-xxxxx	champagne coated
alu gold	221-76100	221-76800	221-76700	221-76400	221-76005	221-xxxxx	gold coated
natural soft grey	159-76100	159-76800	159-76700	/	/	122-xxxxx	anthracite
alu grey	155-76100	155-76800	155-76700	155-76400	155-76005	122-xxxxx	anthracite
stainless steel on anthracite	150-76100	150-76800	150-76700	150-76400	150-76005	122-xxxxx	anthracite
bamboo	156-76100	156-76800	156-76700	156-76400	156-76005	122-xxxxx	anthracite
natural red	152-76100	152-76800	152-76700	/	/	122-xxxxx	anthracite
alu steel grey	220-76100	220-76800	220-76700	220-76400	220-76005	220-xxxxx	steel grey coated
alu black	158-76100	158-76800	158-76700	158-76400	158-76005	154-xxxxx	white coated
black steel	161-76100	161-76800	161-76700	161-76400	161-76005	161-xxxxx	black coated
liquid black	242-76100	242-76800	242-76700	242-76400	242-76005	200-xxxxx	Bakelite®-look piano black coated
Bakelite® piano black	200-76100	200-76800	200-76700	/	/	200-xxxxx	Bakelite®-look piano black coated
dark bamboo on gold	257-76100	257-76800	257-76700	257-76400	257-76005	221-xxxxx	gold coated
dark bamboo on anthracite	256-76100	256-76800	256-76700	256-76400	256-76005	122-xxxxx	anthracite
Verpakking (stuks)	10	5	1	1	1		

Bakelite® is a registered trademark of Hexion GmbH

						Afwerkingsset	
	Centerafstand **71 mm** horizontaal/verticaal						
						Ref. code	Omschrijving
	8,5 x 8,5 cm	8,5 x 15,6 cm	8,5 x 22,7 cm	8,5 x 29,8 cm	8,5 x 36,7 cm		
Niko Intense							
white	120-76100	120-76800	120-76700	120-76400	120-76005	101-xxxxx	white
sterling	121-76100	121-76800	121-76700	121-76400	121-76005	121-xxxxx	sterling
bronze	123-76100	123-76800	123-76700	123-76400	123-76005	123-xxxxx	bronze
dark brown	124-76100	124-76800	124-76700	124-76400	124-76005	124-xxxxx	dark brown
anthracite	122-76100	122-76800	122-76700	122-76400	122-76005	122-xxxxx	anthracite
matt black	130-76100	130-76800	130-76700	130-76400	130-76005	161-xxxxx	black coated
Verpakking (stuks)	10	5	5	1	1		

	8,3 x 8,3 cm	8,3 x 15,4 cm	8,3 x 22,5 cm	8,3 x 29,6 cm	8,3 x 36,7 cm		
Niko Original							
bright white	111-76100	111-76800	111-76700	111-76400	111-76005	111-xxxxx	bright white
white	101-76100	101-76800	101-76700	101-76400	101-76005	101-xxxxx	white
cream	100-76100	100-76800	100-76700	100-76400	100-76005	100-xxxxx	cream
light grey	102-76100	102-76800	102-76700	102-76400	102-76005	102-xxxxx	light grey
greige*	104-76100	104-76800	104-76700	104-76400	104-76005	104-xxxxx	greige
Verpakking (stuks)	50	25	20	5	5		

* Uitzondering: greige afdekplaten standaard verpakt per 5, de enkelvoudige per 10.

Niko ontwerpt elektr(on)ische oplossingen die gebouwen beter laten werken voor iedereen die erin leeft en werkt. Door minder energie te verbruiken, lichtcomfort en veiligheid te verhogen en door alle toepassingen naadloos te laten samenwerken. Gebouwen met Niko zijn efficiënter, laten zich controleren vanop afstand en interageren binnen grotere ecosystemen. Niko is een Belgisch familiebedrijf uit Sint-Niklaas met 700 werknemers en 10 Europese vestigingen.

Bij Niko is er één vraag die ons elke dag bezighoudt: 'Hoe kunnen we gebouwen beter laten werken voor jou?'

Niko Nederland BV
Schorsweg 4
8171 ME Vaassen
sales.nl@niko.eu
Tel 088-0159600
www.niko.eu

niko
Illuminating ideas.

PC-058-03